tehnoteka

https://tehnoteka.rs

Uputstvo za upotrebu

PHILIPS štapni mikser HR 1324/00

PHILIPS



Tehnoteka je online destinacija za upoređivanje cena i karakteristika bele tehnike, potrošačke elektronike i IT uređaja kod trgovinskih lanaca i internet prodavnica u Srbiji. Naša stranica vam omogućava da istražite najnovije informacije, detaljne karakteristike i konkurentne cene proizvoda.

Posetite nas i uživajte u ekskluzivnom iskustvu pametne kupovine klikom na link:

https://tehnoteka.rs/p/philips-stapni-mikser-hr-132400-akcija-cena/

Always here to help you

Register your product and get support at
www.philips.com/welcome

HR1327
HR1324

Question? Contact Philips



PHILIPS



PHILIPS

www.philips.com

100% recycled paper

4203.064.6324.1

БЪЛГАРСКИ

Въведение

Поздравления за вашата покупка и добре дошли във Philips!
За да се възползвате изцяло от предлаганата от Philips поддръжка, регистрирайте продукта си на адрес **www.philips.bg/welcome**.

Общо описание

1 Бутон за вкл./изкл.
2 Задвижващ блок
3 Бутони за освобождаване
4 Ос на пасатора с вграден режещ блок
5 Блок за поставяне на телената бъркалка
6 Телена бъркалка
7 Блок за поставяне на кълцащата приставка
8 Режещ блок на кълцащата приставка
9 Купа на кълцащата приставка
10 Мерителна кана

Важна информация за безопасност

Преди да използвате уреда, прочетете внимателно тази важна информация и я запазете за справка в бъдеще.

Опасност

- Никога не потапяйте задвижващия блок във вода или друга течност и не го мийте с течаща вода. Почиствайте задвижващия блок само с влажна кърпа.

Предупреждение

- Преди да включите уреда в електрически контакт, проверете дали посоченото върху уреда напрежение отговаря на това на местната електрическа мрежа.
- Не използвайте уреда, ако щепселът, захранващият кабел или други части са повредени или имат видими пукнатини.
- Никога не използвайте режещия блок на кълцащата приставка без купата на кълцащата приставка.
- Този уред може да се използва от хора с намалени физически възприятия или умствени недостатъци или без опит и познания, ако са под наблюдение или са инструктирани за безопасна употреба на уреда и са разбрали евентуалните опасности.
- Този уред не бива да се използва от деца. Пазете уреда и захранващия кабел далече от достъпа на деца.
- Не позволявайте на деца да си играят с уреда.
- Не се допирайте до режещите ръбове на ножа при никакви обстоятелства, особено когато уредът е включен в контакта. Ножовете са много остри.
- Ако режещият блок блокира, изключете уреда от контакта, преди да отстраните продуктите, които са го блокирали.
- С оглед предотвратяване на опасност, при повреда в захранващия кабел той трябва да бъде сменен от Philips, оторизиран от Philips сервиз или квалифициран техник.
- За да избегнете разплискване, винаги потапяйте оста на пасатора в продуктите, преди да включите уреда, особено когато обработвате горещи продукти.
- Внимавайте, когато наливате горещи течности в каната, тъй като горещата течност и парата могат да причинят изгаряния.

Внимание

- Винаги изключвайте уреда от контакта, ако е оставен без надзор и преди сглобяване, разглобяване или почистване.
- Никога не използвайте аксесоари или части от други производители или такива, които не са специално препоръчани от Philips. При използване на такива аксесоари или части вашата гаранция става невалидна.
- Този уред трябва да се използва само за целите, за които е предназначен, както е показано в ръководството за потребителя.
- Този уред е предназначен само за битови цели.
- Не превишавайте количествата и времената за обработка, посочени в таблицата.
- Никога не сипвайте в мерителната кана или купата на кълцащата приставка продукти, които са по-горещи от 80°C/175°F.
- Не използвайте уреда с някоя от приставките повече от 3 минути без прекъсване. Оставете уреда да изстине за 15 минути, преди да продължите обработката.
- Почиствайте режещия блок на оста на пасатора на течаща вода. Никога не потапяйте оста на пасатора в гореща вода.
- След почистване оставяйте оста на пасатора да изсъхне. Приберете в хоризонтално положение или с ножа нагоре. Преди да приберете оста на пасатора, се уверете, че режещият блок е напълно сух.

Електромагнитни излъчвания (EMF)

Този уред на Philips е в съответствие с нормативната уредба и всички действащи стандарти, свързани с излагането на електромагнитни излъчвания.

Поръчване на аксесоари

За да закупите аксесоари или резервни части, посетете **www.shop.philips.com/service** или търговец на уреди Philips. Можете също да се свържете с Центъра за обслужване на потребители на Philips във вашата страна (потърсете данните за контакт в международната гаранционна карта).
Можете да поръчате малка кълцаща приставка с директно задвижване (под сервизен номер 4203 035 83450) от търговец или сервизен център на Philips, като допълнителен аксесоар.

Рециклиране

- Този символ върху даден продукт означава, че изделието отговаря на изискванията на европейската Директива 2012/19/ЕС. Информирайте се относно местната система за разделно събиране на отпадъци за електрически и електронни продукти. Следвайте местните разпоредби и никога не изхвърляйте изделието с обикновените битови отпадъци. Правилното изхвърляне на старите продукти помага за предотвратяването на отрицателните последствия за околната среда и човешкото здраве (фиг. 1).

Гаранция и поддръжка

Ако се нуждаете от информация или поддръжка, посетете **www.philips.bg/support** или прочетете листовката за международна гаранция.

Рецепта за бебешка храна

Продукти

- 50 г задушени картофи
- 50 г варено пилешко
- 50 г варен френски боб
- 100 мл мляко

1 Сложете всички продукти в мерителната кана.

2 Натиснете и задръжте бутона за включване/изключване и оставете уреда да работи в продължение на 5 секунди.

ČEŠTINA

Úvod

Blahopřejeme vám k nákupu a vítáme vás ve společnosti Philips. Abyste mohli plně využít podpory, kterou Philips poskytuje, zaregistrujte svůj výrobek na adrese **www.philips.com/welcome**.

Všeobecný popis

1 Vypínač
2 Motorová jednotka
3 Uvolňovací tlačítka
4 Nástavec mixéru se zabudovanou nožovou jednotkou
5 Spojovací jednotka na šlehač
6 Šlehač
7 Spojovací jednotka sekáčku
8 Nožová jednotka sekáčku
9 Miska sekáčku
10 Nádoba mixéru

Důležité bezpečnostní informace

Před použitím přístroje si pečlivě přečtěte tuto příručku s důležitými informacemi a uschovejte ji pro budoucí použití.

Nebezpečí

- Nikdy nesmíte motorovou jednotku ponořit do vody nebo do jiné kapaliny, ani ji mýt pod tekoucí vodou. K čištění motorové jednotky používejte pouze navlhčený hadřík.

Varování

- Dříve než přístroj připojíte do sítě, zkontrolujte, zda napětí uvedené na přístroji souhlasí s napětím v místní elektrické síti.
- Pokud byste zjistili, že zástrčka, napájecí kabel nebo jiný díl je poškozený nebo má praskliny, přístroj nepoužívejte.
- Nožovou jednotku sekáčku požívejte výhradně s miskou sekáčku.
- Přístroj mohou používat osoby se sníženými fyzickými, smyslovými nebo duševními schopnostmi nebo nedostatkem zkušeností a znalostí, pokud jsou pod dohledem nebo byly poučeny o bezpečném používání přístroje a rozumí všem rizikům spojeným s používáním přístroje.
- Přístroj nesmějí používat děti. Udržujte přístroj a jeho napájecí kabel mimo dosah dětí.
- Děti si s přístrojem nesmí hrát.
- Nedotýkejte se ostří nožové jednotky. To platí zejména v případě, že zařízení je v zásuvce. Nože jsou velmi ostré.
- Pokud se nožová jednotka zasekne, odpojte přístroj ze sítě ještě před odstraňováním surovin, které ji zablokovaly.
- Pokud je poškozen napájecí kabel, musí jeho výměnu provést společnost Philips, autorizovaný servis společnosti Philips nebo obdobně kvalifikovaní pracovníci, aby se předešlo možnému nebezpečí.
- Ponořením nástavce mixéru do surovin před zapnutím přístroje zabráníte stříkání, zvlášť když zpracováváte horké suroviny.
- Při nalévání horké tekutiny do nádoby dbejte zvýšené opatrnosti, horká tekutina a pára vás mohou opařit.

Upozornění

- Necháváte-li přístroj bez dozoru, vždy jej odpojte z napájení. To samé platí také před jeho sestavováním, rozebíráním a čištěním.
- Nikdy nepoužívejte žádné příslušenství ani díly od jiných výrobců nebo takové, které nebyly výslovně doporučeny společností Philips. Pokud použijete takové díly či příslušenství, pozbývá záruka platnosti.
- Přístroj používejte pouze k účelu, ke kterému je určen, jak je vyobrazeno v uživatelské příručce.
- Přístroj je určen výhradně pro použití v domácnosti.
- Nikdy nepřekračujte množství a dobu zpracování potravin uvedené v tabulce.
- Nikdy neplňte nádobu mixéru nebo misku ingrediencemi, které jsou teplejší než 80 °C.
- Nepoužívejte přístroj s jakýmkoli příslušenstvím déle než 3 minuty bez přerušení. Než budete pokračovat ve zpracování, nechte přístroj 15 minut vychladnout.
- Nožovou jednotku nástavce mixéru čistěte pod tekoucí vodou. Nástavec mixéru nikdy neponořujte do vody.
- Po čištění nechte nástavec mixéru oschnout. Skladujte jej buď ve vodorovné poloze, nebo nožem směrem vzhůru. Před uskladněním nástavce mixéru se ujistěte, že je nožová jednotka zcela suchá.

Elektromagnetická pole (EMP)

Tento přístroj Philips odpovídá všem platným normám a předpisům týkajícím se elektromagnetických polí.

Objednávání příslušenství

Chcete-li koupit příslušenství nebo náhradní součásti, navštivte adresu **www.shop.philips.com/service** nebo se obraťte na prodejce výrobků Philips. Také můžete kontaktovat středisko péče o zákazníky společnosti Philips ve své zemi (kontaktní informace naleznete na záručním listu s celosvětovou platností).
Jako další část příslušenství si můžete objednat minisekáček s přímým náhonem (pod katalogovým číslem 4203 035 83450). Obraťte se na prodejce výrobků Philips nebo na servisní středisko společnosti Philips.

Recyklace

- Tento symbol na výrobku znamená, že se na něj vztahuje evropská směrnice 2012/19/EU. Zjistěte si informace o místním systému sběru tříděného odpadu elektrických a elektronických výrobků. Dodržujte místní předpisy a nikdy nelikvidujte výrobek společně s běžným domácím odpadem. Správnou likvidací starých výrobků a baterií pomůžete předejít negativním dopadům na životní prostředí a lidské zdraví (Obr. 1).

Záruka a podpora

Více informací a podporu naleznete na adrese **www.philips.com/support** nebo na samostatném záručním listu s celosvětovou platností.

Recept na přípravu kojenecké stravy

Ingredience

- 50 g vařených brambor
- 50 g vařeného kuřete
- 50 g vařených fazolí
- 100 ml mléka

1 **Všechny přísady vložte do nádoby mixéru.**

2 **Stiskněte a podržte vypínač a nechte přístroj pracovat po dobu 5 sekund.**

HRVATSKI

Uvod

Čestitamo na kupnji i dobro došli u Philips! Kako biste u potpunosti iskoristili podršku koju nudi tvrtka Philips, registrirajte svoj proizvod na: **www.philips.com/welcome**.

Opći opis

1 Gumb za uključivanje/isključivanje
2 Jedinica motora
3 Gumbi za otpuštanje
4 Štapni blender s integriranom jedinicom s rezačima
5 Jedinica za spajanje metlice za miješanje
6 Nastavak za miješanje
7 Jedinica za spajanje sjeckalice
8 Sjeckalica
9 Zdjela sjeckalice
10 Vrč

Važne sigurnosne informacije

Prije uporabe aparata pažljivo pročitajte ove važne informacije i spremite ih za buduće potrebe.

Opasnost

- Nikada ne uranjajte jedinicu motora u vodu ili neku drugu tekućinu i ne ispirite je pod mlazom vode. Čistite je samo vlažnom tkaninom.

Upozorenje

- Prije ukopčavanja aparata provjerite odgovara li mrežni napon naveden na aparatu naponu lokalne mreže.
- Aparat nemojte koristiti ako je utikač, mrežni kabel ili neki drugi dio oštećen ili ima vidljive pukotine.
- Nikada ne koristite sjeckalicu bez posude sjeckalice.
- Ovaj aparat mogu koristiti osobe sa smanjenim fizičkim ili mentalnim sposobnostima te osobe koje nemaju dovoljno iskustva i znanja, pod uvjetom da su pod nadzorom ili da su primili upute u vezi rukovanja aparatom na siguran način te razumiju moguće opasnosti.
- Djeca ne smiju koristiti aparat. Aparat i njegov kabel napajanja držite izvan dohvata djece.
- Djeca se ne smiju igrati aparatom.
- Nemojte dodirivati rubove jedinice s rezačima ni u kojem slučaju, naročito dok je aparat ukopčan u napajanje. Rubovi rezača vrlo su oštri.
- Ako se jedinica s rezačima zaglavi, najprije iskopčajte aparat, a zatim izvadite sastojke koji smetaju.
- Ako se kabel za napajanje ošteti, mora ga zamijeniti tvrtka Philips, ovlašteni Philips servisni centar ili neka druga kvalificirana osoba kako bi se izbjegle potencijalno opasne situacije.
- Kako biste izbjegli prskanje, uvijek prije uključivanja aparata uronite štapni nastavak za miješanje u sastojke, naročito u slučaju obrade vrućih sastojaka.
- Budite pažljivi prilikom izlijevanja vruće tekućine u vrč jer vruće tekućine i para mogu uzrokovati opekotine.

Pažnja

- Ako ga ostavljate bez nadzora te prije sastavljanja, rastavljanja ili čišćenja, aparat obavezno iskopčajte iz napajanja.
- Nemojte nikada koristiti dodatke ili dijelove drugih proizvođača ili proizvođača koje tvrtka Philips nije izričito preporučila. Ako koristite takve dodatke ili dijelove, vaše jamstvo prestaje vrijediti.
- Aparat koristite isključivo za svrhu kojoj je namijenjen, kao što je prikazano u korisničkom priručniku.
- Ovaj aparat namijenjen je isključivo uporabi u kućanstvu.
- Nemojte premašiti količine i vrijeme priprave naznačene u tablici.
- U vrč ili zdjelu sjeckalice nikada nemojte stavljati sastojke čija je temperatura viša od 80 °C / 175 °F.
- Aparat s bilo kojim nastavkom nemojte koristiti duže od 3 minute bez prekida. Prije nastavka obrade ostavite aparat da se hladi 15 minuta.
- Jedinicu s rezačima iz štapnog blendera operite pod mlazom vode. Štapni blender nikada ne uranjajte u vodu.
- Nakon čišćenja ostavite štapni blender da se osuši. Spremajte ga u vodoravnom položaju ili tako da oštrica bude okrenuta prema gore. Prije spremanja štapnog blendera provjerite je li jedinica s rezačima potpuno suha.

Elektromagnetska polja (EMF)

Ovaj aparat tvrtke Philips sukladan je svim primjenjivim standardima i propisima koji se tiču izloženosti elektromagnetskim poljima.

Naručivanje dodatnog pribora

Kako biste kupili dodatni pribor ili rezervne dijelove, posjetite **www.shop.philips.com/service** ili se obratite prodavaču proizvoda tvrtke Philips. Možete kontaktirati i centar za potrošače tvrtke Philips u svojoj državi (podatke za kontakt pronaći ćete u međunarodnom jamstvenom listu). Malu sjeckalicu s izravnim pogonom možete naručiti (pod brojem 4203 035 83450) kod distributera proizvoda tvrtke Philips ili u servisnom centru Philips kao zaseban dodatak.

Recikliranje

- Ovaj simbol na proizvodu znači da je proizvod obuhvaćen direktivom Europske unije 2012/19/EU. Informirajte se o lokalnim propisima o zasebnom prikupljanju električnih i elektroničkih proizvoda. Slijedite lokalne propise i nikada ne odlažite proizvod s drugim kućanskim otpadom. Pravilnim odlaganjem starih proizvoda pomažete u sprječavanju negativnih posljedica po okoliš i ljudsko zdravlje (Sl. 1).

Jamstvo i podrška

Ako trebate informacije ili podršku, posjetite web-mjesto tvrtke Philips **www.philips.com/support** ili pročitajte zasebni međunarodni jamstveni list.

Recept za hranu za bebu

Sastojci

- 50 g kuhanih krumpira
- 50 g kuhane piletine
- 50 g kuhanih mahuna
- 100 ml mlijeka

1 **Sve sastojke stavite u vrč.**

2 **Pritisnite gumb za uključivanje/isključivanje i zadržite pritisak te ostavite aparat da radi 5 sekundi.**

MAGYAR

Bevezetés

Köszönjük, hogy Philips terméket vásárolt! A Philips által biztosított teljes körű támogatáshoz regisztrálja termékét a **www.philips.com/welcome** oldalon.

Általános leírás

1 Be-/kikapcsoló gomb
2 Motoregység
3 Kioldógombok
4 Aprítórúd beépített aprítókéssel
5 Habverő-csatlakozó egység
6 Habverő
7 Aprító csatlakoztatóegység
8 Aprítókések
9 Aprítóedény
10 Kehely

Fontos biztonsági tudnivalók

A készülék használata előtt figyelmesen olvassa el a fontos tudnivalókat, és őrizze meg későbbi használatra.

Vigyázat!

- Ne merítse a motoregységet vízbe vagy más folyadékba, és ne öblítse le folyóvíz alatt. A motoregység tisztítását csak nedves ruhával végezze.

Figyelmeztetés

- A készülék csatlakoztatása előtt ellenőrizze, hogy a rajta feltüntetett feszültség egyezik-e a helyi hálózatéval.
- Ne használja a készüléket, ha a csatlakozódugó, a hálózati kábel vagy egyéb alkatrészek megsérültek, illetve látható repedés van rajtuk.
- Ne használja az aprítókéseket az aprítóedény nélkül.
- A készüléket csökkent fizikai, érzékelési vagy szellemi képességekkel rendelkező, vagy a készülék működtetésében járatlan személyek is használhatják, amennyiben ezt felügyelet mellett teszik, illetve ismerik a készülék biztonságos működtetésének módját és az azzal járó veszélyeket.
- A készüléket gyermekek nem használhatják. A készüléket és a tápkábelt egyaránt tartsa gyermekektől távol.
- Ne engedje, hogy gyermekek játsszanak a készülékkel.
- Semmilyen körülmények között ne érintse meg az aprítókésegység vágóéleit, főleg ha a készülék csatlakoztatva van. A vágóélek nagyon élesek.
- Ha az aprítókés beszorul, az elakadást okozó anyagok eltávolítása előtt húzza ki a készülék hálózati dugóját a fali aljzatból.
- Ha a hálózati kábel meghibásodik, a kockázatok elkerülése érdekében Philips szakszervizben vagy hivatalos szakszervizben ki kell cserélni.
- A fröcskölés elkerülése érdekében mindig merítse a rúdmixert a hozzávalókba, mielőtt bekapcsolná a készüléket. Különösen ügyeljen erre forró hozzávalók feldolgozása során.
- Legyen óvatos, ha forró vizet önt a mérőpohárba, mert a forró víz és a gőz égési sérülést okozhat.

Figyelmeztetés!

- Ha felügyelet nélkül kívánja hagyni, illetve össze- vagy szétszerelés és tisztítás előtt mindig húzza ki a hálózati kábelt a fali aljzatból.
- Ne használjon más gyártótól származó tartozékot / alkatrészt, vagy olyat, melyet a Philips nem javasolt, mert a garancia érvényét veszti.
- A készüléket csak a használati útmutatóban jelzett rendeltetésszerű célra használja.
- A készüléket kizárólag háztartási használatra tervezték.
- Ne lépje túl a táblázatban feltüntetett mennyiségeket és használati időt.
- Ne töltsön a pohárba vagy az aprítóedénybe 80 °C-nál magasabb hőmérsékletű alapanyagokat.
- Egyik tartozékkal se használja a készüléket három percnél hosszabb ideig megszakítás nélkül. Hagyja hűlni a készüléket 15 percig, mielőtt folytatja a feldolgozást.
- Csapvíz alatt tisztítsa az aprítókésének vágóéleit. Soha ne merítse az aprítórudat vízbe.
- Tisztítás után hagyja az aprítórudat megszáradni. Tárolja vízszintesen vagy az aprítóélekkel felfelé. Mielőtt eltenné az aprítórudat, ellenőrizze, hogy az aprítókések teljesen megszáradtak-e.

Elektromágneses mezők (EMF)

Ez a Philips készülék az elektromágneses terekre érvényes összes vonatkozó szabványnak és előírásnak megfelel.

Tartozékok rendelése

Tartozékok és cserealkatrészek vásárlásához látogasson el a **www.shop.philips.com/service** weboldalra, vagy Philips márkakereskedőjéhez. Az adott ország Philips vevőszolgálatával is felveheti a kapcsolatot (az elérhetőségeket a világszerte érvényes garancialevélben találja). A készülékhez közvetlen vezérlésű mini aprító rendelhető a Philips márkakereskedőtől vagy szakszerviztől (a 4203 035 83450 cikkszámon).

Újrahasznosítás

- Ha ez a szimbólum szerepel a terméken, az azt jelenti, hogy a termék megfelel a 2012/19/EU európai irányelv követelményeinek. Tájékozódjon az elektromos és elektronikus termékek szelektív hulladékként történő gyűjtésének helyi feltételeiről. Kövesse a helyi szabályokat, és ne dobja az elhasznált terméket a háztartási hulladékgyűjtőbe. Az elhasznált termék megfelelő hulladékkezelése segítséget nyújt a környezettel és az emberi egészséggel kapcsolatos negatív következmények megelőzésében (ábra 1).

Garancia és terméktámogatás

Ha információra vagy támogatásra van szüksége, látogasson el a **www.philips.com/support** weboldalra, vagy olvassa el a különálló, világszerte érvényes garancialevelet.

Bébiétel recept

Hozzávalók

- 50 g főtt burgonya
- 50 g főtt csirkehús
- 50 g főtt zöldbab
- 100 ml tej

1 **Tegye a hozzávalókat a mérőedénybe.**

2 **Nyomja meg, és tartsa lenyomva a be-/kikapcsoló gombot, és hagyja a készüléket 5 másodpercig működni.**

ROMÂNĂ

Introducere

Felicitări pentru achiziţie şi bun venit la Philips! Pentru a beneficia pe deplin de asistenţa oferită de Philips, înregistrează-ţi produsul la **www.philips.com/welcome**.

Descriere generală

1 Butonul Pornit/Oprit
2 Unitatea motorului
3 Butoane de deblocare
4 Accesoriu blender cu bloc tăietor integrat
5 Unitate de cuplare pentru tel
6 Tel
7 Unitate de cuplare pentru tocător
8 Bloc tăietor pentru tocat
9 Castron tocător
10 Cană

Informaţii importante privind siguranţa

Citeşte cu atenţie aceste informaţii importante înainte de a utiliza aparatul şi păstrează-le pentru consultare ulterioară.

Pericol

- Nu introduce blocul motor în apă sau în alt lichid şi nici nu-l clăti sub jet de apă. Utilizează o cârpă umedă pentru a-l curăţa.

Avertisment

- Înainte de a conecta aparatul, verifică dacă tensiunea indicată pe aparat corespunde tensiunii de alimentare locale.

- Nu folosi aparatul dacă ştecherul, cablul de alimentare sau alte componente sunt deteriorate sau au fisuri vizibile.
- Nu utilizaţi niciodată blocul tăietor pentru tocat fără castronul tocătorului.
- Acest aparat poate fi utilizat de către persoane care au capacităţi fizice, mentale sau senzoriale reduse sau sunt lipsite de experienţă şi cunoştinţe, dacă sunt supravegheate sau au fost instruite cu privire la utilizarea în condiţii de siguranţă a aparatului şi dacă înţeleg pericolele pe care le prezintă.
- Acest aparat nu trebuie utilizat de copii. Nu lăsa aparatul şi cablul de alimentare la îndemâna copiilor.
- Copii nu trebuie să se joace cu aparatul.
- Nu atinge marginile tăioase ale blocului tăietor, în special atunci când aparatul este conectat. Marginile tăioase sunt foarte ascuţite.
- Dacă blocul tăietor se blochează, scoateţi ştecherul din priză înainte de a îndepărta ingredientele care blochează blocul tăietor.
- În cazul în care cablul de alimentare este deteriorat, acesta trebuie înlocuit întotdeauna de Philips, de un centru de service autorizat de Philips sau de personal calificat în domeniu, pentru a evita orice accident.
- Pentru a evita stropirea, introdu întotdeauna bara blenderului în ingrediente înainte de a porni aparatul, în special când procesezi ingrediente fierbinţi.
- Ai grijă când torni lichid fierbinte în cană, deoarece lichidul fierbinte şi aburul pot cauza arsuri.

Atenţie

- Deconectează întotdeauna aparatul de la curent dacă îl laşi nesupravegheat şi înainte de a-l asambla, dezasambla sau curăţa.
- Nu utiliza niciodată accesorii sau componente de la alţi producători sau care nu au fost recomandate special de Philips. Dacă utilizezi astfel de accesorii sau componente, garanţia ta devine nulă.
- Utilizează acest aparat numai pentru în scopul în care a fost creat, aşa cum se arată în manualul de utilizare.
- Acest aparat este destinat exclusiv uzului casnic.
- Nu depăşi cantităţile maxime şi timpii de preparare indicaţi în tabel.
- Nu umple niciodată bolul sau castronul tocătorului cu ingrediente a căror temperatură depăşeşte 80°C/175°F.
- Nu folosi aparatul cu niciunul dintre accesorii mai mult de 3 minute fără pauză. Lasă aparatul să se răcească timp de 15 minute înainte de a continua procesarea.
- Curăţă blocul tăietor al barei blenderului sub jet de apă. Nu scufunda niciodată bara blenderului în apă.
- După curăţare, lasă bara blenderului să se usuce. Depoziteaz-o fie orizontal, fie cu lama îndreptată în sus. Asigură-te că blocul tăietor este complet uscat înainte de a depozita bara blenderului.

Câmpuri electromagnetice (EMF)

Acest aparat Philips respectă toate standardele şi reglementările aplicabile privind expunerea la câmpuri electromagnetice.

Comandarea accesoriilor

Pentru a cumpăra accesorii sau piese de schimb, vizitează **www.shop.philips.com/service** sau mergi la distribuitorul tău Philips. Poţi, de asemenea, să contactezi Centrul de asistenţă pentru clienţi Philips din ţara ta (consultă broşura de garanţie internaţională pentru detalii de contact). Poţi comanda un tocător fin cu mecanism de acţionare propriu (sub codul de service 4203 035 83450) de la distribuitorul tău Philips sau un centru de service Philips ca accesoriu suplimentar.

Reciclarea

- Acest simbol de pe produs înseamnă că produsul este reglementat de Directiva Europeană 2012/19/UE. Informează-te cu privire la sistemul de colectare separată pentru produse electrice şi electronice. Respectă regulile locale şi nu arunca niciodată produsul împreună cu gunoiul menajer. Reciclarea corectă a produselor vechi contribuie la prevenirea consecinţelor negative asupra mediului şi sănătăţii umane (fig. 1).

Garanţie şi asistenţă

Dacă ai nevoie de informaţii sau de asistenţă, te rugăm să vizitezi **www.philips.com/support** sau să consulţi broşura de garanţie internaţională separată.

Reţetă mâncare pentru copii

Ingrediente

- 50 g cartofi copţi
- 50 g pui fiert
- 50 g fasole verde fiartă
- 100 ml de lapte

1 Adaugă toate ingredientele în bol.

2 Apasă şi ţine apăsat butonul pornit/oprit şi lasă aparatul să funcţioneze timp de 5 secunde.

SLOVENSKY

Úvod

Gratulujeme Vám ku kúpe a vitajte medzi zákazníkmi spoločnosti Philips! Ak chcete využiť všetky výhody zákazníckej podpory spoločnosti Philips, zaregistrujte svoj výrobok na adrese **www.philips.com/welcome**.

Opis zariadenia

1 Vypínač
2 Pohonná jednotka
3 Uvoľňovacie tlačidlá
4 Rameno mixéra s integrovaným nástavcom s čepeľami
5 Nástavec na pripojenie šľahacej metličky
6 Metlička
7 Spojovací nástavec na sekanie
8 Nástavec s čepeľami na sekanie
9 Nádoba na sekanie
10 Nádoba

Dôležité bezpečnostné informácie

Pred použitím zariadenia si pozorne prečítajte tieto dôležité informácie a uschovajte si ich na neskoršie použitie.

Nebezpečenstvo

- Pohonnú jednotku nikdy neponárajte do vody ani inej kvapaliny, ani ju neoplachujte pod tečúcou vodou. Na jej čistenie používajte iba navlhčenú tkaninu.

Varovanie

- Pred pripojením zariadenia skontrolujte, či sa napätie uvedené na zariadení zhoduje s napätím v sieti.
- Zariadenie nepoužívajte, ak sú zástrčka, sieťový kábel alebo iné súčiastky poškodené.
- Nástavce s čepeľami na sekanie nikdy nepoužívajte bez nádoby na sekanie.

- Toto zariadenie môžu používať osoby, ktoré majú obmedzené telesné, zmyslové alebo mentálne schopnosti alebo nemajú dostatok skúseností a znalostí, pokiaľ sú pod dozorom alebo im bolo vysvetlené bezpečné používanie tohto zariadenia a za predpokladu, že rozumejú príslušným rizikám.
- Toto zariadenie nesmú používať deti. Zariadenie a jeho kábel uchovávajte mimo dosahu detí.
- Deti sa nesmú hrať s týmto zariadením.
- Za žiadnych okolností sa nedotýkajte rezných hrán čepelí, najmä keď je zariadenie zapojené do siete. Rezné hrany čepelí sú veľmi ostré.
- Ak sa nástavec s čepeľami zasekne, najskôr odpojte zariadenie zo siete, a až potom uvoľnite suroviny, ktoré blokujú nástavec s čepeľami.
- Poškodený sieťový kábel smie vymeniť jedine personál spoločnosti Philips, servisného strediska autorizovaného spoločnosťou Philips alebo osoba s podobnou kvalifikáciou, aby nedošlo k nebezpečnej situácii.
- Aby nedošlo k vyšplechnutiu, pred zapnutím spotrebiča vždy ponorte rameno mixéra do surovín, predovšetkým ak pracujete s horúcimi surovinami.
- Pri nalievaní horúcej kvapaliny do nádoby buďte opatrní, pretože horúca kvapalina a para môžu spôsobiť obareniny.

Výstraha

- Ak sa chystáte nechať zariadenie bez dozoru a v prípade, že ho chcete poskladať, rozložiť alebo vyčistiť, vždy ho najskôr odpojte od elektrickej siete.
- Nepoužívajte príslušenstvo od iného výrobcu ani diely, ktoré spoločnosť Philips výslovne neodporučila. Ak takéto príslušenstvo alebo diely použijete, záruka stratí platnosť.
- Toto zariadenie používajte len na predpísaný účel podľa pokynov uvedených v návode na používanie.
- Toto zariadenie je určené len na domáce použitie.
- Neprekračujte maximálne množstvá a časy spracovania uvedené v tabuľke.
- Do nádob vkladajte len suroviny, ktorých teplota nepresahuje 80 °C/175 °F.
- Zariadenie nepoužívajte so žiadnym príslušenstvom dlhšie ako 3 minúty bez prerušenia. Zariadenie nechajte pred spracovaním ďalšej dávky surovín na 15 minút vychladnúť.
- Nástavec s čepeľami ramena mixéra čistite pod tečúcou vodou. Rameno mixéra nikdy neponárajte do vody.
- Po očistení nechajte rameno mixéra vyschnúť. Uložte ho horizontálne alebo s čepeľami otočenými nahor. Predtým, ako rameno mixéra odložíte, skontrolujte, či je zariadenie úplne suché.

Elektromagnetické polia (EMF)

Tento spotrebič značky Philips vyhovuje všetkým príslušným normám a smerniciam týkajúcim sa vystavenia elektromagnetickým poliam.

Objednávanie príslušenstva

Ak si chcete zakúpiť príslušenstvo alebo náhradné diely, navštívte webovú stránku **www.shop.philips.com/service**, prípadne sa obráťte na predajcu výrobkov značky Philips. Obrátiť sa môžete aj na Stredisko starostlivosti o zákazníkov spoločnosti Philips vo vašej krajine (podrobnosti nájdete v priloženom celosvetovo platnom záručnom liste).
U svojho predajcu výrobkov značky Philips alebo v servisnom stredisku výrobkov Philips si môžete objednať doplnkové príslušenstvo v podobe malého nástavca na sekanie s priamym pohonom (pod číslom servisného kódu 4203 035 83450).

Recyklácia

- Tento symbol na výrobku znamená, že sa na výrobok vzťahuje Európska smernica 2012/19/EÚ. Informujte sa o miestnom systéme separovaného zberu elektrických a elektronických produktov. Postupujte podľa miestnych predpisov a výrobok nikdy nevyhadzujte spolu s bežným domovým odpadom. Správna likvidácia starých výrobkov pomáha zabrániť negatívnemu vplyvu na životné prostredie a ľudské zdravie (Obr. 1).

Záruka a podpora

Ak potrebujete informácie alebo podporu, navštívte webovú stránku **www.philips.com/support** alebo si preštudujte informácie v priloženom celosvetovo platnom záručnom liste.

Recept na detskú výživu

Suroviny

- 50 g uvarených zemiakov
- 50 g vareného kurčaťa
- 50 g uvarených fazuľových strukov
- 100 ml mlieka

1 Vložte všetky prísady do nádoby.

2 Stlačte a podržte vypínač a nechajte zariadenie pracovať 5 sekúnd.

SLOVENŠČINA

Uvod

Čestitamo vam za nakup in dobrodošli pri Philipsu! Če želite popolnoma izkoristiti podporo, ki jo nudi Philips, registrirajte izdelek na **www.philips.com/welcome**.

Splošni opis

1 Gumb za vklop/izklop
2 Motorna enota
3 Gumbi za sprostitev
4 Palični mešalnik z vgrajeno rezilno enoto
5 Sklopna enota metlice
6 Metlica
7 Sklopna enota sekljalnika
8 Rezilna enota sekljalnika
9 Posoda za sekljanje
10 Vrč

Pomembne varnostne informacije

Pred uporabo aparata natančno preberite te pomembne informacije in jih shranite za poznejšo uporabo.

Nevarnost

- Motorne enote ne potapljajte v vodo ali katerokoli drugo tekočino in je ne spirajte z vodo. Za čiščenje motorne enote uporabljajte le vlažno krpo.

Opozorilo

- Preden priključite aparat na električno omrežje, preverite, ali napetost, navedena na aparatu, ustreza napetosti lokalnega električnega omrežja.
- Aparata ne uporabljajte, če je poškodovan ali vidno razpokan vtikač, napajalni kabel ali druga komponenta.
- Rezilne enote sekljalnika ne uporabljajte brez posode za sekljanje.
- Ta aparat lahko uporabljajo osebe z zmanjšanimi fizičnimi ali psihičnimi sposobnostmi ali s pomanjkljivimi izkušnjami in znanjem, če so prejele navodila glede varne uporabe aparata ali jih pri uporabi nadzoruje odgovorna oseba, ki jih opozori na morebitne nevarnosti.
- Aparata ne smejo uporabljati otroci. Aparat in omrežni kabel hranite izven dosega otrok.
- Otroci naj se ne igrajo z aparatom.
- Nikoli se ne dotikajte robov rezilne enote, predvsem ko je aparat priključen na električno omrežje. Rezilni robovi so zelo ostri.

- Če se rezilna enota zatakne, aparat izključite iz električnega omrežja in šele nato odstranite hrano, ki blokira rezilno enoto.
- Poškodovani omrežni kabel sme zamenjati le podjetje Philips, Philipsov pooblaščeni servis ali ustrezno usposobljeno osebje.
- Da preprečite škropljenje, palični mešalnik vedno pogreznite v sestavine, preden vklopite aparat, predvsem pri obdelovanju vročih sestavin.
- Pri nalivanju vroče tekočine v vrč bodite previdni, ker se lahko opečete z vročo tekočino ali paro.

Previdno

- Preden aparat pustite brez nadzora, sestavite, razstavite ali očistite, ga izključite iz električnega omrežja.
- Ne uporabljajte nastavkov ali delov drugih proizvajalcev, ki jih Philips posebej ne priporoča. V primeru uporabe tovrstnih nastavkov se garancija razveljavi.
- Aparat uporabljajte samo v predvideni namen, ki je naveden v uporabniškem priročniku.
- Aparat je namenjen izključno uporabi v gospodinjstvu.
- Ne prekoračite količine in časa obdelave, ki sta navedena v preglednici.
- V vrč in posodo sekljalnika ne dajajte sestavin, ki imajo temperaturo nad 80 °C/175 °F.
- Aparata z nastavki ne uporabljajte neprekinjeno dlje kot 3 minute. Pred nadaljevanjem obdelave počakajte 15 minut, da se aparat ohladi.
- Rezilno enoto paličnega mešalnika očistite pod tekočo vodo. Paličnega mešalnika ne potapljajte v vodo.
- Po čiščenju počakajte, da se palični mešalnik posuši. Shranite ga v vodoravnem položaju ali tako, da je rezilna enota obrnjena navzgor. Rezilna enota mora biti popolnoma suha, preden shranite palični mešalnik.

Elektromagnetna polja (EMF)

Ta Philipsov aparat ustreza vsem veljavnim standardom in predpisom glede izpostavljenosti elektromagnetnim poljem.

Naročanje dodatne opreme

Če želite kupiti dodatno opremo ali nadomestne dele, obiščite spletno stran **www.shop.philips.com/service** ali Philipsovega prodajalca. Obrnete se lahko tudi na Philipsov center za pomoč uporabnikom v svoji državi (kontaktne podatke si oglejte na mednarodnem garancijskem listu). Kot dodatno opremo lahko pri lokalnem Philipsovem prodajalcu ali na Philipsovem servisnem centru naročite neposredno gnani mini sekljalnik (pod kodo 4203 035 83450).

Recikliranje

- Ta simbol na izdelku pomeni, da zanj velja evropska direktiva 2012/19/EU. Poizvedite, kako je na vašem območju organizirano ločeno zbiranje odpadnih električnih in elektronskih izdelkov. Upoštevajte lokalne predpise in izdelka ne odlagajte z običajnimi gospodinjskimi odpadki. S pravilnim odlaganjem izrabljenih izdelkov pomagate preprečevati morebitne negativne posledice za okolje in zdravje ljudi (Sl. 1).

Garancija in podpora

Če potrebujete informacije ali podporo, obiščite **www.philips.com/support** ali preberite ločeni mednarodni garancijski list.

Recept za otroško hrano

Sestavine

- 50 g kuhanega krompirja
- 50 g kuhanega piščančjega mesa
- 50 g kuhanega stročjega fižola
- 100 ml mleka

1 Vse sestavine stresite v posodo.

2 Pridržite gumb za vklop/izklop in aparat pustite delovati 5 sekund.

SRPSKI

Uvod

Čestitamo vam na kupovini i dobro došli u Philips! Da biste imali sve pogodnosti podrške koju pruža Philips, registrujte svoj proizvod na **www.philips.com/welcome**.

Opšti opis

1 Dugme za uključivanje/isključivanje
2 Jedinica motora
3 Dugmad za otpuštanje
4 Cilindrični blender sa ugrađenom jedinicom sa sečivima
5 Jedinica za povezivanje mutilice
6 Mutilica
7 Jedinica za povezivanje seckalice
8 Sečivo seckalice
9 Posuda za seckanje
10 Posuda

Važne bezbednosne informacije

Pre upotrebe aparata pažljivo pročitajte ove važne informacije i sačuvajte ih za buduće potrebe.

Opasnost

- Nikad ne potapajte jedinicu motora u vodu ili bilo kakvu drugu tečnost i nemojte je ispirati pod slavinom. Za čišćenje jedinice motora upotrebljavajte samo vlažnu krpu.

Upozorenje

- Pre uključivanja aparata proverite da li napon naznačen na aparatu odgovara naponu lokalne mreže.
- Aparat ne upotrebljavajte ako su utikač, kabl ili drugi delovi oštećeni ili na njima ima vidljivih pukotina.
- Nikada nemojte koristiti uređaj za seckanje bez posude za seckanje.
- Ovaj aparat mogu da koriste osobe sa smanjenim fizičkim, senzornim ili mentalnim sposobnostima, ili nedostatkom iskustva i znanja, pod uslovom da su pod nadzorom ili da su dobile uputstva za bezbednu upotrebu aparata i da razumeju moguće opasnosti.
- Deca ne smeju da koriste ovaj aparat. Aparat i njegov kabl držite van domašaja dece.
- Deca ne bi trebalo da se igraju aparatom.
- Nemojte da dodirujete oštre ivice sečiva u bilo kojim uslovima, naročito kada je aparat priključen na električnu mrežu. Sečiva su veoma oštra.
- Ako se jedinica sa sečivima zaglavi, isključite aparat iz električne mreže pre uklanjanja sastojaka koji blokiraju jedinicu sa sečivima.
- Ako je glavni kabl oštećen, on uvek mora biti zamenjen od strane kompanije Philips, ovlašćenog Philips servisa ili na sličan način kvalifikovanih osoba, kako bi se izbegao rizik.
- Da biste izbegli prskanje, uvek uronite blender u sastojke pre nego što uključite aparat, naročito kada obrađujete vruće sastojke.
- Budite pažljivi kada sipate vrelu tečnost u posudu jer vrela tečnost i para mogu da uzrokuju opekotine.

Opomena

- Uvek isključite aparat iz električne mreže ako ćete ga ostaviti bez nadzora ili pre sklapanja, rasklapanja ili čišćenja.

- Nikada nemojte koristiti dodatke ili delove drugih proizvođača odnosno one dodatke i delove koje kompanija Philips nije izričito preporučila. U slučaju upotrebe takvih dodataka ili delova, garancija prestaje da važi.
- Ovaj aparat koristite isključivo za svrhe za koje je namenjen, kao što je prikazano u korisničkom priručniku.
- Aparat je namenjen isključivo upotrebi u domaćinstvu.
- Nemojte prekoračiti količine i vremena pripremanja koji su navedeni u tabeli.
- Posudu za seckanje nemojte nikada da punite sastojcima koji su topliji od 80°C/175°F.
- Nemojte da koristite aparat ni sa jednim dodatkom duže od 3 minuta bez prekida. Ostavite aparat da se hladi 15 minuta pre nego što nastavite sa obradom.
- Očistite jedinicu sa sečivima blendera pod mlazom vode. Nikada nemojte da uranjate blender u vodu.
- Ostavite cilindrični blender da se osuši nakon čišćenja. Odložite ga horizontalno ili tako da sečivo bude okrenuto nagore. Proverite da li je jedinica sa sečivima potpuno suva pre nego što odložite cilindrični blender.

Elektromagnetna polja (EMF)

Ovaj Philips aparat usklađen je sa svim primenjivim standardima i propisima u vezi sa elektromagnetnim poljima.

Naručivanje dodataka

Da biste kupili dodatke ili rezervne delove, posetite **www.shop.philips.com/service** ili se obratite svom prodavcu Philips proizvoda. Takođe možete da se obratite centru za korisničku podršku kompanije Philips u svojoj zemlji (podatke za kontakt potražite na međunarodnom garantnom listu). Mini seckalicu sa direktnim pogonom (pod servisnim brojem 4203 035 83450) možete da naručite od distributera Philips proizvoda ili u Philips servisnom centru kao dodatak.

Recikliranje

- Ovaj simbol na proizvodu označava da je proizvod pokriven evropskom direktivom 2012/19/EU. Informišite se o lokalnom sistemu za odvojeno prikupljanje električnih i elektronskih proizvoda. Postupajte u skladu sa lokalnim propisima i nikada nemojte da odlažete proizvod sa uobičajenim otpadom iz domaćinstva. Pravilno odlaganje starih proizvoda doprinosi sprečavanju negativnih posledica po životnu sredinu ili zdravlje ljudi (Sl. 1).

Garancija i podrška

Ako vam trebaju informacije ili podrška, posetite **www.philips.com/support** ili pročitajte međunarodni garantni list.

Recept za hranu za bebu

Sastojci

- 50 g kuvanog krompira
- 50 g kuvane piletine
- 50 g kuvanih mahuna
- 100 ml mleka

1 Sve sastojke stavite u posudu.

2 Pritisnite i zadržite dugme za uključivanje/isključivanje i pustite aparat da radi 5 sekundi.



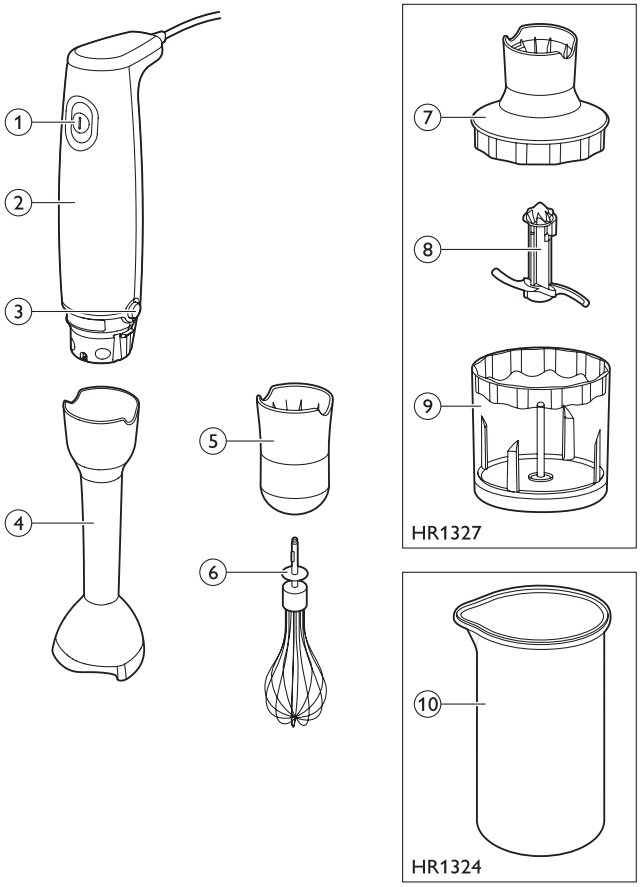



		Kg (MAX)	
		100-200 g	30 sec.
		100-400 ml	60 sec.
		100-500 ml	60 sec.
		100-1000 ml	60 sec.
HR1327		100 g	5 × 1 sec.
		100 g (max)	5 sec.
		20 g	5 × 1 sec.
		50-100 g	3 × 5 sec.
		100 g	2 × 10 sec.
		50 g	5 × 1 sec.
		250 ml	70-90 sec.
		4×	120 sec.

2×2×2 cm

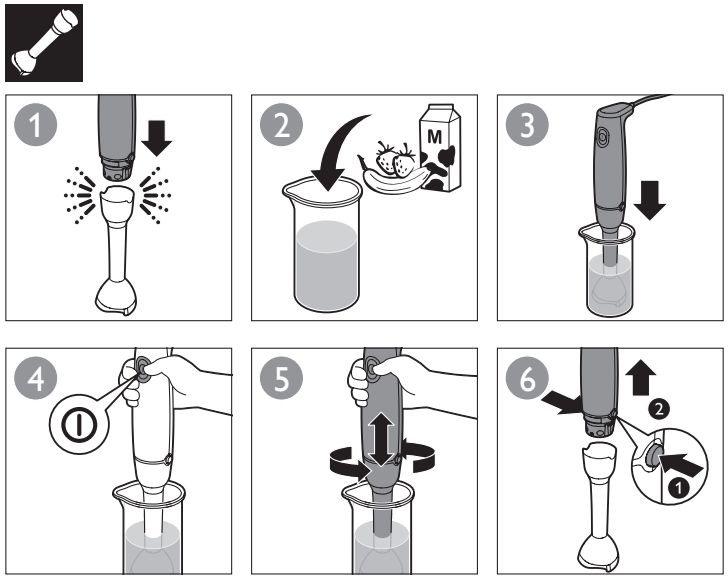

HR1327

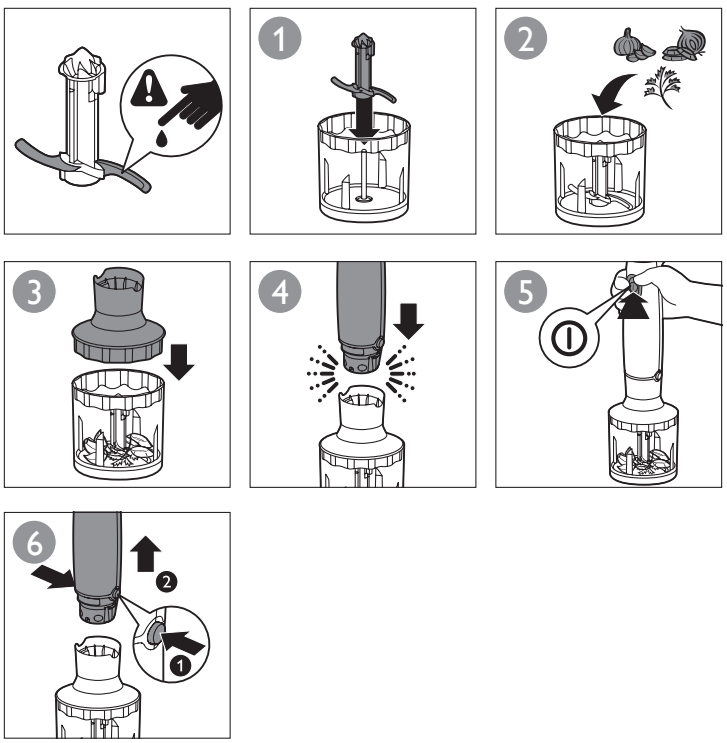

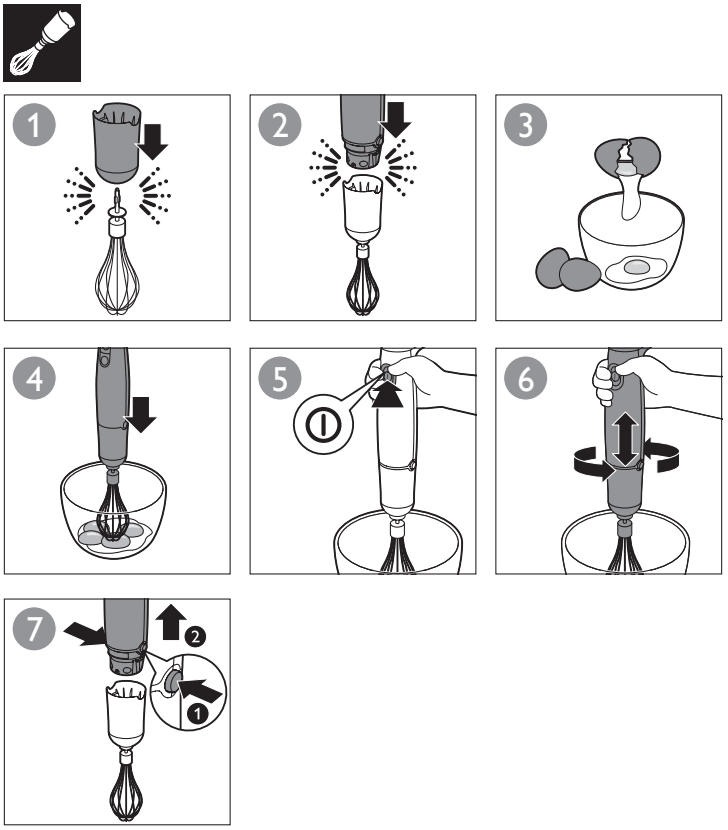

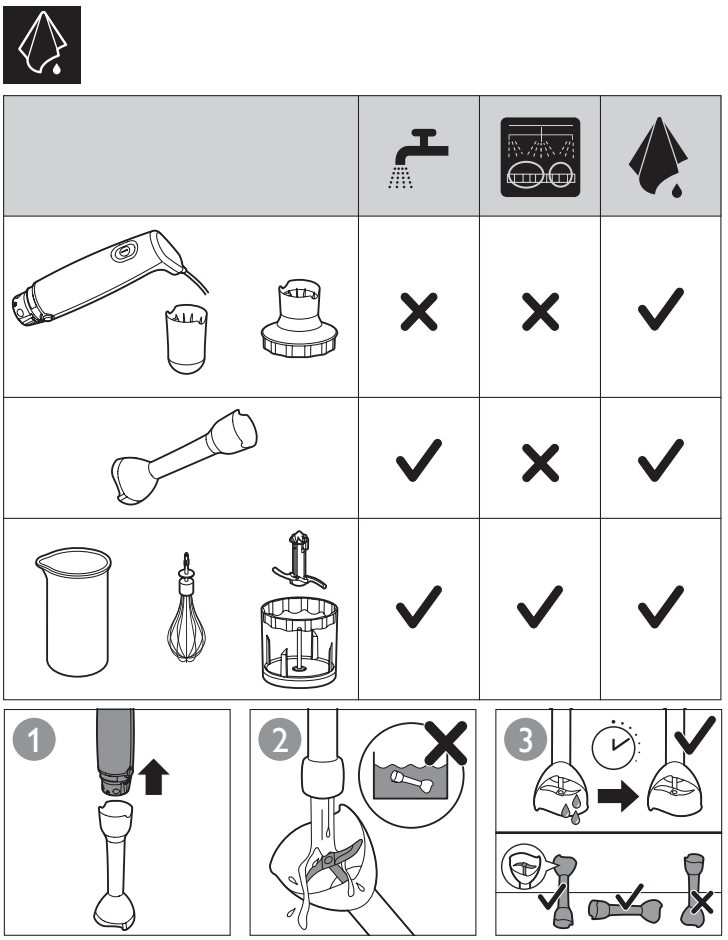

tehnoteka

https://tehnoteka.rs

Ovaj dokument je originalno proizveden i objavljen od strane proizvođača, brenda Philips, i preuzet je sa njihove zvanične stranice. S obzirom na ovu činjenicu, Tehnoteka ističe da ne preuzima odgovornost za tačnost, celovitost ili pouzdanost informacija, podataka, mišljenja, saveta ili izjava sadržanih u ovom dokumentu.

Napominjemo da Tehnoteka nema ovlašćenje da izvrši bilo kakve izmene ili dopune na ovom dokumentu, stoga nismo odgovorni za eventualne greške, propuste ili netačnosti koje se mogu naći unutar njega. Tehnoteka ne odgovara za štetu nanesenu korisnicima pri upotrebi netačnih podataka. Ukoliko imate dodatna pitanja o proizvodu, ljubazno vas molimo da kontaktirate direktno proizvođača kako biste dobili sve detaljne informacije.

Za najnovije informacije o ceni, dostupnim akcijama i tehničkim karakteristikama proizvoda koji se pominje u ovom dokumentu, molimo posetite našu stranicu klikom na sledeći link:

https://tehnoteka.rs/p/philips-stapni-mikser-hr-132400-akcija-cena/