tehnoteka

https://tehnoteka.rs

Uputstvo za montažu

LG televizor 70UQ81003LB



Tehnoteka je online destinacija za upoređivanje cena i karakteristika bele tehnike, potrošačke elektronike i IT uređaja kod trgovinskih lanaca i internet prodavnica u Srbiji. Naša stranica vam omogućava da istražite najnovije informacije, detaljne karakteristike i konkurentne cene proizvoda.

Posetite nas i uživajte u ekskluzivnom iskustvu pametne kupovine klikom na link:

https://tehnoteka.rs/p/lg-televizor-70uq81003lb-akcija-cena/

LG
Life's Good

MFL71889602 22201REV00

www.lg.com/support

PDF

UQ81*

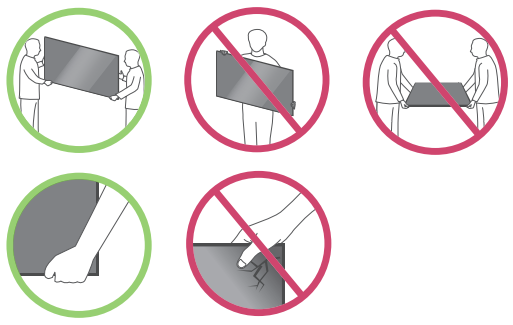

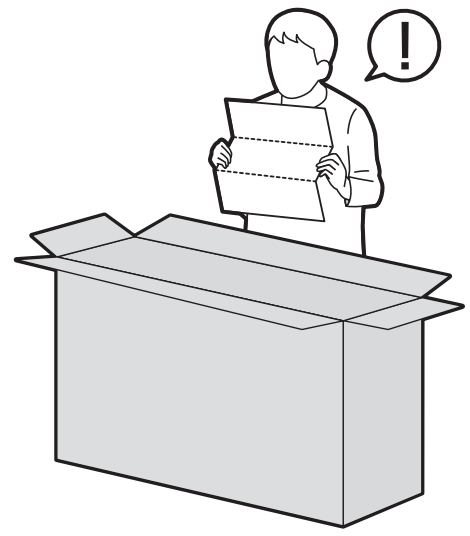

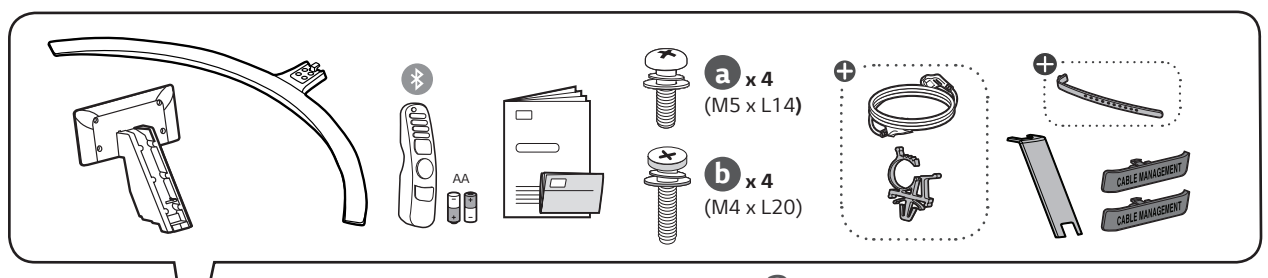

1

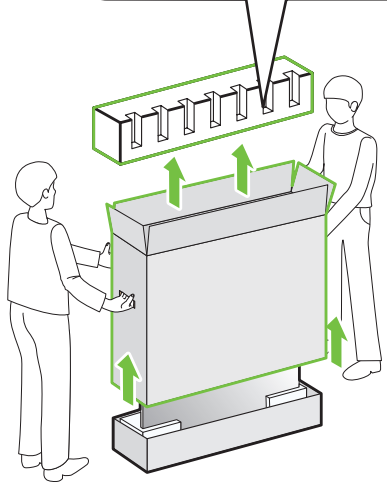

2

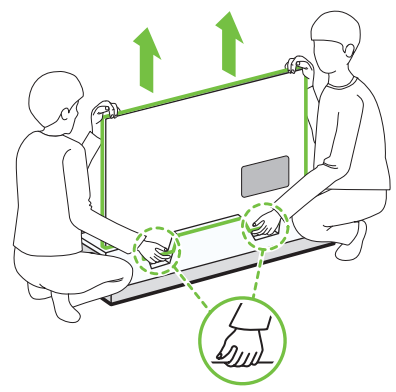

3

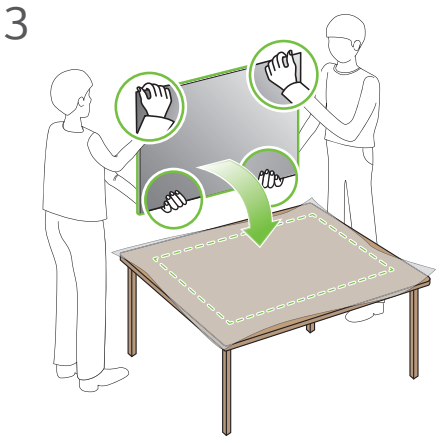

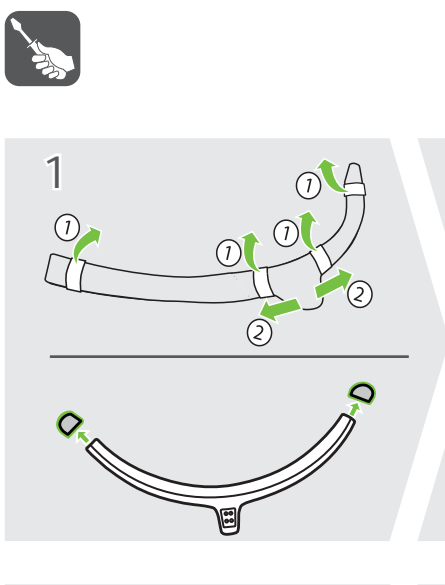

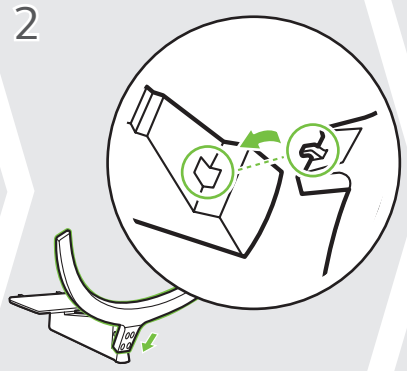

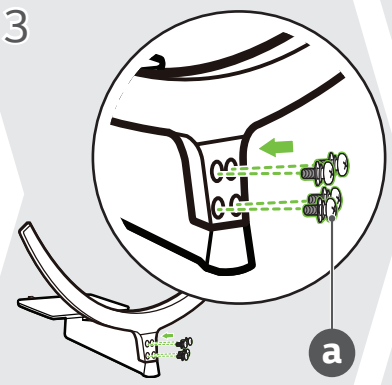

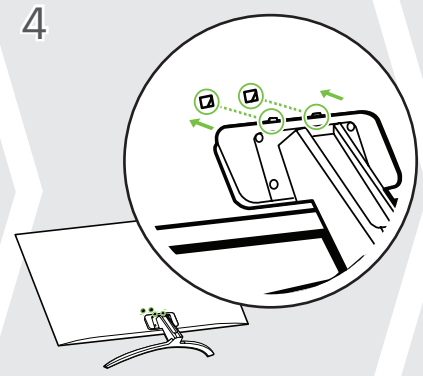

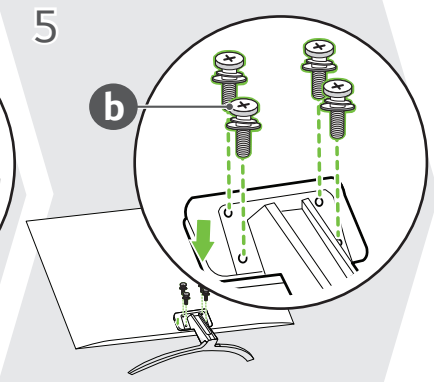

6

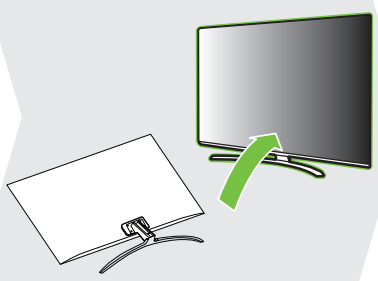

7

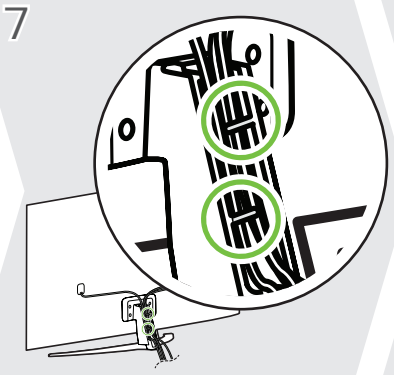

8

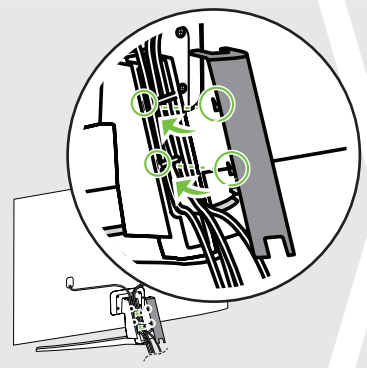

9

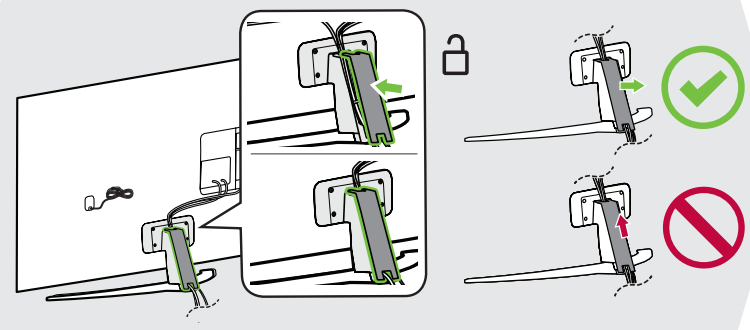

10
70UQ81*

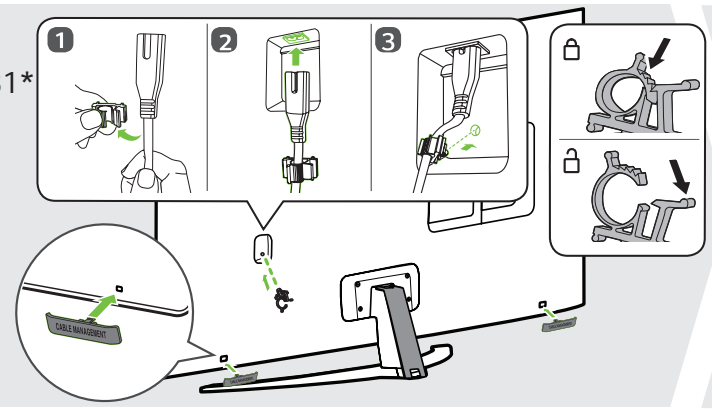

11 75UQ81*

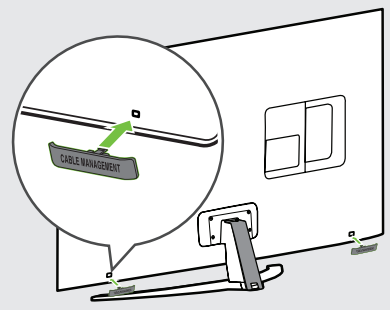

12

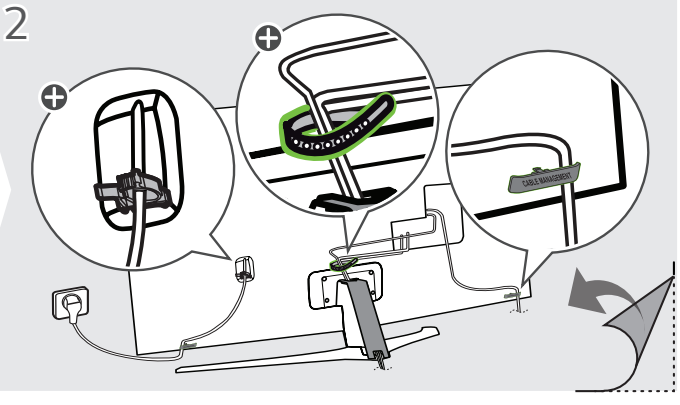

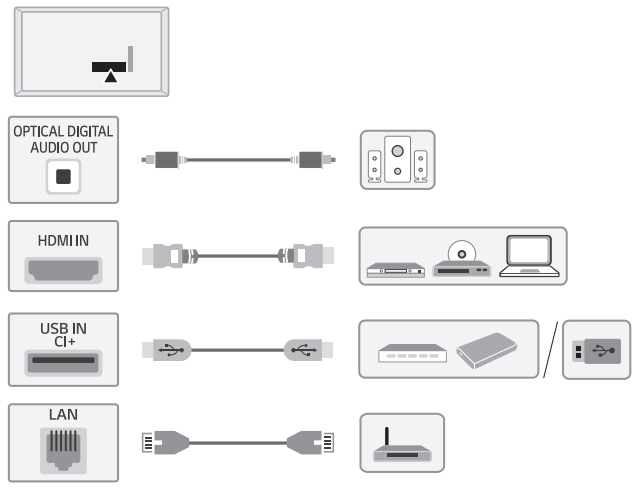

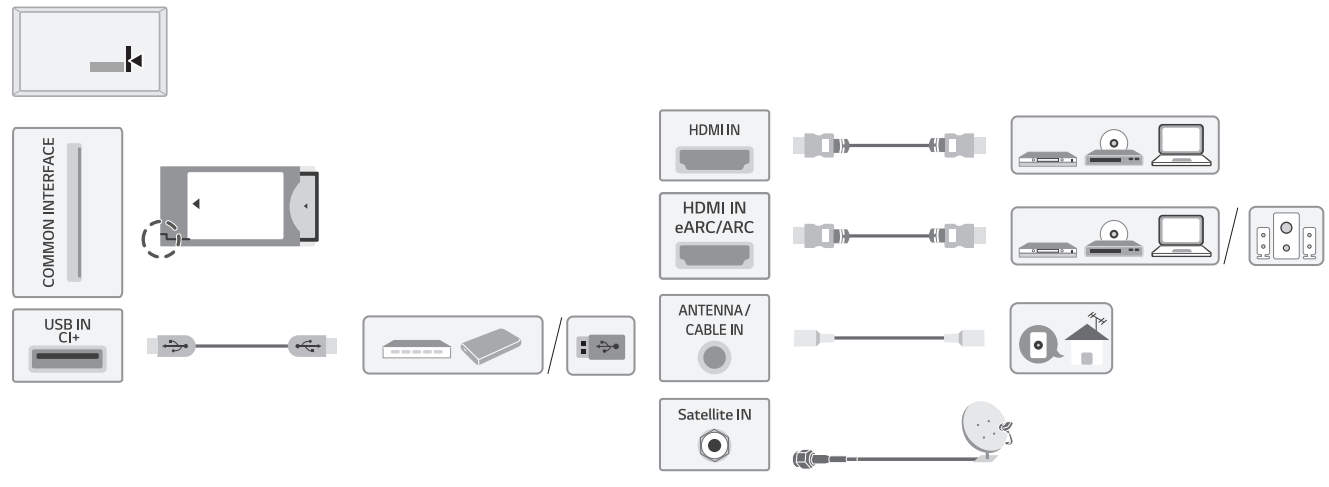





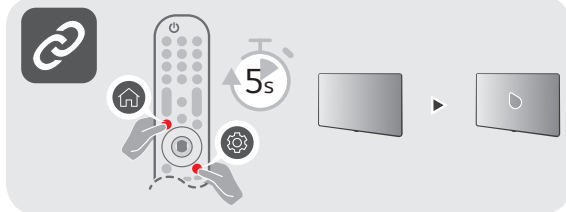



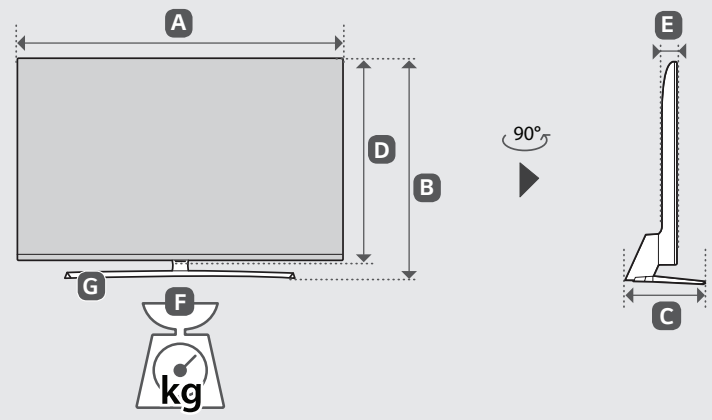

		A	B	C	D	E	F	F - G
		(mm)					(kg)	
70UQ81003LB 70UQ81003LK 70UQ81006LB	70UQ81006LK 70UQ81009LB 70UQ81009LK	1562	986	378	907	59.9	31.6	28.4
75UQ81003LA 75UQ81003LB 75UQ81003LJ 75UQ81003LK 75UQ81006LB	75UQ81006LK 75UQ81009LB 75UQ81009LC 75UQ81009LK 75UQ81009LL	1678	1045	378	964	59.9	34.6	31.4
Power requirement		AC 100-240 V ~ 50 / 60 Hz						

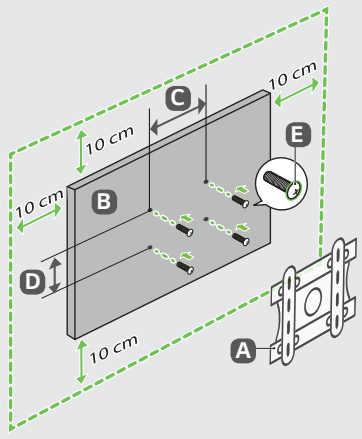

A	B	C x D (mm)	E
LSW440B	70/75UQ81*	400 x 400	M6

English	· Read **Safety and Regulatory.**
Deutsch	· Lesen Sie die **Sicherheitsanweisungen und Richtlinien**.
Français	· Lire le document **Sécurité et mesures réglementaires**.
Italiano	· Leggere il manuale **Sicurezza e normative**.
Español	· Leer **Seguridad y normativa.**
Português	· Ler informações sobre a **Segurança e Regulamentos**.
Nederlands	· **Veiligheidsinformatie en regelgeving** lezen.
Ελληνικά	· Διαβάστε τις **οδηγίες για την ασφάλεια και τους κανονισμούς**.
Slovenščina	· Preberite **varnostne in regulativne vidike**.
Hrvatski	· Pročitajte **Sigurnost i usklađenost s propisima**.
Shqip	· Lexoni paragrafin **"Siguria dhe rregullimi"**.
Bosanski	· Pročitajte dio **Sigurnost i propisi**.
Македонски	· Прочитајте за **безбедноста и регулативата**.
Svenska	· Läs **Säkerhet och föreskrifter**.
Magyar	· **Biztonsági szabályzat** megtekintése.
Polski	· Prosimy o przeczytanie **Zasad bezpieczeństwa i uwag dotyczących przepisów.**
Česky	· Přečtěte si část **Bezpečnost a zákonné předpisy**.
Slovenčina	· Prečítajte si **bezpečnostné a regulačné informácie**.
Română	· Consultați manualul referitor la **siguranță și reglementare**.
Български	· Прочетете **Безопасност и регулаторни стандарти**.
Eesti	· Lugege **ohutus- ja normatiivteavet**.
Lietuvių k.	· Perskaitykite **Saugos ir norminius reikalavimus**.
Latviešu	· Izlasiet sadaļu **Drošība un normatīvi**.
Srpski	· Pročitajte odeljak **Bezbednost i regulatorna pitanja**.
Norsk	· Les **sikkerhet og forskrifter**.
Dansk	· Læs **sikkerhed og lovmæssige bestemmelser**.
Suomi	· Lue **Turvallisuus ja säännökset** -osio.

⊕ : Depending on model / Abhängig vom Modell / Selon le modèle / In base al modello / En función del modelo / Dependendo do modelo / Afhankelijk van het model / Αν λογα με το μοντ λο / Odvisno od modela / Típusfüggő / Zależnie od modelu / Závisí na modelu / V závislosti od modelu / În funcţie de model / в зависимост от модела / Sõltub mudelist / Priklauso nuo modelio / Atkarībā no modeļa / U zavisnosti od modela / Ovisno o modelu / Në varësi të modelit / Ovisno o modelu / во зависност од моделот / Beroende på modell / Avhengig av modell / Afhængigt af modellen / Mallin mukaan

tehnoteka

https://tehnoteka.rs

Ovaj dokument je originalno proizveden i objavljen od strane proizvođača, brenda LG, i preuzet je sa njihove zvanične stranice. S obzirom na ovu činjenicu, Tehnoteka ističe da ne preuzima odgovornost za tačnost, celovitost ili pouzdanost informacija, podataka, mišljenja, saveta ili izjava sadržanih u ovom dokumentu.

Napominjemo da Tehnoteka nema ovlašćenje da izvrši bilo kakve izmene ili dopune na ovom dokumentu, stoga nismo odgovorni za eventualne greške, propuste ili netačnosti koje se mogu naći unutar njega. Tehnoteka ne odgovara za štetu nanesenu korisnicima pri upotrebi netačnih podataka. Ukoliko imate dodatna pitanja o proizvodu, ljubazno vas molimo da kontaktirate direktno proizvođača kako biste dobili sve detaljne informacije.

Za najnovije informacije o ceni, dostupnim akcijama i tehničkim karakteristikama proizvoda koji se pominje u ovom dokumentu, molimo posetite našu stranicu klikom na sledeći link:

https://tehnoteka.rs/p/lg-televizor-70uq81003lb-akcija-cena/