tehnoteka

https://tehnoteka.rs

Uputstvo za montažu

LG televizor 50UQ81003LB



Tehnoteka je online destinacija za upoređivanje cena i karakteristika bele tehnike, potrošačke elektronike i IT uređaja kod trgovinskih lanaca i internet prodavnica u Srbiji. Naša stranica vam omogućava da istražite najnovije informacije, detaljne karakteristike i konkurentne cene proizvoda.

Posetite nas i uživajte u ekskluzivnom iskustvu pametne kupovine klikom na link:

https://tehnoteka.rs/p/lg-televizor-50uq81003lb-akcija-cena/

LG
Life's Good

MFL71895902222201REV00

www.lg.com/support

PDF

UQ81*

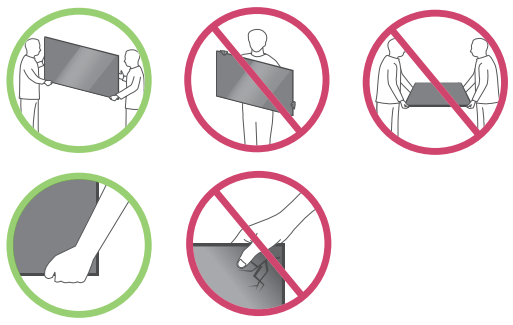

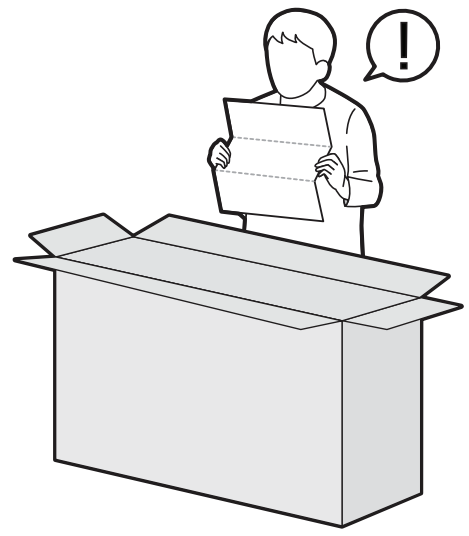

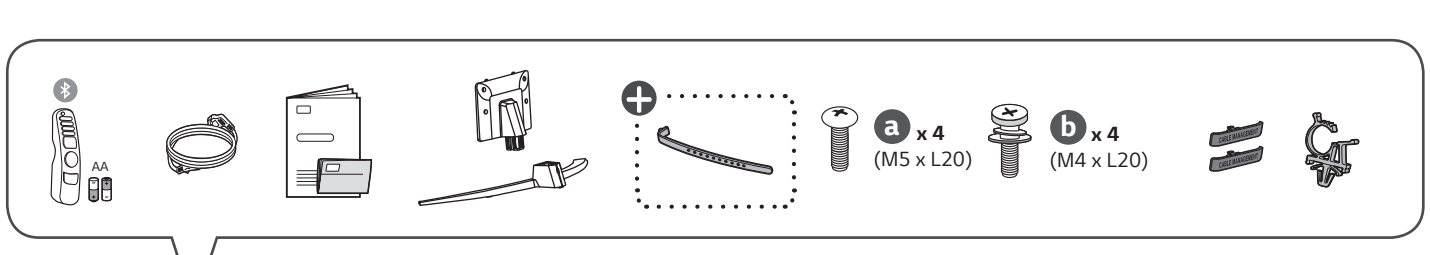

1

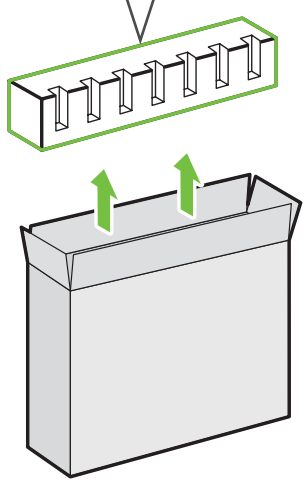

2

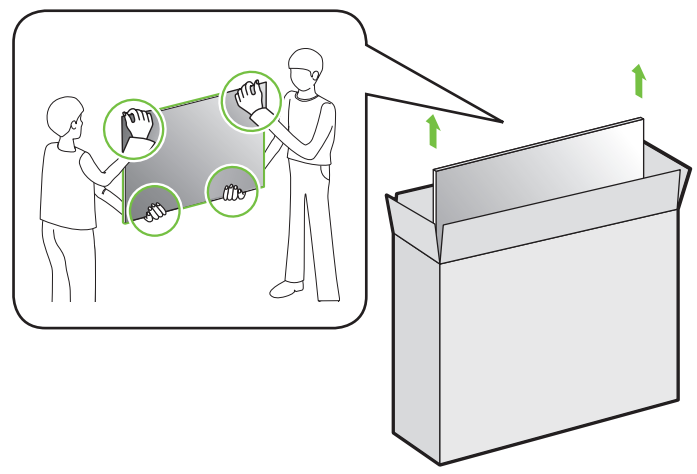

3

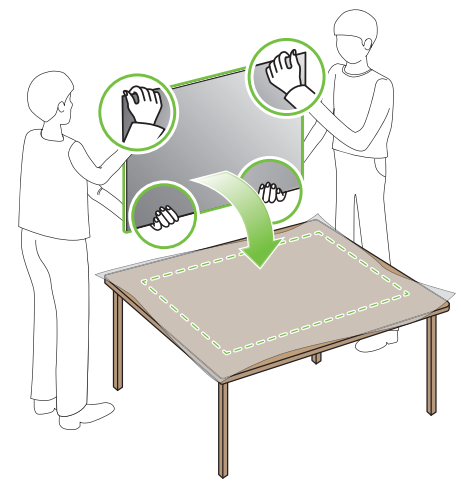

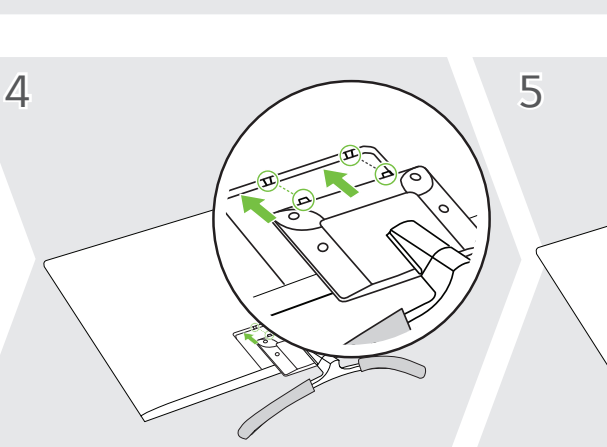

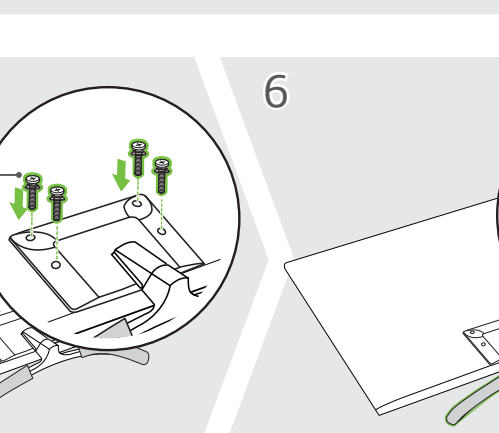

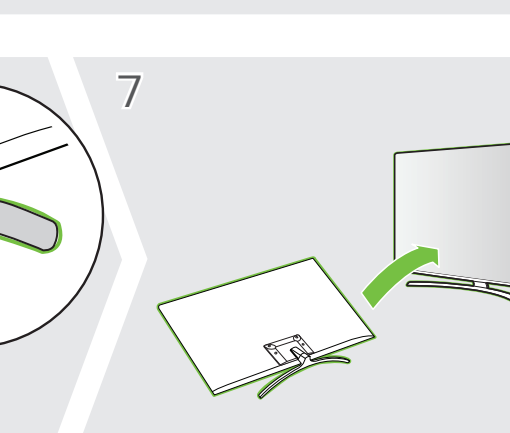

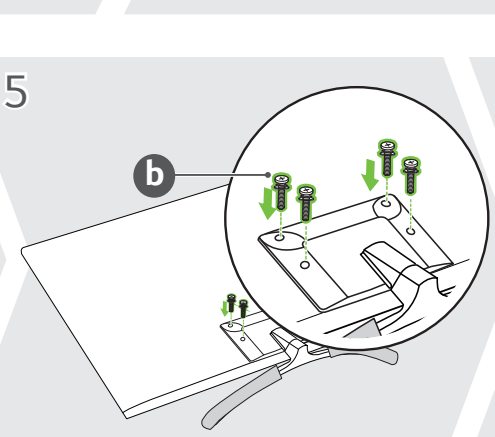

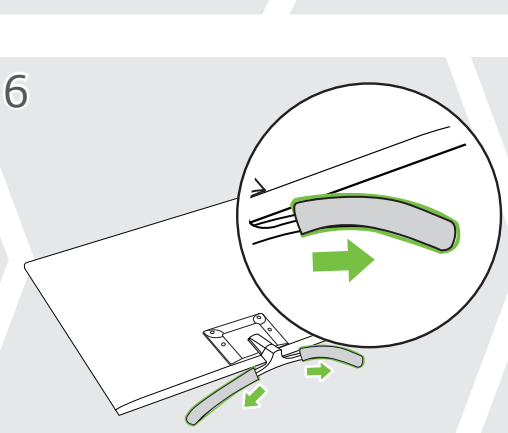

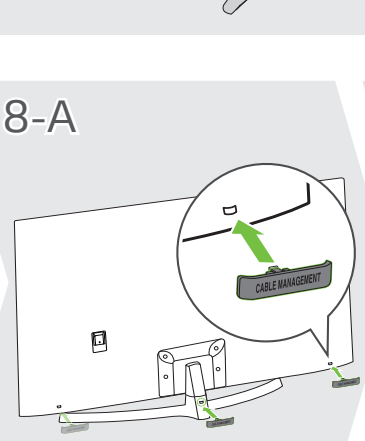

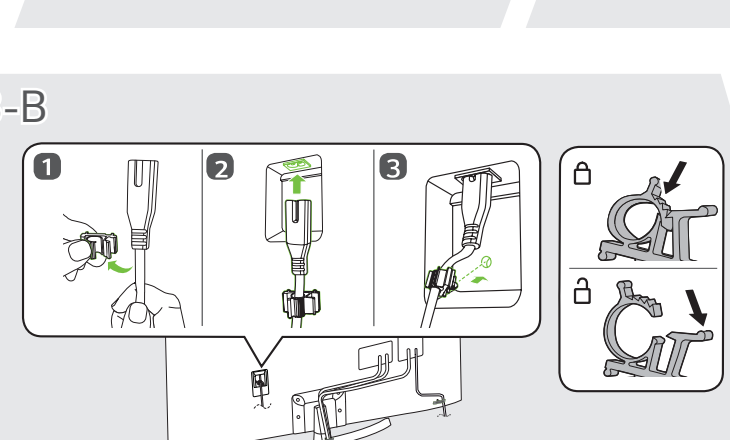

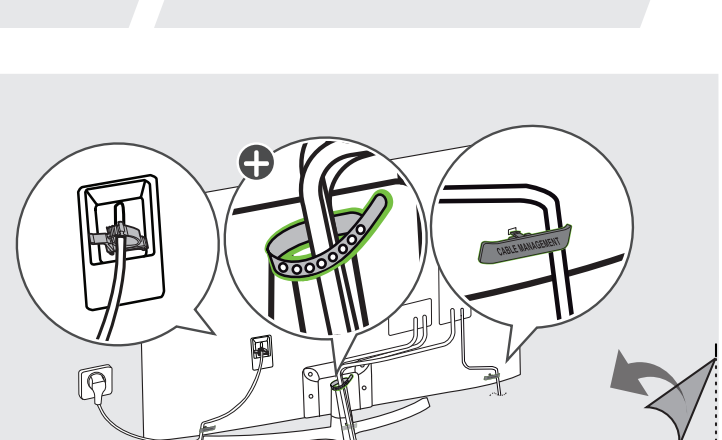

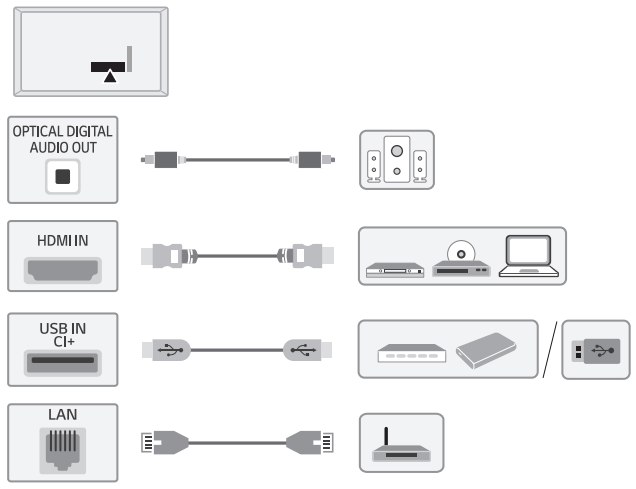

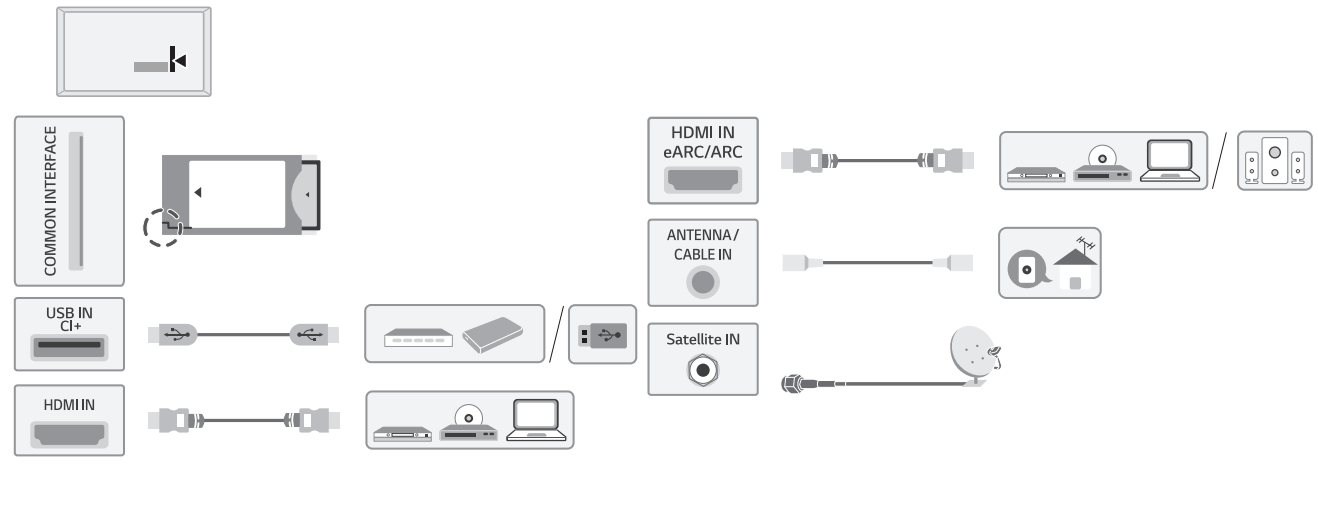

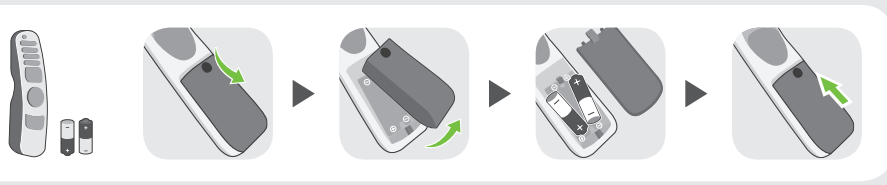



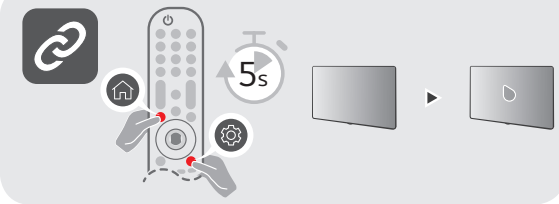



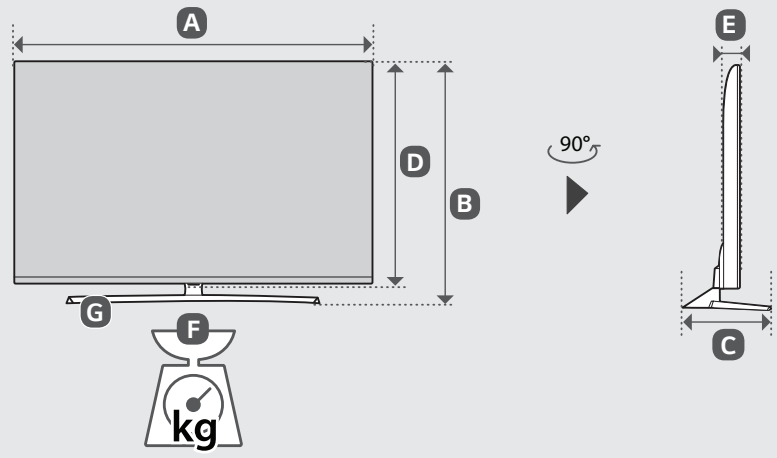

		A	B	C	D	E	F	F - G
		(mm)					(kg)	
43UQ81003LA 43UQ81003LB 43UQ81003LJ 43UQ81003LK 43UQ81006LB	43UQ81006LK 43UQ81009LB 43UQ81009LC 43UQ81009LK 43UQ81009LL	967	629	249	564	57.1	10.0	8.9
50UQ81003LA 50UQ81003LB 50UQ81003LJ 50UQ81003LK 50UQ81006LB	50UQ81006LK 50UQ81009LB 50UQ81009LC 50UQ81009LK 50UQ81009LL	1121	703	249	651	57.1	13.2	12.1
Power requirement		AC 100-240 V~ 50/60 Hz						

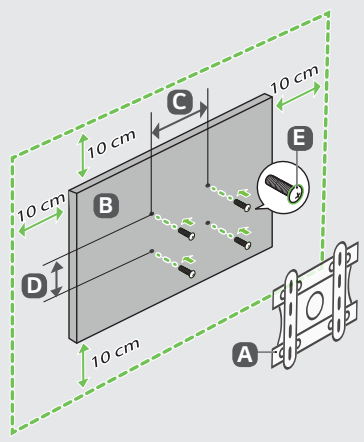

A	B	C x D (mm)	E
LSW240B MSW240	43/50UQ81*	200 x 200	M6

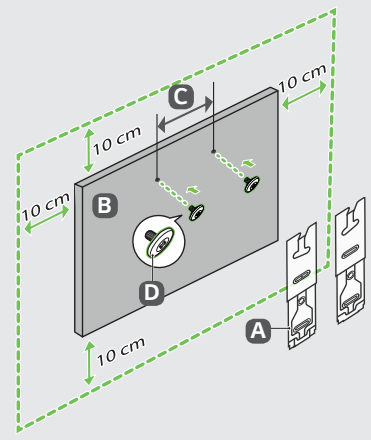

A	B	C (mm)	D
WB21LMB	43/50UQ81*	200	M6

English	· Read **Safety and Regulatory.**	Hrvatski	· Pročitajte **Sigurnost i usklađenost s propisima**.	Română	· Consultaţi manualul referitor la **siguranţă şi reglementare**.
Deutsch	· Lesen Sie die **Sicherheitsanweisungen und Richtlinien**.	Shqip	· Lexoni paragrafin **"Siguria dhe rregullimi"**.	Български	· Прочетете **Безопасност и регулаторни стандарти**.
Français	· Lire le document **Sécurité et mesures réglementaires**.	Bosanski	· Pročitajte dio **Sigurnost i propisi**.	Eesti	· Lugege **ohutus- ja normatiivteavet**.
Italiano	· Leggere il manuale **Sicurezza e normative**.	Македонски	· Прочитајте за **безбедноста и регулативата**.	Lietuvių k.	· Perskaitykite **Saugos ir norminius reikalavimus**.
Español	· Leer **Seguridad y normativa.**	Svenska	· Läs **Säkerhet och föreskrifter**.	Latviešu	· Izlasiet sadaļu **Drošība un normatīvi**.
Português	· Ler informações sobre a **Segurança e Regulamentos**.	Magyar	· **Biztonsági szabályzat** megtekintése.	Srpski	· Pročitajte odeljak **Bezbednost i regulatorna pitanja**.
Nederlands	· **Veiligheidsinformatie en regelgeving** lezen.	Polski	· Prosimy o przeczytanie **Zasad bezpieczeństwa i uwag dotyczących przepisów.**	Norsk	· Les **sikkerhet og forskrifter**.
Ελληνικά	· Διαβάστε τις **οδηγίες για την ασφάλεια και τους κανονισμούς**.	Česky	· Přečtěte si část **Bezpečnost a zákonné předpisy**.	Dansk	· Læs **sikkerhed og lovmæssige bestemmelser**.
Slovenščina	· Preberite **varnostne in regulativne vidike**.	Slovenčina	· Prečítajte si **bezpečnostné a regulačné informácie**.	Suomi	· Lue **Turvallisuus ja säännökset** -osio.

: Depending on model / Abhängig vom Modell / Selon le modèle / In base al modello / En función del modelo / Dependendo do modelo / Afhankelijk van het model / Αν λογα με το μοντ λο / Odvisno od modela / Típusfüggő / Zależnie od modelu / Závisí na modelu / V závislosti od modelu / În funcţie de model / в зависимост от модела / Sõltub mudelist / Priklauso nuo modelio / Atkarībā no modeļa / U zavisnosti od modela / Ovisno o modelu / Në varësi të modelit / Ovisno o modelu / во зависност од моделот / Beroende på modell / Avhengig av modell / Afhængigt af modellen / Mallin mukaan

tehnoteka

https://tehnoteka.rs

Ovaj dokument je originalno proizveden i objavljen od strane proizvođača, brenda LG, i preuzet je sa njihove zvanične stranice. S obzirom na ovu činjenicu, Tehnoteka ističe da ne preuzima odgovornost za tačnost, celovitost ili pouzdanost informacija, podataka, mišljenja, saveta ili izjava sadržanih u ovom dokumentu.

Napominjemo da Tehnoteka nema ovlašćenje da izvrši bilo kakve izmene ili dopune na ovom dokumentu, stoga nismo odgovorni za eventualne greške, propuste ili netačnosti koje se mogu naći unutar njega. Tehnoteka ne odgovara za štetu nanesenu korisnicima pri upotrebi netačnih podataka. Ukoliko imate dodatna pitanja o proizvodu, ljubazno vas molimo da kontaktirate direktno proizvođača kako biste dobili sve detaljne informacije.

Za najnovije informacije o ceni, dostupnim akcijama i tehničkim karakteristikama proizvoda koji se pominje u ovom dokumentu, molimo posetite našu stranicu klikom na sledeći link:

https://tehnoteka.rs/p/lg-televizor-50uq81003lb-akcija-cena/