tehnoteka

https://tehnoteka.rs

Informacije o proizvodu

BOSCH aspirator DBB97AM60



Tehnoteka je online destinacija za upoređivanje cena i karakteristika bele tehnike, potrošačke elektronike i IT uređaja kod trgovinskih lanaca i internet prodavnica u Srbiji. Naša stranica vam omogućava da istražite najnovije informacije, detaljne karakteristike i konkurentne cene proizvoda.

Posetite nas i uživajte u ekskluzivnom iskustvu pametne kupovine klikom na link:

https://tehnoteka.rs/p/bosch-aspirator-dbb97am60-akcija-cena/

Serija 6, Ugradni aspirator, 90 cm, Crno štampano staklo
DBB97AM60



Uživajte u višku prostora unutar kuhinjskih elemenata zahvaljujući kompaktnom obliku podugradnog aspiratora.

- **Tih:** maksimalne performanse aspiratora uz jedva primetan zvuk
- **Nivo filtracije masnoće:** filtrira preko 85% masnoće iz kuhinjskog vazduha
- **Intenzivni stepen:** posebno brzo i efikasno uklanja jake mirise kod kuvanja.
- Sa izduvnim kanalom, vazduh se čisti preko filtera za masnoće, a zatim se odvodi u spoljašnju sredinu, što osigurava optimalan kvalitet vazduha u kuhinji.
- **Postavka za intenzivnu brzinu sa opcijom za resetovanje:** automatski vraća aspirator na postavku za normalnu brzinu

Tehnički podaci

Tipologija : Built-in/Built-under
Dužina priključnog kabla : 130 cm
Dimenzije niše : 340mm x 860.0mm x 300mm mm
Visina aparata bez kamina : 60 mm
en: Minimum distance above an electric hob : 430 mm
en: Minimum distance above a gas hob : 650 mm
Neto težina : 14,0 kg
Upravljanje : elektroničan
Max snaga odvođenja vazduha : 460 m^3/h
Snaga duvanja kod intenzivne recirkulacije vazduha : 652 m^3/h
Max snaga recirkulacije vazduha : 451 m^3/h
Snaga duvanja kod intenzivnog odvođenja vazduha : 749 m^3/h
Broj lampi (komad) : 3
Buka : 63 dB(A) re 1 pW
Prečnik cevi : 150 / 120 mm
Materijal filtera za masti : Washable stainless steel
EAN kod : 4242005278206
Priključna vrednost : 259 W
Voltaža : 220-240 V
Frekvencija : 50 Hz
Tip utičnice : Gardy plug w/ earthing
Način montaže : ugradnja

Posebni dodatni pribor

DWZ0IT0P0 : LongLife filt.uklanj.neprijat.mirisa rez
DWZ1IB6K1 : Dimnjak, 450-854 mm
DWZ1IB6N1 : Dimnjak, 187-360 mm
DWZ1IT1D1 : Long Life spoljni set za rec.vazduha
DWZ1IX1B6 : CleanAirPlus filt.za neprijat.miris.rez
DWZ1IX1C6 : CleanAirPlus spoljni set za rec. vazduha
DWZ6IB1B4 : Clean Air filter za neprijat.miris.rez
DWZ6IB1I4 : Stand.Clean Air set za rec. vazduha

4 242005 278206

Serija 6, Ugradni aspirator, 90 cm, Crno štampano staklo
DBB97AM60

Uživajte u višku prostora unutar kuhinjskih elemenata zahvaljujući kompaktnom obliku podugradnog aspiratora.

Varijanta

- 90
- H90
- Dve mogućnosti delovanja: odvođenje vazduha ili kruženje vazduha (potrebno dokupiti komplet za recirkulaciju)
- Različiti kompleti za recirkulaciju dostupni su kao opcioni dodatni pribor za odvod vazduha sa recirkulacijom.

Design

- Montaža u ravni za besprekorno uklapanje u zidne kuhinjske elemente
- Efikasna upotreba prostora, kompaktan dizajn za dodatne mogućnosti za odlaganje na aspiratoru i sa mogućnošću skladištenja do 10 kg težine po jednoj strani.
- Stakleni panel sa komandom osetljivom na dodir za lako rukovanje i pojačano zadržavanje pare.

Udobnost

- TouchControl upravljanje
- Elektronsko upravljanje, LED displej (svetleće diode)
- TouchControl upravljanje (4 stepena snage: 3 + intenzivni)
- 4 stepena snage: 3 + intenzivni
- Automatsko isključivanje intenzivnog stepena
- Automatsko isključivanje intenzivnog stepena
- Ventilator i svetlo automatski se uključuju i isključuju otvaranjem i zatvaranjem staklenog panela.
- Svetlo takođe može biti nezavisno uključeno i isključeno sa QuickHand touch u okviru oblasti sa komandama čak i kada je stakleni panel zatvoren.

Karakteristike

- 3 x 2 W LED
- SoftLight postepeno osvetljenje/zatamnjenje
- Temperatura boje: 3500
- Jačina osvetljenosti: 517 lux
- Capacitor energy efficient
- Metalni filter za masnoću, odgovarajući za čišćenje u mašini za pranje sudova
- cassette w. stainl.steel frame
- Glatke površine i materijali jednostavni za čišćenje.

Performanse

- Protok vazduha maksimalna brzina na normalnom stepenu: 460 m^3/h; na intenzivnom stepenu 749 m^3/h (po standardu EN 61591)
- Protok vazduha (odvođenje vazduha) maksimalna brzina na normalnom stepenu: 460 m^3/h; na intenzivnom stepenu: 749 m^3/h (prema standardu EN 61591)
- Maks. kapacitet (odvođenje vazduha): 460 m^3/h (po standardu EN 61591)
- Stepen protoka vazduha u skladu sa EN 61591 maks. 460m^3/h
- Buka (odvođenje vazduha) kod maksimalne brzine na normalnom stepenu: 63 dB(A) re 1 pW dB(A) re 20 µPa zv. pritisak]; na intenzivnom stepenu: 73 dB(A) re 1 pW dB(A) re 20 µPa zv. pritisak] (prema EN 60704-3, EN 60704-2-13)
- Buka min./maks. normalni nivo: 50/63 dB
- Sa kompletom za recirkulaciju Clean Air Plus (dostupan je kao dodatna oprema) vaši uređaji dosežu: Stopa ekstrakcije u režimu recirkulacije:
  Mak. normalna upotreba:451m^3/h
  Intenzivno:652m^3/h
  Nivo buke u režimu recirkulacije: Mak. normalna upotreba:67dB(A) re 1 pW
  Intenzivno:74 dB(A) re 1 pW

Informacije o planiranju i instaliranju

- Pogodan za montažu u zidne kuhinjske elemente bez donje ploče.
- Isporučeni odstojnici za ugradnju u zidne kuhinjske elemente maksimalne dubine do 360 mm.
- Isporučeni podmetači za zaštitu od ogrebotina i prljavštine u prostoru za odlaganje na bočnim stranicama aspiratora.
- Dekorativni produžeci za dimnjak za ugradnju u više zidne kuhinjske elemente dostupni su kao opcioni dodatni pribor.
- Produžeci za dimnjak su kompatibilni sa dostupnim kompletima za recirkulaciju.
- Dimenzije (VxŠxD): 340 x 897 x 298 mm
- Ugradne dimenzije (VxŠxG): 340 x 860 x 300 mm
- Cev Ø 150 mm, 120 mm
- sa jednosmernim zatvorivim poklopcem
- Dužina električnog kabla 1.3

Podaci o potrošnji

- Klasa energetske efikasnosti: B (na skali energetskih klasa od A++ do E)
- Godišnja potrošnja energije: 64.7 kWh/god
- Klasa efikasnosti protoka vazduha: B
- Klasa efikasnosti osvetljenja: A
- Klasa efikasnosti filtriranja masnoća: B
- Priključna snaga: 259 W

**u skladu s Uredbom EU br. 65/2014*

Serija 6, Ugradni aspirator, 90 cm, Crno štampano staklo
DBB97AM60

mere u milimetrima
Primer ugradnje

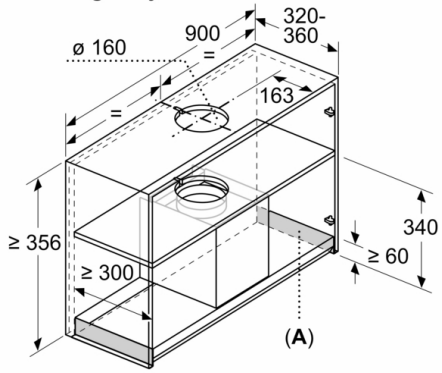

A: Područje bez šarki

mere u milimetrima

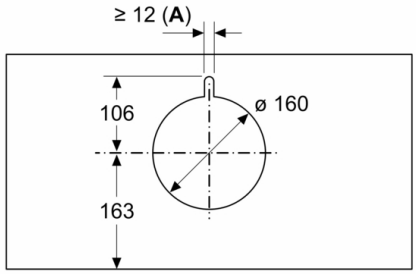

A: Uvodnica za kabl

mere u milimetrima

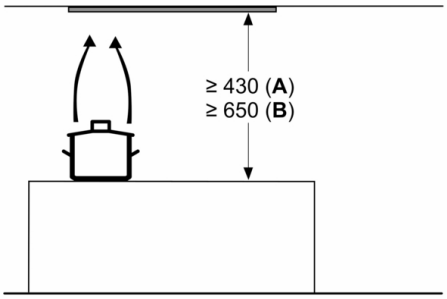

od gornje ivice nosača lonca
A: Električno min. 430
B: Gas min. 650

mere u milimetrima
bočni pogled

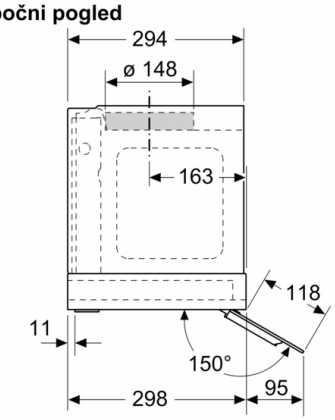

mere u milimetrima
Pogled sa prednje strane

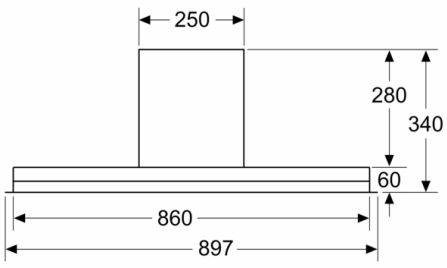

tehnoteka

https://tehnoteka.rs

Ovaj dokument je originalno proizveden i objavljen od strane proizvođača, brenda Bosch, i preuzet je sa njihove zvanične stranice. S obzirom na ovu činjenicu, Tehnoteka ističe da ne preuzima odgovornost za tačnost, celovitost ili pouzdanost informacija, podataka, mišljenja, saveta ili izjava sadržanih u ovom dokumentu.

Napominjemo da Tehnoteka nema ovlašćenje da izvrši bilo kakve izmene ili dopune na ovom dokumentu, stoga nismo odgovorni za eventualne greške, propuste ili netačnosti koje se mogu naći unutar njega. Tehnoteka ne odgovara za štetu nanesenu korisnicima pri upotrebi netačnih podataka. Ukoliko imate dodatna pitanja o proizvodu, ljubazno vas molimo da kontaktirate direktno proizvođača kako biste dobili sve detaljne informacije.

Za najnovije informacije o ceni, dostupnim akcijama i tehničkim karakteristikama proizvoda koji se pominje u ovom dokumentu, molimo posetite našu stranicu klikom na sledeći link:

https://tehnoteka.rs/p/bosch-aspirator-dbb97am60-akcija-cena/