tehnoteka

https://tehnoteka.rs

Uputstvo za upotrebu

PHILIPS stajler za kosu BHH811/00

PHILIPS



Tehnoteka je online destinacija za upoređivanje cena i karakteristika bele tehnike, potrošačke elektronike i IT uređaja kod trgovinskih lanaca i internet prodavnica u Srbiji. Naša stranica vam omogućava da istražite najnovije informacije, detaljne karakteristike i konkurentne cene proizvoda.

Posetite nas i uživajte u ekskluzivnom iskustvu pametne kupovine klikom na link:

https://tehnoteka.rs/p/philips-stajler-za-kosu-bhh81100-akcija-cena/

Register your product and get support at
www.philips.com/welcome

BHH811



EN User manual
BG Ръководство за потребителя
CS Příručka pro uživatele
ET Kasutusjuhend
HR Korisnički priručnik
HU Felhasználói kézikönyv
KK Қолданушының нұсқасы
LT Vartotojo vadovas

PHILIPS

Specifications are subject to change without notice
© 2020 Koninklijke Philips N.V.
All rights reserved.

3140 035 43024

English

Congratulations on your purchase, and welcome to Philips! To fully benefit from the support that Philips offers, register your product at www.philips.com/welcome.

1 Important

Read this user manual carefully before you use the appliance and keep it for future reference.

- WARNING: Do not use this appliance near water.
- When the appliance is used in a bathroom, unplug it after use since the proximity of water presents a risk, even when the appliance is switched off.
- WARNING: Do not use this appliance near bathtubs, showers, basins or other vessels containing water.
- Always unplug the appliance after use.
- If the main cord is damaged, you must have it replaced by Philips, a service centre authorised by Philips or similarly qualified persons in order to avoid a hazard.
- This appliance can be used by children aged from 8 years and above and persons with reduced physical, sensory or mental capabilities or lack of experience and knowledge if they have been given supervision or instruction concerning use of the appliance in a safe way and understand the hazards involved.
- Children shall not play with the appliance.
- Cleaning and user maintenance shall not be made by children without supervision.
- Do not pull on the power cord after using. Always unplug the appliance by holding the plug.
- Before you connect the appliance, ensure that the voltage indicated on the appliance corresponds to the local power voltage.
- Do not use the appliance for any other purpose than described in this manual.
- Do not use the appliance on artificial hair.
- When the appliance is connected to the power, never leave it unattended.
- Never use any accessories or parts from other manufacturers or that Philips does not specifically recommend. If you use such accessories or parts, your guarantee becomes invalid.
- Do not wind the main cord round the appliance.
- Wait until the appliance has cooled down before you store it.
- Pay full attention when using the appliance since it could be extremely hot. Only hold the handle as other parts are hot and avoid contact with the skin.
- Always place the appliance with the stand on a heat-resistant, stable flat surface. The hot heating plates/barrel should never touch the surface or other flammable material.
- Avoid the main cord from coming into contact with the hot parts of the appliance.
- Keep the appliance away from flammable objects and material when it is switched on.
- Never cover the appliance with anything (e.g. a towel or clothing) when it is hot.
- Only use the appliance on dry hair.
- Do not operate the appliance with wet hands.
- Keep the heating plates/barrel clean and free of dust and styling products such as mousse, spray and gel. Never use the appliance in combination with styling products.
- The heating plates/barrel has coating. This coating might slowly wear away over time. However, this does not affect the performance of the appliance.
- If the appliance is used on color-treated hair, the heating plates/barrel may be stained.
- Always return the appliance to a service centre authorized by Philips for examination or repair. Repair by unqualified people could result in an extremely hazardous situation for the user.
- Do not insert metal objects into openings to avoid electric shock.

Electromagnetic fields (EMF)

This Philips appliance complies with all applicable standards and regulations regarding exposure to electromagnetic fields.

Recycling

This symbol means that this product shall not be disposed of with normal household waste (2012/19/EU). Follow your country's rules for the separate collection of electrical and electronic products. Correct disposal helps prevent negative consequences for the environment and human health.

2 Introduction

From every day to perfectly polished, straight, curly, up-dos, down-dos and more - create more than 10 styles with your new **Philips Multistyler**. This versatile look maker features a ceramic straighter and curling tong together with two hair accessories for style perfection. The straightener and curling tong have a professional styling temperature of up to 210 degrees, and fast 60 seconds heat-up time. There is even a style guide included in the box, with step-by-step instructions so you can try and perfect a wide range of looks. Ready, set, style. It is time to experiment and impress with your styles using the new Philips Multistyler and style guide!

3 Style your hair

Note: Do not change the styling attachments when it is hot. Only change the styling attachments when the appliance is cooled down.

Select a suitable attachment for the hairstyle you want.

Hairstyle	Attachment	Temperature Settings
Tight/loose curls	Curling attachment (⑨)	210°C
Straight sleek style	Straightening attachment (⑧)	200°C

Before you style your hair (Fig.2)

1 Ensure the lever (⑥) of attachment is pointing at the unlock button (②) on the top of the handle (①).
2 Slide a suitable attachment onto the handle (①).
   - To remove the attachment, press both the unlock buttons (②) on both sides of the handle. Remove the attachment only when both the appliance and attachment have cooled down.
3 Connect the plug to a power supply socket.
4 Slide the on/off switch (④) to **I** to switch on the appliance.
   ↳ The appliance will be ready for use after 60 seconds.
5 Place the appliance on a heat-resistant surface when heating up.
6 Comb your hair and divide your hair into small sections that are not wider than 2cm.

Create tight/loose curls (Fig.4)

1 Select curling attachment (⑨) for styling natural and modern curls.
2 Press the lever (⑥) to open the clip (⑩) and place a section of hair between the clip and barrel (⑪).
3 Release the lever and slide the barrel to the hair tip.
4 Hold the end of the cool tip (⑨) and the handle (①). Then wind the section of hair round the barrel from end to root in a continuous movement.
5 Hold the barrel in the position for max. 15 seconds. Then unwind the section of hair until you can open the clip again with the lever.
6 To style the rest of your hair, repeat steps 2 to 5.

Create straight sleek style (Fig.5)

1 Select the straightening attachment (⑧).
2 Press the lever (⑥) to open the attachment and place a section of hair between the straightening plates.
3 Slide down slowly the length of the hair in a single motion (max. 5 seconds) from root to end, without stopping to prevent overheating and avoiding kinks.
4 To style the rest of your hair, repeat steps 2-3.

After use:

1 Switch off the appliance and unplug it.
2 Place it on a heat-resistant surface until it cools down.
3 Remove hairs and dust from the appliance and attachments.
4 Clean the appliance and attachments by damp cloth.
5 Keep the appliance in a safe and dry place, free of dust. You can also hang it with the hanging loop (⑤).

Tips and Tricks:

- For optimal results, only use the appliance on completely dry hair.
- Use a smaller amount of hair for longer hair lengths and/or to get more defined curls.
- For better straightening results, gently press together the ends of the straightening plates (⑦) during straightening.
- Apply hair spray to your hair after styling for long-lasting results.

4 Guarantee and service

If you need information e.g. about replacement of an attachment or if you have a problem, please visit the Philips website at www.philips.com/support or contact the Philips Customer Care Centre in your country (you find its phone number in the worldwide guarantee leaflet). If there is no Consumer Care Centre in your country, go to your local Philips dealer.

Български

Поздравяваме ви за покупката и добре дошли във Philips! За да се възползвате изцяло от предлаганата от Philips поддръжка, регистрирайте продукта си на www.philips.com/welcome.

1 Важно

Преди да използвате уреда, прочетете внимателно това ръководство за потребителя и го запазете за справка в бъдеще.

- ПРЕДУПРЕЖДЕНИЕ: Не използвайте този уред близо до вода.
- Ако уредът се използва в банята, след употреба го изключвайте от контакта. Близостта до вода води до риск дори когато уредът не работи.
- ПРЕДУПРЕЖДЕНИЕ: Не използвайте уреда близо до вани, душове, мивки или други съдове с вода.
- След употреба винаги изключвайте уреда от контакта.
- С оглед предотвратяване на опасност при повреда в захранващите кабели те трябва да бъде сменени от Philips, оторизиран от Philips сервиз или квалифициран техник.
- Този уред може да се използва от деца на възраст над 8 години и от хора с намалени физически възприятия или умствени недостатъци или без опит и познания, ако са инструктирани за безопасна употреба на уреда или са под наблюдение с цел гарантиране на безопасна употреба и ако са им разяснени евентуалните опасности.
- Не позволявайте на деца да си играят с уреда.
- Не позволявайте на деца да извършват почистване или поддръжка на уреда без надзор.
- Не дърпайте захранващия кабел след използване. Винаги изключвайте уреда от контакта, като държите щепсела.
- Преди да включите уреда в контакта, проверете дали посоченото върху уреда напрежение отговаря на това на местната електрическа мрежа.
- Не използвайте уреда за цели, различни от указаното в това ръководство.
- Не използвайте уреда на изкуствена коса.
- Никога не оставяйте уреда без надзор, когато е включен в електрическата мрежа.
- Никога не използвайте аксесоари или части от други производители или такива, които не са специално препоръчвани от Philips. При използване на такива аксесоари или части вашата гаранция става невалидна.
- Не навивайте захранващите кабели около уреда.
- Изчакайте уреда да изстине, преди да го приберете.
- Уредът се нагорещява много, затова бъдете изключително внимателни при използването му. Хващайте уреда само за дръжката, тъй като другите части са горещи, и избягвайте контакт с кожата.
- Винаги поставяйте уреда с поставката върху топлоустойчива, стабилна и равна повърхност. Нагорещените пластини/стебло никога не бива да докосват повърхността или други запалими материали.
- Пазете захранващия кабел от допир с горещите части на уреда.
- Когато уредът е включен, го дръжте далече от лесно запалими предмети и материали.
- Не покривайте уреда с каквото и да било (напр. кърпа или дреха), докато е горещ.
- Използвайте уреда само на суха коса.
- Не използвайте уреда с мокри ръце.
- Поддържайте пластините и стеблото на уреда чисти, без прах и стилизиращи продукти като пяна, лак или гел за коса. Никога не използвайте уреда в съчетание със стилизиращи продукти.
- Пластините и стеблото имат покритие. С течение на времето покритието може постепенно да се износи. Това обаче не влияе на работата на уреда.
- Ако уредът се използва върху боядисана коса, пластините и стеблото може да станат на петна.
- За проверка или ремонт носете уреда само в упълномощен от Philips сервиз. Ремонт, извършен от неквалифицирани лица, може да създаде изключително опасни ситуации за потребителя.
- За да избегнете токов удар, не пъхайте метални предмети в отворите.

Електромагнитни полета (EMF)

Този уред на Philips е в съответствие с нормативната уредба и всички действащи стандарти, свързани с излагането на електромагнитни полета.

Рециклиране

Този символ означава, че продуктът не може да се изхвърля заедно с обикновените битови отпадъци (2012/19/ЕС). Следвайте правилата на държавата си относно разделното събиране на електрическите и електронните уреди. Правилното изхвърляне помага за предотвратяването на потенциални негативни последици за околната среда и човешкото здраве.

2 Въведение

От всекидневни прически до коса, която е съвършено изгладена, права, къдрава, вдигната нагоре, спусната надолу и с много други форми – с новия **Philips Multistyler** можете да оформяте повече от 10 вида прически. Тази универсална машина за оформяне на прически разполага с керамична преса и машина за изправяне заедно с две приставки за коса за съвършен стил. Пресата за изправяне и машата за къдрене разполагат с температура до 210 градуса за професионално оформяне на прически и бързо време за нагряване – за 60 секунди. В доставката е включено дори ръководство за стилове с инструкции стъпка по стъпка, за да може да опитате и усъвършенствате голямо разнообразие от различни видове прически. Оформете за нула време вашата прическа. Време е да експериментирате и да впечатлите с вашите прически с помощта на новия Philips Multistyler и ръководството за стилове!

3 Оформете коса си

Забележка: Не сменяйте приставките за прически, когато са нагорещени. Сменяйте приставките за прически само когато уредът се охлади.

Изберете подходяща приставка за прическата, която искате.

Прическа	Приставка	Температура Настройки
Стегнати/свободни къдрици	Приставка за къдрици (⑨)	210 °C
Елегантен стил с изправена коса	Маша за изправяне (⑧)	200 °C

Преди да оформите прическата си (фиг. 2)

1 Проверете дали лостчето (⑥) на приставката сочи към бутона за отключване (②) на върха на дръжката (①).
2 Поставете подходяща приставка върху дръжката (①).
   - За да махнете приставката, натиснете двата бутона за отключване (②) от двете страни на дръжката. Отстранете приставката само след като и уредът, и приставката са се охладили.
3 Включете щепсела в контакта.
4 Плъзнете превключвателя за вкл./изкл. (④) до **I**, за да включите уреда.
   ↳ Уредът ще е готов за употреба след 60 секунди.
5 Поставете уреда върху топлоустойчива повърхност, докато се нагрява.
6 Срешете косата си и я разделете на малки кичури, не по-широки от 2 см.

Оформяне на стегнати/свободни къдрици (фиг. 4)

1 Изберете приставка за кичури (⑨) за оформяне на естествени и модерни кичури.
2 Натиснете лостчето (⑥), за да отворите щипката (⑩), и поставете кичур коса между щипката и стеблото (⑪).
3 Отпуснете лостчето и плъзнете стеблото до краищата на косата.
4 Хванете откъм студения край (⑨) и дръжката (①). След това навийте кичура коса около стеблото от края до корена с едно непрекъснато движение.
5 Задръжте стеблото в това положение най-много за 15 секунди. Развивайте кичура коса, докато можете да отворите щипката с помощта на лостчето.
6 За да оформите останалата част от косата си, повтаряйте стъпки от 2 до 5.

Оформяне на елегантна прическа с изправена коса (фиг. 5)

1 Изберете машата за изправяне (⑧).
2 Натиснете лостчето (⑥), за да отворите приставката, и поставете кичур коса между пластините за изправяне.
3 Плъзнете бавно надолу, по дължината на косата, с едно движение (макс. 5 секунди) от корените до краищата, без да спирате, за да не прегреете косата и да избегнете пренасяния.
4 За да оформите останалата част от косата си, повтаряйте стъпки от 2 до 3.

След употреба:

1 Изключете уреда и извадете щепсела от контакта.
2 Оставете уреда върху топлоустойчива повърхност, докато се охлади.
3 Отстранете космите и праха от уреда и приставките.
4 Почистете уреда и приставките с мокра кърпа.
5 Приберете уреда на безопасно и сухо място без прах. Можете също да го окачите на халката за окачване (⑤).

Съвети и препоръки:

- За оптимални резултати използвайте уреда само на напълно суха коса.
- Използвайте по-малко количество коса за по-дълги кичури и/или за по-отчетливи къдрици.
- За по-добри резултати на изправяне внимателно притиснете краищата на пластините за изправяне (⑦) по време на изправянето.
- Нанесете спрей за коса върху косата си след оформяне на прическа за дълготрайни резултати.

4 Гаранция и сервиз

Ако се нуждаете от информация, например за замяна на приставка, или имате проблем, посетете уеб сайта на Philips на адрес www.philips.com/support или се обърнете към центъра за обслужване на клиенти на Philips във вашата страна (телефонния му номер можете да намерите в международната гаранционна карта). Ако във вашата страна няма център за обслужване на потребители, обърнете се към местния търговец на уреди на Philips.

Čeština

Gratulujeme k nákupu a vítáme vás mezi uživateli výrobků společnosti Philips! Chcete-li plně využívat výhod, které nabízí podpora společnosti Philips, zaregistrujte svůj výrobek na adrese www.philips.com/welcome.

1 Důležité

Před použitím tohoto přístroje si pečlivě přečtěte tuto uživatelskou příručku a uschovejte ji pro budoucí použití.

- VAROVÁNÍ: Zařízení nepoužívejte poblíž vody.
- Pokud je přístroj používán v koupelně, odpojte po použití jeho síťovou zástrčku ze zásuvky, neboť blízkost vody představuje riziko i v případě, že je přístroj vypnutý.
- VAROVÁNÍ: Nepoužívejte přístroj v blízkosti van, sprch, umyvadel nebo jiných nádob s vodou.
- Po použití přístroj vždy odpojte ze sítě.
- Pokud by byl poškozen napájecí kabel, musí jeho výměnu provést společnost Philips, autorizovaný servis společnosti Philips nebo obdobně kvalifikovaní pracovníci, aby se předešlo možnému nebezpečí.
- Děti od 8 let věku a osoby s omezenými fyzickými, smyslovými nebo duševními schopnostmi nebo nedostatkem zkušeností a znalostí mohou tento přístroj používat v případě, že jsou pod dohledem nebo byly poučeny o bezpečném používání přístroje a chápou rizika, která mohou hrozit.
- Děti si s přístrojem nesmí hrát.
- Čištění a uživatelskou údržbu nesmí provádět děti bez dozoru.
- Po použití netahejte za napájecí kabel. Přístroj odpojte vždy vytažením zástrčky.
- Před zapojením přístroje se ujistěte, zda napětí uvedené na přístroji odpovídá místnímu napětí.
- Nepoužívejte přístroj pro jiné účely než uvedené v této příručce.
- Přístroj nepoužívejte na umělé vlasy.
- Je-li přístroj připojen k napájení, nikdy jej neponechávejte bez dozoru.
- Nikdy nepoužívejte příslušenství nebo díly od jiných výrobců nebo takové, které nebyly doporučeny společností Philips. Použijete-li takové příslušenství nebo díly, pozbývá záruka platnosti.
- Nenavíjejte napájecí kabel okolo přístroje.
- Před uložením přístroje počkejte, až zcela vychladne.
- Při použití přístroje vždy dávejte dobrý pozor, protože může být velmi horký. Držte jej pouze za rukojeť a zabraňte styku s pokožkou, protože jeho ostatní části jsou horké.
- Přístroj vždy ukládejte stojánkem na tepelně odolný, stabilní rovný povrch. Horké ohřívací destičky/válec se nesmí dotýkat povrchu nebo jiného hořlavého materiálu.
- Zabraňte tomu, aby se horké díly přístroje dotkly napájecího kabelu.
- Je-li přístroj zapnutý, uchovávejte jej mimo dosah hořlavých předmětů a materiálu.
- Je-li přístroj horký, nikdy jej ničím nezakrývejte (např. ručníkem nebo oblečením).
- Přístroj používejte pouze na suché vlasy.
- Nepoužívejte přístroj, pokud máte mokré ruce.
- Ohřívací destičky/válec udržujte čisté, bez prachu a kadeřnických přípravků, jako jsou pěnové tužidlo, sprej či gel. Přístroj nepoužívejte v kombinaci s kadeřnickými přípravky.
- Ohřívací destičky/válec mají upravený povrch. Ta se může postupně pomalu odírat. Tento jev však nemá žádný vliv na výkon přístroje.
- Pokud přístroj používáte na barvené vlasy, ohřívací destičky/válec se mohou uspinit.
- Kontrolu nebo opravu přístroje svěřte vždy servisu společnosti Philips. Opravy provedené nekvalifikovanými osobami mohou být pro uživatele mimořádně nebezpečné.
- Nevkládejte kovové předměty do otvorů. Předejdete tak úrazu elektrickým proudem.

Elektromagnetická pole (EMP)

Tento přístroj Philips odpovídá všem platným normám a předpisům týkajícím se elektromagnetických polí.

Recyklace

Tento symbol znamená, že výrobek nelze likvidovat s běžným komunálním odpadem (2012/19/EU). Řiďte se pravidly vaší země pro sběr elektrických a elektronických výrobků. Správnou likvidací pomůžete předejít negativním dopadům na životní prostředí a lidské zdraví.

2 Úvod

Od každodenních až po dokonale vybroušené účesy, s rovnými nebo kudrnatými vlasy vyčesanými nahoru nebo upravenými dole – vytvořte více než 10 účesů s vaší novou **Multifunkční kulmou Philips**. Tento univerzální nástroj pro úpravu vzhledu je vybaven keramickou žehličkou na vlasy a kulmovacími kleštěmi spolu se dvěma kusy vlasového příslušenství pro dokonalý účes. Žehlička na vlasy a kulmovací kleště mají profesionální tvarovací teplotu až 210 stupňů, a rychlé 60vteřinové žhavení. V krabici najdete také návod na účesy s podrobnými pokyny, takže si můžete vyzkoušet širokou škálu vzhledů a dovést je k dokonalosti. Připravit, nastavit, tvořit. Je na čase experimentovat a ohromovat svými účesy vytvořenými podle návodu novou multifunkční kulmou Philips!

3 Úprava vlasů

Poznámka: Nevyměňujte tvarovací příslušenství, když je horké. Tvarovací příslušenství vyměňujte pouze po vychladnutí přístroje.

Vyberte si pro účes, který chcete, vhodný nástavec.

Účes	Nástavec	Teplota Nastavení
Jemné/volné lokny	Natáčecí nástavec (⑨)	210 °C
Rovný, elegantní styl	Nástavec pro narovnání vlasů (⑧)	200 °C

Před úpravou vlasů (obr. 2)

1 Zajistěte, aby páčka (⑥) nástavce směřovala k tlačítku pro odemknutí (②) na horní části rukojeti (①).
2 Nasuňte na rukojeť vhodný nástavec (①).
   - Nástavec sejměte stisknutím obou tlačítek pro odemknutí (②) po stranách rukojeti. Nástavec sejměte pouze po zchladnutí přístroje i nástavce.
3 Zapojte zástrčku do zásuvky.
4 Posunutím vypínače (④) do polohy **I** přístroj zapnete.
   ↳ Přístroj bude připraven k použití za 60 sekund.
5 Při žhavení položte přístroj na žáruvzdorný povrch.
6 Pročešte si vlasy a rozdělte je na menší prameny o maximální šířce 2 cm.

Vytvoření jemných/volných loken (obr. 4)

1 Zvolte si natáčecí nástavec (⑨) pro vytvoření přirozených a moderních loken.
2 Stisknutím páčky (⑥) otevřete příchytku (⑩) a vložte mezi ni a válec pramen vlasů (⑪).
3 Uvolněte páčku a nasuňte válec ke konečkům vlasů.
4 Přidržte studený konec (⑨) a rukojeť (①). Poté nepřerušovaným pohybem natočte pramen vlasů kolem válce od konečků směrem ke kořínkům.
5 Válec v této pozici přidržte max. po dobu 15 vteřin. Poté odvíjejte pramen vlasů, dokud nebude možné opět stisknout páčku, a tím uvolnit raménko.
6 Zbytek vlasů upravte opakováním kroků 2 až 5.

Vytvořte rovný elegantní styl (obr.5)

1 Zvolte nástavec pro narovnávání vlasů (⑧).
2 Stisknutím páčky (⑥) otevřete nástavec a mezi narovnávací destičky vložte pramen vlasů.
3 Zařízení posouvejte bez zastavení jedním pohybem (max. 5 vteřin) od kořínků po konečky, abyste předešli přehřátí vlasů a tvorbě uzlíků.
4 Zbytek vlasů upravte opakováním kroků 2–3.

Po použití:

1 Vypněte přístroj a odpojte jej ze sítě.
2 Položte jej na žáruvzdorný povrch, dokud nevychladne.
3 Odstraňte z přístroje a nástavců vlasy a prach.
4 Očistěte přístroj a nástavce vlhkým hadříkem.
5 Přístroj skladujte na bezpečném, suchém a bezprašném místě. Přístroj lze také zavěsit za závěsnou smyčku (⑤).

Tipy a triky:

- Aby byly výsledky co nejlepší, používejte přístroj pouze na zcela suché vlasy.
- U delších vlasů a/nebo když chcete vytvořit výraznější lokny, používejte menší množství vlasů.
- Lepších výsledků rovnání vlasů dosáhnete, když k sobě během rovnání jemně přitisknete konce narovnávacích destiček (⑦).
- Po skončení úpravy na vlasy aplikujte sprej na vlasy, čímž zajistíte dlouhotrvající účinek.

4 Záruka a servis

Pokud byste měli jakýkoliv problém (např. s výměnou nástavce) nebo pokud potřebujete nějakou informaci, navštivte webovou stránku společnosti Philips www.philips.com/support nebo kontaktujte středisko péče o zákazníky společnosti Philips ve vaší zemi (telefonní číslo najdete v letáčku s celosvětovou zárukou). Pokud se ve vaší zemi středisko péče o zákazníky společnosti Philips nenachází, obraťte se na místního prodejce výrobků Philips.

Eesti

Õnnitleme ostu puhul ja tervitame Philipsi poolt! Philipsi pakutava tootetoe eeliste täielikuks kasutamiseks registreerige oma toode veebilehel www.philips.com/welcome.

1 Tähtis

Enne seadme kasutamist lugege seda kasutusjuhendit hoolikalt ja hoidke see edaspidiseks alles.

- HOIATUS: Ärge kasutage seadet vee läheduses.
- Pärast seadme kasutamist vannitoas võtke pistik kohe pistikupesast välja, kuna vee lähedus kujutab endast ohtu ka väljalülitatud seadme korral.
- HOIATUS! Ärge kasutage seda seadet vannide, dušširiide, basseinide või teiste vett sisaldavate anumate läheduses.
- Võtke seade alati pärast kasutamist vooluvõrgust välja.
- Kui toitejuhe on rikutud, siis ohtlike olukordade vältimiseks tuleb lasta toitejuhe vahetada Philipsi hoolduskeskuses, Philipsi volitatud hoolduskeskuses või kvalifitseeritud isikul.
- Seda seadet võivad kasutada lapsed alates 8. eluaastast ning füüsiliste puuete ja vaimuhäiretega isikud või isikud, kellel puuduvad kogemused ja teadmised, kui neid valvatakse või neile on antud juhendid seadme ohutu kasutamise kohta ja nad mõistavad sellega seotud ohte.
- Lapsed ei tohi seadmega mängida.
- Lapsed ei tohi seadet ilma järelevalveta puhastada ega hooldada.
- Ärge sikutage toitejuhet pärast kasutamist. Alati eemaldage seade vooluvõrgust pistikust kinni hoides.
- Enne seadme sisselülitamist kontrollige, kas seadmele märgitud pinge vastab kohaliku elektrivõrgu pingele.
- Ärge kasutage seadet muuks, kui selles kasutusjuhendis kirjeldatud otstarbeks.
- Ärge rakendage seadet kunstjuustel.
- Ärge jätke kunagi elektrivõrku ühendatud seadet järelevalveta.
- Ärge kunagi kasutage teiste tootjate poolt tehtud tarvikuid või osi, mida Philips ei ole eriliselt soovitanud. Selliste tarvikute või osade kasutamisel kaotab garantii kehtivuse.
- Ärge kerige toitejuhet ümber seadme.
- Enne hoiukohta panekut laske seadmel täielikult maha jahtuda.
- Olge seadme kasutamisel väga tähelepanelik, kuna see võib olla äärmiselt kuum. Hoidke kinni üksnes käepidemest, kuna teised osad on kuumad. Vältige kokkupuudet nahaga.
- Asetage seade koos alusega alati kuumakindlale stabiilsele tasasele pinnale. Kuumad sirgendusplaadid / kuum rullik ei tohi kunagi pinna ega muude tuleohtlike materjalidega kokku puutuda.
- Ärge laske toitejuhtmel vastu seadme kuumi osi minna.
- Hoidke sisselülitatud seadet kergesti süttivatest objektidest ja materjalidest kaugemal.
- Kunagi ärge katke kuuma seadet millegagi kinni (nt käteräti või riidetükiga).
- Rakendage seadet ainult kuivadel juustel.
- Ärge kasutage seadet märgade kätega.
- Hoidke sirgendusplaate/rullikut puhtana ning ärge laske sellele tolmu ja juuksehooldusvahendite, nagu juuksevahu, piserdusvahendite ja geeli jääke koguneda. Ärge kunagi kasutage seda seadet koos juuksehooldusvahenditega.
- Sirgendusplaatidel/rullikul on pinnakate. See kate võib pika aja jooksul ära kuluda. Samas ei mõjuta kulumine seadme jõudlust.
- Kui seadet kasutada värvitud juuste koolutamiseks, siis võib juhtuda, sirgendusplaadid/rullik määrduvad.
- Viige seade tõrke otsimiseks või parandamiseks alati Philipsi volitatud teeninduskeskusesse. Kui seadet parandab kvalifitseerimata isik, võib see seada kasutaja väga ohtlikku olukorda.
- Elektrilöögi ärahoidmiseks ärge sisestage avade vahelt seadmesse metallesemeid.

Elektromagnetväljad (EMV)

See Philipsi seade vastab kõikidele kokkupuudet elektromagnetiliste väljadega käsitlevatele kohaldatavatele standarditele ja õigusnormidele.

Ringlussevõtt

See sümbol tähendab, et seda toodet ei tohi visata tavaliste olmejäätmete hulka (2012/19/EL). Järgige elektriliste ja elektrooniliste toodete lahuskogumise kohalikke eeskirju. Õigel viisil kasutusest kõrvaldamine aitab ära hoida võimalikke kahjulikke tagajärgi keskkonnale ja inimese tervisele.

2 Sissejuhatus

Meie uue **Philipsi Multistyleriga** saate teha nii igapäevaseid kui ka täiuslikult viimistletud, sirgeid või lokkis, ülespandud või lahtiseid soenguid – saate luua enam kui 10 soengut. Sellel universaalsel seadmel on nii keraamiline sirgendaja kui ka lokitangid ning kaks juuksetarvikut, mis aitavad täiuslikku soengut teha. Sirgendaja ja lokitangid kasutavad professionaalset stiliseerimistemperatuuri kuni 210 kraadi ning soojenevad kiiresti vaid 60 sekundiga. Karpi kuulub ka stiilijuhend, millest leiate üksikasjalikud juhised laia valiku soengute katsetamiseks. Valmis, läks, soengut tegema. On aeg proovida uut Philipsi Multistylerit ja stiilijuhendit ning oma stiilsusega muljet avaldada!

3 Seadke oma juuksed soengusse

Märkus. Ärge vahetage soenguotsakuid, kui need on kuumad. Vahetage soenguotsakud ainult siis, kui seade on jahtunud.

Valige soovitud soengu tegemiseks sobiv otsak.

Soeng	Otsak	Temperatuur Seadistused
Tihedad / vabaltlangevad lokid	Lokkide tegemise otsak (⑨)	210°C
Sirged ja läikivad juuksed	Sirgestamise otsak (⑧)	200°C

Enne juuste soengusse seadmist (joon. 2)

1 Veenduge, et otsaku hoob (⑥) osutab vabastamisnupule (②) käepidemel (①).
2 Libistage sobiv otsak käepideme (①) peale.
   - Otsaku eemaldamiseks vajutage mõlemal pool käepidet olevaid vabastamise nuppe (②). Eemaldage otsak ainult siis, kui seade ja otsak on jahtunud.
3 Sisestage pistik elektrivõrgu seinakontakti.
4 Seadme sisselülitamiseks libistage toitelüliti (④) asendisse **I**.
   ↳ Seade on kasutusvalmis 60 sekundi pärast.
5 Asetage seade soojenemise ajaks kuumakindlale pinnale.

6 Kammige juuksed ja jaotage need väikesteks salkudeks, mis pole laiemad kui 2 cm.

Tihedate / vabalt langevate lokkide tegemine (joon.4)

1 Valige lokkide tegemise otsak (⑨), kui soovite teha loomulikke ja kaasaegseid lokke.
2 Vajutage hooba (⑥), et avada klamber (⑩), ja pange juuksesalk klambri ja rulliku (⑪) vahele.
3 Vabastage klambripäästik ja libistage rullik juukseotsteni.
4 Hoidke jahedast otsakust (⑨) ja käepidemest (①) kinni. Seejärel rullige juuksed otstest juurteni ümber rulliku.
5 Hoidke rullikut selles asendis max 15 sekundit. Seejärel kerige juuksesalk lahti, kuni saate klambripäästikuga klambri uuesti avada.
6 Ülejäänud juuste lokkimiseks korrake samme 2–5.

Sirgete ja läikivate juuste saavutamine (joon. 5)

1 Valige sirgendamise otsak (⑧).
2 Vajutage hooba (⑥), et otsak avada, ning pange juuksesalk sirgendamisplaatide vahele.
3 Libistage ühe tõmbega mööda juuksepikkust alla (max 5 sekundit) ilma peatumata, et kuumenemist ja lokkide tekkimist ära hoida.
4 Ülejäänud juuste soengusse seadmiseks korrake samme 2–3.

Pärast kasutamist:

1 Lülitage seade välja ja eemaldage toitejuhe seinakontaktist.
2 Asetage see kuumusekindlale pinnale jahtuma.
3 Eemaldage seadmelt ja otsakutelt juuksed ja tolm.
4 Puhastage seade ja otsikud niiske lapiga.
5 Hoiustage seade ohutus ja kuivas tolmuvabas kohas. Võite seadme ka riputusaasa (⑤) abil üles riputada.

Nõuanded ja nipid

- Optimaalse tulemuse saavutamiseks kasutage seadet täiesti kuivade juustega.
- Pikemate juuste korral ja/või tugevamate lokkide saamiseks töödelge vähem juukseid korraga.
- Parema sirgendamistulemuse saavutamiseks vajutage sirgendamise ajal sirgendamisplaatide (⑦) servad kokku.
- Kauakestvama tulemuse saamiseks kandke juustele soengu fikseerimiseks juukselakki.

4 Garantii ja hooldus

Kui vajate teavet, nt mõne tarviku vahetamise kohta aga ka probleemide korral külastage palun Philipsi veebisaiti www.philips.com/support või võtke ühendust oma riigi Philipsi klienditeeninduskeskusega (telefoninumbri leiate ülemaailmselt garantiitalongilt). Kui teie riigis ei ole klienditeeninduskeskust, pöörduge Philipsi toodete kohaliku müügiesindaja poole.

Hrvatski

Čestitamo vam na kupnji i dobro došli u Philips! Kako biste potpuno iskoristili podršku koju nudi Philips, registrirajte vaš proizvod nawww.philips.com/welcome.

1 Važno

Prije uporabe aparata pažljivo pročitajte ovaj korisnički priručnik i spremite ga za buduće potrebe.

- UPOZORENJE: Ovaj aparat nemojte koristiti u blizini vode.
- Kada aparat koristite u kupaonici, iskopčajte ga nakon korištenja jer blizina vode predstavlja opasnost, čak i kada je aparat isključen.
- UPOZORENJE: Aparat nemojte koristiti blizu kada, tuševa, umivaonika ili posuda s vodom.
- Nakon korištenja aparat iskopčajte.
- Ako se kabel za napajanje ošteti, mora ga zamijeniti tvrtka Philips, ovlašteni Philips servisni centar ili neka druga kvalificirana osoba kako bi se izbjegle potencijalno opasne situacije.
- Ovaj aparat mogu koristiti djeca iznad 8 godina starosti i osobe sa smanjenim fizičkim ili mentalnim sposobnostima te osobe koje nemaju dovoljno iskustva i znanja, pod uvjetom da su pod nadzorom ili da su primili upute u vezi rukovanja aparatom na siguran način te razumiju moguće opasnosti.
- Djeca se ne smiju igrati aparatom.
- Ako nisu pod nadzorom, djeca ne smiju čistiti aparat niti ga održavati.
- Nakon upotrebe nemojte potezati kabel za napajanje. Aparat obavezno iskopčajte držeći utikač.
- Prije no što priključite aparat provjerite odgovara li mrežni napon naveden na aparatu naponu lokalne električne mreže.
- Aparat koristite isključivo za radnje opisane u ovim uputama.
- Nemojte koristiti aparat na umjetnoj kosi.
- Dok je aparat priključen na napajanje, nikada ga nemojte ostavljati bez nadzora.
- Nikada nemojte upotrebljavati dodatke ili dijelove drugih proizvođača ili proizvođača koje tvrtka Philips nije izričito preporučila. Ako upotrebljavate takve dodatke ili dijelove, vaše jamstvo prestaje vrijediti.
- Kabel za napajanje nemojte omotavati oko aparata.
- Prije pohrane pričekajte da se aparat ohladi.
- Budite vrlo pažljivi prilikom uporabe aparata jer on može biti izuzetno vruć. Aparat držite samo za dršku jer su drugi dijelovi vrući te izbjegavajte kontakt s kožom.
- Aparat uvijek postavljajte s postoljem na stabilnu i ravnu površinu otpornu na toplinu. Vruće grijaće ploče ili cijev ne smije biti u doticaju s površinom ili drugim zapaljivim materijalom.
- Izbjegavajte dodir mrežnog kabela s vrućim dijelovima aparata.
- Kad je uključen, aparat držite podalje od zapaljivih stvari i materijala.
- Dok je vruć, aparat nikada nemojte prekrivati (ručnikom ili tkaninom).
- Aparat koristite isključivo na suhoj kosi.
- S aparatom nemojte raditi ako su vam ruke mokre.
- Grijaće ploče ili cijev treba biti očišćena od prljavštine, prašine i sredstava za oblikovanje frizure poput pjene, laka ili gela. Aparat nikada nemojte koristiti u kombinaciji s proizvodima za oblikovanje.
- Grijaće ploče ili cijev ima premaz. Ta obloga s vremenom se može polako trošiti. Međutim, to ne utječe na rad aparata.
- Ako aparat koristite na obojanoj kosi, na grijaćim pločama/cijevi mogu ostati mrlje.
- Aparat uvijek dostavite u ovlašteni Philips servisni centar na ispitivanje ili popravak. Popravak od strane nestručnih osoba može rezultirati izuzetno opasnom situacijom za korisnika.
- Kako biste izbjegli opasnost od strujnog udara, nemojte umetati metalne predmete u otvore.

Elektromagnetska polja (EMF)

Ovaj aparat tvrtke Philips sukladan je svim primjenjivim standardima i propisima koji se tiču izloženosti elektromagnetskim poljima.

Recikliranje

Ovaj simbol naznačuje da se proizvod ne smije odlagati s uobičajenim otpadom iz kućanstva (2012/19/EU). Poštujte propise svoje države o zasebnom prikupljanju električnih i elektroničkih proizvoda. Ispravno odlaganje pridonosi sprječavanju negativnih posljedica po okoliš i ljudsko zdravlje.

2 Uvod

Od svakodnevnih do savršeno dotjeranih frizura, ravne ili kovrčave kose, podignutih ili spuštenih frizura te još mnogo drugih – novi **Philips Multistyler**omogućuje vam da kreirate više od 10 stilova. Svestrani aparat za oblikovanje ima keramičke ploče za ravnanje i hvataljku za kovrčanje, kao i dvije ukosnice za postizanje savršenog stila. Nastavak za ravnanje i hvataljku za kovrčanje odlikuju profesionalna temperatura za oblikovanje do 210 stupnjeva i kratko vrijeme zagrijavanja od 60 s. U pakiranju dobivate i vodič za stilove s detaljnim uputama, tako da možete usavršiti širok raspon frizura. Priprema, pozor, oblikuj. Vrijeme je za eksperimentiranje i izradu impresivnih frizura pomoću novog aparata Philips Multistyler i vodiča za stilove!

3 Oblikovanje kose

Napomena: Nastavke za oblikovanje nemojte mijenjati dok je aparat vruć. Nastavke za oblikovanje mijenjajte tek kad se aparat ohladi.

Odaberite onaj nastavak za oblikovanje koji odgovara željenoj frizuri.

Frizura	Nastavak	Temperatura Postavke
Čvrste/opuštene kovrče	Nastavak za kovrče (⑨)	210 °C
Zagladena frizura	Nastavak za ravnanje (⑧)	200 °C

Prije nego što počnete oblikovati frizuru (sl. 2)

1 Provjerite pokazuje li ručica nastavka (⑥) na gumb za otključavanje (②) na vrhu drške (①).
2 Odgovarajući nastavak gurnite na dršku (①).
   - Kako biste odvojili nastavak, pritisnite oba gumba za otključavanje (②) s obje strane drške. Nastavak odvojite tek nakon što se aparat i nastavak ohlade.
3 Umetnite utikač u utičnicu.
4 Prekidač za uključivanje/isključivanje (④) gurnite na položaj **I** kako biste uključili aparat.
   ↳ Aparat će biti spreman za uporabu nakon 60 sekundi.
5 Dok se zagrijava, aparat stavite na površinu otpornu na toplinu.
6 Počešljajte kosu i razdijelite je u manje pramenove koji nisu širi od 2 cm.

Oblikovanje čvrstih/opuštenih kovrča (slika 4)

1 Odaberite nastavak za kovrčanje (⑨) za oblikovanje prirodnih i modernih kovrča.
2 Pritisnite ručicu (⑥) kako biste otvorili hvataljku (⑩) i pramen kose stavite između hvataljke i cijevi (⑪).
3 Otpustite ručicu i povucite cijev prema vrhu kose.
4 Držite hladni vrh (⑨) i dršku (①). Zatim kontinuiranim pokretom pramen kose namotajte oko cijevi od vrha do korijena.
5 Cijev držite u tom položaju najviše 15 sekundi. Zatim odmotavajte pramen kose dok ponovo ne budete mogli otvoriti hvataljku pomoću ručice.
6 Za oblikovanje ostatka kose ponovite korake od 2 do 5.

Izradite ravne, zaglađene frizure (slika 5)

1 Odaberite nastavak za ravnanje (⑧).
2 Pritisnite ručicu (⑥) kako biste otvorili nastavak i pramen kose stavite između ploča za ravnanje.
3 Polako povlačite duljinom kose prema dolje u jednom potezu (najviše 5 sekundi) od korijena do vrhova, bez zaustavljanja kako biste spriječili pregrijavanje i izbjegli pretjerano uvijanje.
4 Za oblikovanje ostatka kose ponovite korake od 2 do 3.

Nakon uporabe:

1 Isključite aparat i iskopčajte ga.
2 Stavite ga na površinu otpornu na toplinu dok se ne ohladi.
3 S aparata i nastavaka skinite kosu i prašinu.
4 Očistite aparat i nastavke vlažnom krpom.
5 Aparat čuvajte na sigurnom i suhom mjestu gdje nema prašine. Možete ga i objesiti koristeći petlju za vješanje (⑤).

Savjeti i trikovi:

- Za optimalne rezultate aparat koristite isključivo na potpuno suhoj kosi.
- Za dužu kosu i/ili izraženije kovrče uzmite manje kose.
- Za bolje rezultate ravnanja nježno pritisnite krajeve ploča za ravnanje (⑦) tijekom ravnanja.
- Nakon oblikovanja na kosu nanesite lak kako biste postigli dugotrajne rezultate.

4 Jamstvo i servis

Ako su vam potrebne informacije, npr. o zamjeni nastavka, ili imate problem, posjetite web-stranicu tvrtke Philips na www.philips.com/support ili se obratite centru za korisničku podršku tvrtke Philips u svojoj državi (telefonski broj nalazi se u međunarodnom jamstvenom listu). Ako u vašoj državi ne postoji centar za korisničku podršku, obratite se lokalnom prodavaču proizvoda tvrtke Philips.

Magyar

Köszönjük, hogy Philips terméket vásárolt, és üdvözöljük a Philips világában! A Philips által biztosított teljes körű támogatáshoz regisztrálja termékét a www.philips.com/welcome oldalon.

1 Fontos tudnivalók

A készülék első használata előtt figyelmesen olvassa el a felhasználói kézikönyvet, és őrizze meg későbbi használatra.

- FIGYELMEZTETÉS: Óvja a készüléket a víztől.
- Ha fürdőszobában használja a készüléket, használat után húzza ki a csatlakozódugót a fali aljzatból, mivel a víz még kikapcsolt készülék esetén is veszélyforrást jelent.
- FIGYELMEZTETÉS: Ne használja a készüléket fürdőkád, zuhanyzó, mosdókagyló, vagy egyéb folyadékkal teli edény közelében.
- Használat után mindig húzza ki dugót az aljzatból.
- Ha a hálózati kábel megsérült, a kockázatok elkerülése érdekében Philips szakszervizben vagy hivatalos szakszervizben ki kell cserélni.
- A készüléket 8 éven felüli gyermekek, illetve csökkent fizikai, érzékelési vagy szellemi képességekkel rendelkező, vagy a készülék működtetésében járatlan személyek is használhatják, amennyiben ezt felügyelet mellett teszik, illetve ismerik a készülék biztonságos működtetésének módját és az azzal járó veszélyeket.
- Ne engedje, hogy gyermekek játsszanak a készülékkel.
- Gyermekek felügyelet nélkül nem tisztíthatják a készüléket és nem végezhetnek felhasználói karbantartást rajta.
- A használatot követően ne húzza meg a hálózati kábelt. A hálózati kábel fali aljzatból történő kihúzásakor mindig tartsa szorosan a csatlakozódugót.
- Mielőtt csatlakoztatná a készüléket, ellenőrizze, hogy az azon feltüntetett feszültség megegyezik-e a helyi hálózati feszültséggel.
- Csak a kézikönyvben meghatározott rendeltetés szerint használja a készüléket.
- Ne használja a készüléket műhajhoz vagy parókához.
- Ha a készülék csatlakoztatva van a feszültséghez, soha ne hagyja azt felügyelet nélkül.
- Ne használjon más gyártótól származó, vagy a Philips által jóvá nem hagyott tartozékot vagy alkatrészt. Ellenkező esetben a garancia érvényét veszti.
- Ne tekerje a hálózati kábelt a készülék köré.
- Mielőtt eltenné, várja meg, amíg a készülék lehűl.
- Nagyon figyeljen a készülék használatakor, hiszen az rendkívül forró lehet. Csak a fogantyújánál fogja meg a készüléket, mivel a többi része forró, illetve óvakodjon az érintésétől.
- A készüléket az állvánnyal együtt mindig hőálló, egyenletes, stabil felületen helyezze el. A forró hajegyenesítő lapok/hajformázó henger soha ne érjen a felülethez vagy más gyúlékony anyaghoz.
- Kerülje el, hogy a hálózati kábel a készülék forró részeihez érjen.
- A bekapcsolt készüléket tartsa gyúlékony tárgyaktól és anyagoktól távol.
- Ne takarja le a forró készüléket semmivel (pl. törölközővel vagy ruhával).
- A készüléket csak száraz haj formázásához használja.
- Ne működtesse a készüléket nedves kézzel.
- Tartsa a hajegyenesítő lapokat/hajformázó hengert tisztán, portól és szennyeződéstől, valamint hajformázó habtól, spray-től és zselétől mentesen. Ne használja a készüléket hajformázó készítményekkel együtt.
- A hajegyenesítő lapok/hajformázó henger védőbevonattal rendelkezik. A bevonat az idő folyamán kophat. Ez azonban nem befolyásolja a készülék teljesítményét.
- Ha festett hajon használja a készüléket, a hajegyenesítő lapok/hajformázó henger elszíneződhet.
- A készüléket kizárólag Philips hivatalos szakszervizbe vigye vizsgálatra, illetve javításra. A szakszerűtlen javítás a felhasználó számára különösen veszélyes lehet.
- Az áramütés elkerülése érdekében ne helyezzen fémtárgyat a nyílásokba.

Elektromágneses mezők (EMF)

Ez a Philips készülék az elektromágneses mezőkre érvényes összes vonatkozó szabványnak és előírásnak megfelel.

Újrahasznosítás

Ez a szimbólum azt jelenti, hogy a termék nem kezelhető normál háztartási hulladékként (2012/19/EU). Kövesse az országában érvényes, az elektromos és elektronikus készülékek hulladékkezelésére vonatkozó jogszabályokat. A megfelelő hulladékkezelés segítséget nyújt a környezettel és az emberi egészséggel kapcsolatos negatív következmények megelőzésében.

2 Bevezetés

A **Philips Multistyler** segítségével több mint 10-féle frizurát alkothat, az egyszerű, minden napi stílustól a tökéletesen fényes, az egyenes vagy a göndör hajon át egészen a fejtetőre vagy onnan lefele fésült frizuráig. Ez a sokoldalú készülék egy kerámiából készült hajegyenesítőt és hajsütővasat, valamint két hajformázó kiegészítőt tartalmaz a tökéletes hajkorona kialakításához. A hajegyenesítő és hajsütővas professzionális, akár 210 °C-os formázási hőmérsékleten is képes működni, és 60 másodperc alatt felmelegszik. A készülékhez egy stílusútmutatót is mellékelünk, mely lépésről lépésre írja le a különböző frizurák elkészítésének menetét, így számos stílust kipróbálhat és tökéletesíthet. Vigyázz, kész, formázz! Itt az ideje, hogy az új Philips Multistyler hajformázóval, illetve stílusútmutatóval kísérletezni kezdjen, és lenyűgözze környezetét új frizuráival!

3 A haj formázása

Megjegyzés: Forró állapotban ne váltogassa a tartozékokat. Csak hideg állapotban cserélje azokat.

Válasszon egy megfelelő tartozékot a kívánt frizurához.

Frizura	Tartozék	Hőmérséklet Beállítások
Feszes/lazább göndör tincsek	Göndörítő tartozék (⑨)	210 °C
Egyenesszálú frizura	Hajkiegyenesítő tartozék (⑧)	200 °C

Hajformázás előtt (2. ábra)

1 Ügyeljen rá, hogy a tartozék karja (⑥) a fogantyú (①) tetején található kioldó gomb (②) felé álljon.
2 Csúsztassa a megfelelő tartozékot a fogantyúra (①).
   - A tartozék eltávolításához nyomja meg a fogantyú két oldalán található kioldó gombokat (②). A tartozékot csak akkor távolítsa el, ha már a készülék és a tartozék is lehűlt.
3 Csatlakoztassa a dugaszt a tápcsatlakozó aljzatba.
4 A készülék bekapcsolásához csúsztassa a be-/kikapcsoló gombot (④) **I** állásba.
   ↳ 60 másodperc múlva a készülék használatra kész.
5 A felmelegedés időtartamára helyezze a készüléket egy hőálló felületre.
6 Fésülje meg a haját és ossza kis, 2 cm-nél keskenyebb részekre.

Feszes/lazább göndör tincsek kialakítása (4. ábra)

1 A természetes vagy modern kinézetű göndör tincsek kialakításához válassza a göndörítő tartozékot (⑨).
2 Nyomja meg a kart (⑥) a csipesz (⑩) kinyitásához, majd helyezzen egy hajtincset a csipesz és a henger közé (⑪).
3 Engedje ki a kart, és csúsztassa a hengert a hajfürt végéig.
4 Fogja meg a formázóvég hőszigetelt csúcsát (⑨) és a fogantyút (①), majd folyamatos mozgással tekerje a hajtincset a végétől a tövéig a hengerre.
5 Tartsa a hengert ebben a helyzetben legfeljebb 15 másodpercig. Ezután csévélje le a hajtincset egészen addig, míg a kar segítségével a csipesz újra fel nem nyitható.
6 A haj többi részének formázásához ismételje meg a 2–5 lépést.

Egyenesszálú frizura kialakítása (5. ábra)

1 Válassza a hajkiegyenesítő tartozékot (⑧).
2 Nyomja le a kart (⑥) a tartozék felnyitásához, majd helyezzen egy hajfürtöt a hajkiegyenesítő lapok közé.
3 Lassan, a túlmelegedés és töredezettség elkerülése érdekében megállás nélkül, egyetlen mozdulattal (legfeljebb 5 másodperc) húzza végig a haj tövétől a végéig.
4 A haj többi részének formázásához ismételje meg a 2–3 lépést.

A használatot követően:

1 Kapcsolja ki a készüléket, és a csatlakozódugót húzza ki a fali aljzatból.
2 Helyezze a készüléket egy hőálló felületre, amíg az ki nem hűl.
3 Távolítsa el a hajszálakat és a port a készülékről, valamint a tartozékokról.
4 A készüléket és tartozékait nedves ruhával tisztítsa.
5 A készüléket száraz és portól mentes helyen tárolja. A készülék az akasztóhurokra (⑤) függesztve is tárolható.

Tippek és trükkök:

- A legjobb eredmény elérése érdekében a készüléket csak teljesen száraz hajon használja.
- Hosszabb hajtincsek esetén és/vagy intenzívebb göndör tincsek eléréséhez használjon kevesebb hajat.
- A még egyenesebb haj érdekében egyenesítés során finoman nyomja össze az egyenesítő lapok (⑦) végeit.
- A tartós eredmények érdekében a formázás után fújja be haját hajlakkal.

4. Jótállás és szerviz

Ha információra van szüksége, pl. egy tartozék cseréjével kapcsolatban, vagy valamilyen probléma merül fel a használat során, látogasson el a Philips honlapjára (www.philips.com/support), vagy forduljon az adott ország Philips vevőszolgálatához (a telefonszámot megtalálja a világszerte érvényes garancialevélen). Ha országában nem működik ilyen vevőszolgálat, forduljon a Philips helyi szaküzletéhez.

Қазақша

Мультистайлер

Сатып алғаныңыз құтты болсын және Philips компаниясына қош келдіңіз! Philips ұсынатын қолдауды толық пайдалану үшін өнімді www.philips.com/welcome веб-сайтында тіркеңіз.

1 Маңызды

Құралды қолданар алдында осы пайдаланушы нұсқаулығын мұқият оқып шығыңыз және болашақта анықтама құралы ретінде пайдалану үшін сақтап қойыңыз.

- ЕСКЕРТУ: Бұл құралды судың жанында қолданбаңыз.
- Жуынатын бөлмеде пайдаланып болғаннан кейін, құралды розеткадан ажыратыңыз. Себебі, құралдың өшірілген күйінде де суға жақын орналасуы қауіпті болып есептеледі.
- ЕСКЕРТУ: Құралды ванна, душ, бассейн немесе сумен толтырылған басқа заттардың жанында қолданбаңыз.
- Пайдаланып болғаннан кейін, құралды ток көзінен ажыратыңыз.
- Қуат сымы зақымданған болса, қауіпті жағдай орын алмауы үшін, оны тек Philips компаниясында, Philips мақұлдаған қызмет орталығында немесе білікті мамандардың күшімен ауыстыру керек.
- Бұл құрылғыны 8 және одан жоғары жастағы балалар мен физикалық, сезу немесе ойлау қабілеттері шектеулі, не болмаса тәжірибесі және білімі аз адамдар қадағалаумен немесе құрылғыны қауіпсіз пайдалануға қатысты нұсқаулар алған және байланысты қауіптерді түсінген жағдайда пайдалана алады.
- Балалар құралмен ойнамауы керек.
- Тазалау және пайдаланушының қызмет көрсету жұмысын балалар бақылаусыз орындамауы керек.
- Қолданғаннан кейін қуат сымынан ұстап тартпаңыз. Құрылғыны ток көзінен әрдайым штепсельдік ашасынан ұстап ажыратыңыз.
- Құралды қосар алдында, онда көрсетілген кернеу жергілікті кернеуге сәйкес келетінін тексеріңіз.
- Құрылғыны осы нұсқаулықта көрсетілмеген басқа мақсаттарға пайдаланбаңыз.
- Құралды жасанды шашқа пайдаланбаңыз.
- Розеткаға қосылып тұрғанда, құралды еш уақытта қадағалаусыз қалдырмаңыз.
- Басқа өндірушілер шығарған немесе Philips компаниясы нақты ұсынбаған қосалқы құралдар мен бөлшектерді пайдаланбаңыз. Ондай қосалқы құралдар мен бөлшектерді пайдалансаңыз, кепілдік өз күшін жояды.
- Қуат сымын құралға орамаңыз.
- Құрылғыны жинап қоярдың алдында, оның сәл суығанын күтіңіз.
- Құралды пайдаланғанда толық мұқият болыңыз, себебі ол қатты ыстық болады. Басқа бөліктері ыстық болатындықтан тек тұтқасынан ұстаңыз және теріге тигізбеңіз.
- Әрқашан құрылғының тірегін ыстыққа төзімді, тұрақты, тегіс бетке қойыңыз. Ыстық қыздырғыш пластиналар/цилиндр бетке немесе басқа тез тұтанғыш материалға тимеуі тиіс.
- Қуат сымын құрылғының қызып кететін жерлеріне тигізбеңіз.
- Құрылғы қосылып тұрған кезде, оны тез жанып кететін заттар мен материалдардан алыс ұстаңыз.
- Құрал қызып тұрғанда, оны ешқашан ештеңемен жаппаңыз (мысалы сүлгімен немесе матамен).
- Құралды тек құрғақ шашқа пайдаланыңыз.
- Ылғал қолмен құралды пайдаланбаңыз.
- Қыздырғыш пластиналарды/цилиндрді таза ұстаңыз және оларда шаң мен мусс, спрей және гель сияқты шаш үлгілерін жасайтын заттар қалдырмаңыз. Құрылғыны ешқашан шаш үлгілерін жасайтын заттармен бірге пайдаланбаңыз.
- Қыздырғыш пластиналардың/цилиндрдің жабыны бар. Бұл жабын уақыт өте жайлап ескіреді. Дегенмен, бұл құрылғының жұмысына әсер етпейді.
- Егер құрылғыны боялған шашқа қолдансаңыз, қыздырғыш пластиналарда/цилиндрде дақтар қалуы мүмкін.
- Тексеру немесе жөндету үшін құралды тек қана Philips рұқсат еткен қызмет орталығына апарыңыз. Біліктілігі жоқ адамдардың жөндеуі пайдаланушыға өте қауіпті жағдай тудыруы мүмкін.
- Ток соққауы үшін тесіктерге темір заттарды салмаңыз.

Электромагниттік өрістер (ЭМӨ)

Осы Philips құрылғысы электромагниттік өрістерге қатысты барлық қолданыстағы стандарттар мен ережелерге сәйкес келеді.

Қайта өңдеу

Бұл таңба осы өнімді қалыпты тұрмыстық қалдықпен тастауға болмайтынын білдіреді (2012/19/EU). Электр және электрондық өнімдердің қалдықтарын бөлек жинау жөніндегі еліңіздің ережелерін сақтаңыз. Қоқыска дұрыс тастау қоршаған ортаға және адам денсаулығына тиетін зиянды әсерлердің алдын алуға көмектеседі.

2 Кіріспе

Жаңа **Philips Multistyler** сәндегішімен керемет жылтыратылған, тік, көлемді, бұйра, жоғарғы шаш, төмен және т.б. шаш үлгісінен күн сайын 10-нан аса стильді жасаңыз. Бұл жан-жақты көрініс жасағыштың стильді сәндеуге арналған екі шаш керек-жарағымен бірге керамикалық түзеткіш пен бұйралау тілі бар. Түзеткіш пен бұйралау тілі 60 секунд ішінде тез арада қыздырып, 210 градуска дейін кәсіби түрде шаш бейімдеуге арналған температураны қамтамасыз етеді. Жақшіктегі стиль нұсқауларындағы қадамдық нұсқаулармен көріністердің кең ауқымын пайдаланып көре аласыз. Дайындап, сәндеңіз. Жаңа Philips Multistyler сәндегішімен және стиль нұсқауларымен стильдеріңізді жасап көре аласыз!

3 Шаш сәндеу

Ескертпе: Ыстық болған кезінде сәндеу саптамаларын ауыстырмаңыз. Құрал суығаннан кейін ғана сәндеу саптамаларын ауыстырыңыз.

Керекті шаш үлгісі үшін сәйкес қосымша бөлшекті таңдаңыз.

Шаш үлгісі	Саптама	Температура Параметрлер
Тығыз/бос бұйралар	Бұйралау саптамасы (⑨)	210°C
Түзу және тегіс стиль	Түзулеу саптамасы (⑧)	200°C

Шашты үлгілеу алдында (2-сурет)

1 Саптама ілінтірегі (⑥) тұтқа (①) үстіндегі құлыптан босату түймесіне (②) қаратылғанын тексеріңіз.
2 Үйлесімді саптаманы тұтқаға (①) сырғытыңыз.
   - Саптаманы алу үшін тұтқаның екі жағындағы құлыптан босату түймелерін (②) басыңыз. Құрал мен саптама суыған кезде ғана саптаманы алыңыз.
3 Штепсельдік ұшты розеткаға қосыңыз.
4 Құралды қосу үшін қосу/өшіру қосқышын (④) **I** күйіне сырғытыңыз.
   ↳ Құрылғы 60 секундтан кейін пайдалануға дайын болады.
5 Құралды қызған кезде ыстыққа төзімді бетке қойыңыз.
6 Шашыңызды тарап, ені 2 см-ден аспайтындай етіп кішкене бөліктерге бөліңіз.

Тығыз/бос етіп бұйралау (4-сурет)

1 Табиғи және заманауи бұйра шаштарға арналған бұйралау саптамасын (⑨) таңдаңыз.
2 Ілінтіректі басып (⑥) қысқышты (⑩) ашып, шаштың бөлігін қысқыш пен цилиндрдің (⑪) арасына салыңыз.
3 Тетікті орнықтырып күбіні шашты шетіне дейін жылжытыңыз.
4 Құралды суық ұшынан (⑨) және тұтқасынан (①) ұстаңыз. Содан кейін шаш бөлігін ұшынан бастап түбіріне дейін үздіксіз қозғалыспен бұйралағышқа ораңыз.
5 Бұйралағышты ең көп дегенде 15 секунд ұстап тұрыңыз. Шашты босатыңыз да, тетігін басып қыстырманы ашыңыз.
6 Қалған шашты бұйралау үшін, 2-5-қадамды қайталаңыз.

Түзу және тегіс стиль жасау (5-сурет)

1 Түзулеу саптамасын (⑧) таңдаңыз.
2 Ілінтіректі (⑥) басып саптаманы ашып, шаштың бөлігін түзулеу тақталарының арасына салыңыз.
3 Кідірмей, шаштың түбірінен ұшына дейін бір қимылмен (ең көбі 5 секунд) баяу жүргізіп өтіңіз. Кідіріп қалса, шаш күйіп кетуі және бүгілуі мүмкін.
4 Қалған шашты бұйралау үшін, 2-3-қадамды қайталаңыз.

Пайдаланғаннан кейін:

1 Құралды өшіріп, розеткадан ажыратыңыз.
2 Оны әбден суығанша ыстыққа төзімді бетке қойыңыз.
3 Құрал мен қосымша бөлшектерден шаш пен шаңды түсіріп тастаңыз.
4 Құралды және қосымша бөлшектерді дымқыл шүберекпен тазалаңыз.
5 Құралды шаңы жоқ, құрғақ және қауіпсіз жерде сақтаңыз. Сондай-ақ, оны ілмегімен (⑤) іліп қоюға болады.

Кеңестер мен әдіс-тәсілдер:

- Нәтижелер оңтайлы болуы үшін, құралды толығымен кепкен шашқа ғана пайдаланыңыз.
- Ұзынырақ шаш үшін және/немесе қатты бұйраланған шаш нәтижесін алу үшін аз шаш көлемін пайдаланыңыз.
- Түзулеу нәтижелері жақсы болуы үшін, түзулеу барысында түзулеу тақталарының (⑦) екі шетін бірге басыңыз.
- Ұзақ сақталатын нәтижелер үшін, шашты сәндегеннен кейін оған спрейді бүркіңіз.

4 Кепілдік және қызмет көрсету

Егер қосымша бөлшекті ауыстыру туралы ақпарат алу керек болса немесе сізде шешілмеген мәселе болса, Philips компаниясының www.philips.com/support веб-торабына кіріңіз немесе еліңіздегі Philips тұтынушылар орталығымен байланысыңыз (ол нөмірді дүние жүзі бойынша берілетін кепілдік кітапшасынан алуға болады). Егер елінізде тұтынушыларға қолдау көрсету орталығы болмаса, онда жергілікті Philips компаниясының дилеріне барыңыз.

Шашты бүйралауға және түзулеуге арналған құрал (Мультистайлер)

Тұрмыстық қажеттіліктерге арналған

Өндіруші: "Филипс Консьюмер Лайфстайл Б.В.", Туссендиепен 4, 9206 АД, Драхтен, Нидерланды. Қытайда жасалған.

Ресей және Кедендік Одақ территориясына импорттаушы: "ФИЛИПС" ЖШҚ, Ресей Федерациясы, 123022 Мәскеу қаласы, Сергей Макеев көшесі, 13-үй, тел. +7 495 961-1111

Үлгі: BHH811

Номиналды параметрлер: 110-240V~ 50-60Hz 35 W

Өндірілген күні өнімде көрсетілген: YYWW

Сақтау шарттары, пайдалану			
Температура		Салыстырмалы ылғалдылық	Атмосфералық қысым
Пайдалану шарттары	Сақтау шарттары		
+10°C ÷ +50°C	-25°C ÷ +60°C	35% ÷ 99%	85 ÷ 109 kPa

Lietuviškai

Sveikiname įsigijus „Philips“ gaminį ir sveiki atvykę! Norėdami pasinaudoti „Philips“ siūloma pagalba, užregistruokite savo gaminį adresu www.philips.com/welcome.

1 Svarbu

Prieš pradėdami naudoti prietaisą atidžiai perskaitykite šį vartotojo vadovą ir saugokite jį, nes jo gali prireikti ateityje.

- ĮSPĖJIMAS: Nenaudokite šio prietaiso netoli vandens.
- Naudodami prietaisą vonioje, iš karto po naudojimo ištraukite kištuką iš elektros lizdo. Arti esantis vanduo kelią grėsmę net ir tada, kai prietaisas yra išjungtas.
- ĮSPĖJIMAS: nenaudokite prietaiso šalia vonios, dušo, kriauklės ar kitų indų, pripildytų vandens.
- Baigę naudoti, būtinai išjunkite prietaisą iš maitinimo tinklo.
- Jei pažeistas maitinimo laidas, jį turi pakeisti „Philips“ darbuotojai, „Philips“ įgaliotasis techninės priežiūros centras arba kiti panašios kvalifikacijos specialistai, kitaip kyla pavojus.
- Šį prietaisą gali naudoti 8 metų ir vyresni vaikai bei asmenys, kurių fiziniai, jutimo ir protiniai gebėjimai yra silpnesni, arba neturintieji patirties ir žinių su sąlyga, kad jie bus išmokyti saugiai naudotis prietaisu ir prižiūrimi siekiant užtikrinti, jog jie saugiai naudotų prietaisą, ir supažindinti su susijusiais pavojais.
- Vaikai negali žaisti su šiuo prietaisu.
- Valyti ir taisyti prietaiso vaikai be suaugusiųjų priežiūros negali.
- Baigus naudoti, neištraukite maitinimo laido. Prietaisą visada atjunkite prilaikydami kištuką.
- Prieš įjungdami prietaisą įsitikinkite, kad ant prietaiso nurodyta įtampa atitinka vietinę tinklo įtampą.
- Nenaudokite prietaiso kitais tikslais, išskyrus nurodytus šiame vadove.
- Nenaudokite prietaiso dirbtiniams plaukams.
- Prijungę prietaisą prie maitinimo tinklo, nepalikite jo be priežiūros.
- Nenaudokite jokių priedų ar dalių, pagamintų kitų bendrovių arba nerekomenduojamų „Philips“. Jei naudosite tokius priedus arba dalis, nebegalios jūsų garantija.
- Nevyniokite maitinimo laido aplink prietaisą.
- Prieš padėdami į laikymo vietą, leiskite prietaisui atvėsti.
- Naudodami prietaisą būkite atidūs, nes jis gali būti labai įkaitęs. Laikykite rankeną, nes kitos dalys yra įkaitusios, kad išvengtumėte kontakto su oda.
- Prietaisą su stovu visada statykite ant karščiui atsparaus stabilaus plokščio paviršiaus. Įkaitusios kaitinimo plokštelės / vamzdelis niekada neturėtų liestis su paviršiumi ar kita degia medžiaga.
- Saugokite, kad maitinimo laidas nesiliestų prie karštų prietaiso dalių.
- Įjungtą prietaisą laikykite atokiai nuo degių daiktų ir medžiagų.
- Jokiu būdu neuždenkite įkaitusio prietaiso (pvz., rankšluosčiu ar audiniu).
- Prietaisą naudokite tik plaukams išdžiūvus.
- Nenaudokite prietaiso, jei jūsų rankos šlapios.
- Kaitinimo plokštes / vamzdelį saugokite nuo dulkių ir šukuosenai formuoti skirtų priemonių, pvz., putų, lako ir želės. Niekada nenaudokite prietaiso kartu su šukuosenai formuoti skirtomis priemonėmis.
- Kaitinimo plokštės / vamzdelis yra padengti danga. Ši danga gali pamažu dėvėtis. Tačiau tai nekenkia prietaiso veikimo efektyvumui.
- Naudojant prietaisą su dažytais plaukais, kaitinimo plokštė / vamzdelis gali išsitepti.
- Prietaisą apžiūrėti ar taisyti pristatykite tik į „Philips“ įgaliotąjį techninės priežiūros centrą. Prietaisą taisantys nekvalifikuoti darbuotojai gali naudotojui sukelti itin didelį pavojų.
- Kad išvengtumėte elektros smūgio, į angas nekiškite metalinių daiktų.

Elektromagnetiniai laukai (EML)

„Philips“ prietaisas atitinka visus taikomus standartus ir normas dėl elektromagnetinių laukų poveikio.

Perdirbimas

Šis simbolis reiškia, k

Register your product and get support at
www.philips.com/welcome

BHH811



LV	Lietotāja rokasgrāmata	SK	Príručka užívateľa
PL	Instrukcja obsługi	SL	Uporabniški priročnik
RO	Manual de utilizare	SR	Korisnički priručnik
RU	Руководство пользователя	UK	Посібник користувача

PHILIPS

Specifications are subject to change without notice
© 2017 Koninklijke Philips N.V.
All rights reserved.

3140 035 43034

Latviešu

Apsveicam ar pirkumu un laipni lūdzam Philips! Lai pilnībā gūtu labumu no Philips piedāvātā atbalsta, reģistrējiet savu izstrādājumu www.philips.com/welcome.

1 Svarīga informācija

Pirms ierīces izmantošanas uzmanīgi izlasiet šo lietošanas instrukciju un saglabājiet to, lai vajadzības gadījumā varētu ieskatīties tajā arī turpmāk.

- BRĪDINĀJUMS. Neizmantojiet šo ierīci ūdens tuvumā.
- Ja lietojat ierīci vannas istabā, pēc lietošanas atvienojiet ierīci no elektrotīkla, jo ūdens tuvums ir bīstams pat tad, ja ierīce ir izslēgta.
- BRĪDINĀJUMS. Nelietojiet ierīci vannu, dušu, izlietņu vai citu ar ūdeni pildītu trauku tuvumā.
- Pēc lietošanas vienmēr atvienojiet ierīci no sienas kontaktligzdas.
- Ja elektrības vads ir bojāts, tā nomaiņu jāveic Philips pilnvarota tehniskās apkopes centra darbiniekiem vai līdzīgi kvalificētām personām, lai izvairītos no bīstamām situācijām.
- Šo ierīci var izmantot bērni vecumā no 8 gadiem un personas ar ierobežotām fiziskajām, sensorajām vai garīgajām spējām vai bez pieredzes un zināšanām, ja tiek nodrošināta uzraudzība vai norādījumi par drošu ierīces lietošanu un panākta izpratne par iespējamo bīstamību.
- Bērni nedrīkst rotaļāties ar ierīci.
- Ierīces tīrīšanu un apkopi nedrīkst veikt bērni bez pieaugušo uzraudzības.
- Pēc lietošanas neraujiet aiz strāvas vada. Vienmēr atvienojiet ierīci, turot aiz kontaktdakšas.
- Pirms ierīces pievienošanas elektrotīklam pārliecinieties, ka uz ierīces norādītais spriegums atbilst elektrotīkla spriegumam jūsu mājā.
- Neizmantojiet ierīci citiem nolūkiem, kas nav aprakstīti šajā rokasgrāmatā.
- Nelietojiet ierīci mākslīgos matos/parūkās.
- Nekādā gadījumā neatstājiet ierīcei bez uzraudzības, kad tā ir pievienota elektrotīklam.
- Nekad neizmantojiet citu ražotāju piederumus vai detaļas, kuras Philips nav īpaši ieteicis. Ja izmantojat šādus piederumus vai detaļas, garantija vairs nav spēkā.
- Netiniet elektrības vadu ap ierīci.
- Pirms novietojat ierīci glabāšanā, pagaidiet, līdz tā atdziest.
- Uzmanieties ierīces lietošanas laikā, jo tā var būt ļoti karsta. Satveriet ierīci tikai aiz roktura, jo citas daļas ir karstas, un izvairieties no saskares ar ādu.
- Vienmēr novietojiet ierīci ar statīvu uz karstumizturīgas, stabilas, līdzenas virsmas. Karstās taisnošanas plātnes/cilindrs nedrīkts saskarties ar virsmu vai citu uzliesmojošu materiālu.
- Nepieļaujiet, ka elektrības vads saskaras ar ierīces karstajām daļām.

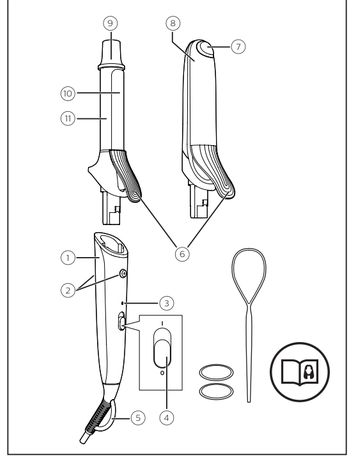

- Neļaujiet ierīcei, kad tā ir ieslēgta, nonākt saskarē ar viegli uzliesmojošiem priekšmetiem un materiāliem.
- Nekad neapsedziet ierīci ar kaut kādiem priekšmetiem (piem., dvieli vai drāniņu), kad tā ir karsta.
- Izmantojiet ierīci tikai, lai ieveidotu sausus matus.
- Nelietojiet ierīci ar slapjām rokām.
- Uzglabājiet taisnošanas plātnes/cilindru tīru un brīvu no putekļiem un matu veidošanas izstrādājumiem, piemēram, putām, lakas un želejas. Nekad neizmantojiet ierīci apvienojumā ar matu veidošanas produktiem.
- Taisnošanas plātnēm/cilindram ir pārklājums. Šis pārklājums var samazināt nodilumu laika gaitā. Tomēr tas neietekmē ierīces darbību.
- Ja ar ierīci ieveido krāsotus matus, taisnošanas plātnes/cilindrs var nosmērēties.
- Vienmēr nododiet ierīci Philips pilnvarotam servisa centram, ja nepieciešama apskate vai remonts. Nekvalificētu personu veikts remonts var radīt ļoti bīstamas situācijas lietotājam.
- Neievietojiet atverēs metāla priekšmetus, lai izvairītos no elektriskās strāvas trieciena.

Elektromagnētiskie lauki (EMF)

Šī Philips ierīce atbilst visiem piemērojamiem standartiem un noteikumiem, kas attiecas uz elektromagnētisko lauku iedarbību.

Otrreizējā pārstrāde

Šis simbols nozīmē, ka produktu nedrīkst izmest kopā ar parastiem sadzīves atkritumiem (2012/19/ES). Ievērojiet savā valstī spēkā esošos likumus par atsevišķu elektrisko un elektronisko produktu utilizāciju. Pareiza utilizācija palīdz novērst negatīvu ietekmi uz vidi un cilvēku veselību.

2 Ievads

Katru dienu veidojiet perfekti gludu, taisnu vai viļņainu matu sakārtojumu, uz ārpusi vai iekšpusi ieveidotas cirtas un daudz citu matu sakārtojumu — radiet vairāk nekā 10 frizūras ar savu jauno **Philips Multistyler**. Šīm daudzpusīgajam matu veidotājam ir keramisks matu taisnotājs un cirtu veidošanas uzgalis, kā arī divi matu ieveidošanas uzgaļi perfektam matu sakārtojumam. Matu taisnošanas un veidošanas spailes 60 sekunžu laikā sakarst līdz temperatūrai, ko izmanto profesionāļi — līdz pat 210 grādiem. Komplektā ietilpst pat frizūru veidošanas pamācība ar norādījumiem, kā soli pa solim izveidot dažādus matu sakārtojumus. Ātra sagatavošanās un ātri izveidota frizūra. Eksperimentējiet un izveidojiet interesantus matu sakārtojumus, izmantojot jauno Philips Multistyler un frizūru veidošanas pamācību!

3 Matu ieveidošana

Piezīme. Nemainiet matu veidošanas uzgaļus, kad tie ir karsti. Mainiet matu veidošanas uzgaļus tikai, kad ierīce ir atdzisusi.

Izvēlieties vēlamajai frizūrai piemērotu uzgali.

Frizūra	Uzgalis	Temperatūra Iestatījumi
Ciešas/vaļīgas cirtas	Ieveidošanas uzgalis (⑨)	210°C
Taisni, gludi mati	Iztaisnošanas uzgalis (⑧)	200°C

Pirms frizūras veidošanas (2. att.)

1 Pārliecinieties, ka uzgaļa svira (⑥) ir vērsta atbloķēšanas pogas (②) virzienā roktura augšpusē (①).
2 Uzbīdiet uz roktura atbilstošo uzgali (①).
   - Lai noņemtu uzgali, nospiediet abas atbloķēšanas pogas(②) abās roktura pusēs. Noņemiet uzgali tikai, kad ir atdzisusi gan ierīce, gan uzgalis.
3 Ievietojiet kontaktdakšu elektrības kontaktligzdā.
4 Lai ieslēgtu ierīci, pabīdiet iesl./izsl. slēdzi (④) pozīcijā **I**.
   ↳ Ierīce būs gatava lietošanai pēc 60 sekundēm.
5 Ierīci uzkarsēšanas laikā novietojiet uz karstumizturīgas virsmas.
6 Izķemmējiet matus un sadaliet tos nelielās šķipsnās, kas nav platākas par 2 cm.

Ciešu/vaļīgu cirtu veidošana (4. att.)

1 Izvēlieties ieveidošanas uzgali (⑨), lai ieveidotu dabiska izskata modernas cirtas.
2 Nospiediet sviru (⑥), lai atvērtu skavu (⑩), un ievietojiet matu šķipsnu starp skavu un cilindru (⑪).
3 Atlaidiet sviru un virziet cilindru līdz matu galiem.
4 Turiet, satverot vēso galu (⑨) un rokturi (①). Pēc tam ar nepārtrauktu kustību aptiniet matu šķipsnu ap cilindru no matu galiem līdz saknēm.
5 Turiet cilindru šādā pozīcijā maks. 15 sekundes. Pēc tam attiniet matu šķipsnu, līdz skavu atkal var atvērt ar sviru.
6 Lai ieveidotu pārējos matus, atkārtojiet no 2. līdz 5. darbībai.

Gludas taisnu matu frizūras veidošana (5. att.)

1 Izvēlieties iztaisnošanas uzgali (⑧).
2 Nospiediet sviru (⑥), lai atvērtu uzgali, un ievietojiet matu šķipsnu starp iztaisnošanas plātnēm.
3 Lēni visā garumā slidiniet matus cauri plātnēm ar vienu kustību (maks. 5 sekundes) bez apstāšanās, lai novērstu pārkaršanu un sapīšanos.
4 Lai ieveidotu pārējos matus, atkārtojiet no 2. līdz 3. darbībai.

Pēc lietošanas:

1 Izslēdziet ierīci un atvienojiet to no elektrotīkla.
2 Novietojiet to uz karstumizturīgas virsmas, līdz tā atdziest.
3 Noņemiet matus un putekļus no ierīces un uzgaļiem.
4 Notīriet ierīci un uzgaļus ar mitru drāniņu.
5 Uzglabājiet ierīci drošā un sausā, no putekļiem brīvā vietā. Varat to arī pakārt aiz cilpiņas (⑤).

Padomi un ieteikumi.

- Lai iegūtu optimālu rezultātu, izmantojiet ierīci tikai pilnīgi sausiem matiem.
- Izmantojiet mazāku matu daudzumu garākiem matiem un/vai izteiktākām cirtām.
- Lai iegūtu labāku taisnošanas rezultātu, taisnošanas laikā viegli saspiediet kopā iztaisnošanas plātņu galus (⑦).
- Pēc frizūras izveidošanas uzklājiet matiem matu laku, lai frizūra saglabātos ilgāk.

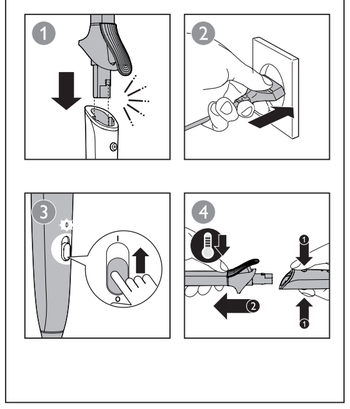

- Nie dopuszczaj do zetknięcia się przewodu sieciowego z rozgrzanymi częściami urządzenia.
- Włączone urządzenie trzymaj z dala od łatwopalnych substancji i przedmiotów.
- Gdy urządzenie jest gorące, nigdy go nie przykrywaj (np. ręcznikiem lub odzieżą).
- Używaj urządzenia na suchych włosach.
- Nie używaj urządzenia, gdy masz mokre dłonie.
- Na bieżąco czyść płytki grzejne i wałek z kurzu oraz środków do układania włosów (np. pianki, lakieru, żelu). Nigdy nie używaj lokówki w połączeniu z takimi środkami.
- Płytki grzejne i wałek są pokryte powłoką ochroną. Powłoka ta może zużywać się z upływem czasu. Nie wpływa to na prawidłowe funkcjonowanie urządzenia.
- Jeśli urządzenie jest używane do włosów farbowanych, płytki grzejne i wałek mogą się zabarwić.
- Konieczność przeglądu lub naprawy urządzenia zawsze zgłaszaj do autoryzowanego centrum serwisowego firmy Philips. Naprawy przez osoby niewykwalifikowane mogą prowadzić do poważnego zagrożenia dla użytkownika urządzenia.
- Aby uniknąć porażenia prądem, nie umieszczaj metalowych przedmiotów w otworach urządzenia.

Pola elektromagnetyczne (EMF)

To urządzenie firmy Philips spełnia wszystkie normy i jest zgodne z wszystkimi przepisami dotyczącymi narażenia na działanie pól elektromagnetycznych.

Recykling

Symbol przekreślonego kontenera na odpady, oznacza, że produkt podlega selektywnej zbiórce zgodnie z Dyrektywą 2012/19/UE i informuje, że sprzęt po okresie użytkowania, nie może być wyrzucony z innymi odpadami gospodarstwa domowego. Użytkownik ma obowiązek oddać go do podmiotu prowadzącego zbieranie zużytego sprzętu elektrycznego i elektronicznego, tworzącego system zbierania takich odpadów - w tym do odpowiedniego sklepu, lokalnego punktu zbiórki lub jednostki gminnej.

Zużyty sprzęt może mieć szkodliwy wpływ na środowisko i zdrowie ludzi z uwagi na potencjalną zawartość niebezpiecznych substancji, mieszanin oraz części składowych. Gospodarstwo domowe spełnia ważną rolę w przyczynianiu się do ponownego użycia i odzysku surowców wtórnych, w tym recyklingu zużytego sprzętu. Na tym etapie kształtuje się postawy, które wpływają na zachowanie wspólnego dobra jakim jest czyste środowisko naturalne.

2 Wprowadzenie

Od fryzur codziennych po perfekcyjnie dopracowane, na włosach prostych, kręconych, z upięciami i nie tylko — z nowym urządzeniem **Philips Multistyler** możesz stworzyć ponad 10 fryzur. To uniwersalne urządzenie do stylizacji jest wyposażone w ceramiczną prostownicę i końcówkę do loków, a także dwa akcesoria do udoskonalania fryzur. Prostownica i końcówka do loków pracują w profesjonalnej temperaturze stylizacji wynoszącej do 210 stopni i rozgrzewają się w ciągu 60 sekund. Do zestawu dołączono nawet przewodnik po fryzurach zawierający instrukcje krok po kroku — możesz więc wypróbować i dopracować szeroką gamę stylów. Włącz, ustaw i stylizuj! Nadszedł czas, aby poeksperymentować i zrobić wrażenie swoimi stylizacjami dzięki urządzeniu Philips Multistyler i przewodnikowi po fryzurach!

3 Układanie fryzury

Uwaga: Nie wymieniaj nasadek do stylizacji włosów, gdy są one gorące. Wymieniaj nasadki tylko po ostygnięciu urządzenia.

Dobierz odpowiednią nasadkę, aby uzyskać wybraną fryzurę.

Fryzura	Nasadka	Ustawienia temperatury
Mocno/luźno skręcone loki	Nasadka do loków (⑨)	210°C
Proste, eleganckie włosy	Nasadka prostująca (⑧)	200°C

Przed ułożeniem fryzury (rys. 2)

1 Upewnij się, że dźwignia (⑥) nasadki jest skierowana w stronę przycisku odblokowania (②) w górnej części uchwytu (①).
2 Wsuń odpowiednią nasadkę na uchwyt (①).
   - Aby zdjąć nasadkę, naciśnij jednocześnie oba przyciski odblokowania (②) po obu stronach uchwytu. Zdejmuj nasadkę tylko po ostygnięciu urządzenia i nasadki.
3 Podłącz wtyczkę przewodu zasilającego do gniazdka elektrycznego.
4 Przesuń wyłącznik ((④)) do pozycji **I**, aby włączyć urządzenie.
   ↳ Po 60 sekundach urządzenie będzie gotowe do użycia.
5 Podczas rozgrzewania zawsze umieszczaj urządzenie na żaroodpornej powierzchni.
6 Uczesz włosy i podziel je na małe pasma o maksymalnej szerokości 2 cm.

Tworzenie mocno/luźno skręconych loków (rys. 4)

1 Użyj nasadki do loków(⑨), aby uzyskać naturalne i nowoczesnie wyglądające loki.
2 Naciśnij dźwignię ((⑥)), aby otworzyć zacisk ((⑩)), i umieść pasmo włosów między zaciskiem a wałkiem ((⑪)).
3 Zwolnij dźwignię i przesuń wałek na koniec pasma włosów.
4 Przytrzymaj koniec nienagrzewającej się końcówki ((⑨)) oraz uchwyt ((①)). Następnie owiń jednym płynnym ruchem pasmo włosów wokół wałka od końca aż do nasady.
5 Trzymaj wałek w tej pozycji przez maksymalnie 15 sekund. Następnie odwijaj pasmo włosów, aż możliwe będzie ponowne otwarcie zacisku za pomocą dźwigni.
6 Aby ułożyć resztę włosów, powtórz czynności od 2 do 5.

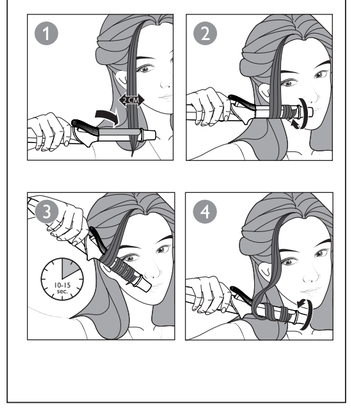

Prostowanie włosów (rys. 5)

1 Użyj nasadki prostującej (⑧).
2 Naciśnij dźwignię (⑥), aby otworzyć nasadkę, i umieść pasmo włosów między płytkami prostującymi.
3 Jednym płynnym ruchem przesuń urządzenie powoli w dół włosów (maks. 5 sekund) — od nasady aż po końce. Zrób to bez zatrzymywania, aby uniknąć przegrzania włosów i załamań.
4 Aby ułożyć resztę włosów, powtórz czynności od 2 do 3.

Po użyciu:

1 Wyłącz urządzenie i wyjmij jego wtyczkę z gniazdka elektrycznego.
2 Umieść je na odpornej na wysokie temperatury powierzchni i pozostaw do ostygnięcia.
3 Usuń włosy i kurz z urządzenia i nasadek.
4 Wyczyść urządzenie i nasadki przy użyciu wilgotnej ściereczki.
5 Przechowuj urządzenie w bezpiecznym i suchym miejscu, z dala od kurzu. Możesz też powiesić urządzenie za uchwyt do zawieszania (⑤).

Wskazówki i porady:

- Aby uzyskać optymalne rezultaty, korzystaj z urządzenia wyłącznie na całkowicie suchych włosach.
- W przypadku dłuższych włosów zmniejsz ich ilość, aby uzyskać wyraźniejsze loki.
- W celu uzyskania lepszych efektów prostowania delikatnie dociśnij końce płytek prostujących ((⑦)) podczas prostowania.
- Po zakończeniu układania użyj lakieru do włosów, aby utrwalić fryzurę.

4 Gwarancja i serwis

W razie jakichkolwiek pytań lub problemów, np. w przypadku konieczności wymiany nasadki, prosimy odwiedzić naszą stronę internetową www.philips.com/support lub skontaktować się z lokalnym Centrum Obsługi Klienta firmy Philips (numer telefonu znajduje się w ulotce gwarancyjnej). Jeśli w Twoim kraju nie ma Centrum Obsługi Klienta, zwróć się o pomoc do sprzedawcy produktów firmy Philips.

Română

Felicitări pentru achiziție și bun venit la Philips! Pentru a beneficia pe deplin de asistența oferită de Philips, înregistrează-ți produsul la www.philips.com/welcome.

1 Important

Citește cu atenție acest manual de utilizare înainte de a utiliza aparatul și păstrează-l pentru consultare ulterioară.

- AVERTISMENT: Nu utiliza acest aparat în apropierea apei.
- Când aparatul este utilizat în baie, scoate-l din priză după utilizare deoarece apa reprezintă un risc chiar și când aparatul este oprit.
- AVERTISMENT: Nu utiliza acest aparat în apropierea căzilor, dușurilor, bazinelor sau altor recipiente cu apă.
- Scoate întotdeauna aparatul din priză după utilizare.
- În cazul în care cablul de alimentare este deteriorat, acesta trebuie înlocuit întotdeauna de Philips, un centru de service autorizat de Philips sau personal calificat în domeniu pentru a evita orice pericol.
- Acest aparat poate fi utilizat de către persoane care au capacități fizice, senzoriale sau mentale reduse sau sunt lipsite de experiență și cunoștințe și copii cu vârsta minimă de 8 ani dacă au fost supravegheați sau instruiți cu privire la utilizarea în condiții de siguranță a aparatului și înțeleg pericolele implicate.
- Copii nu trebuie să se joace cu aparatul.
- Curățarea și întreținerea de către utilizator nu trebuie realizate de către copii nesupravegheați.
- Nu trage de cablul de alimentare după utilizare. Scoate întotdeauna aparatul din priză ținând de ștecher.
- Înainte de a conecta aparatul, asigură-te că tensiunea indicată pe aparat corespunde tensiunii rețelei locale.
- Nu utiliza aparatul în alt scop decât cel descris în acest manual.
- Nu utiliza aparatul pe păr artificial.
- Nu lăsa niciodată aparatul nesupravegheat când este conectat la sursa de alimentare.
- Nu utiliza niciodată accesorii sau componente de la alți producători sau nerecomandate explicit de Philips. Dacă utilizezi astfel de accesorii sau componente, garanția se anulează.
- Nu înfășura cablul de alimentare în jurul aparatului.
- Înainte de a depozita aparatul, așteaptă să se răcească.
- Ai foarte mare grijă atunci când utilizezi aparatul, întrucât poate fi extrem de fierbinte. Apucă doar mânerul, deoarece celelalte componente sunt fierbinți, și evită contactul cu pielea.
- Așază întotdeauna aparatul cu suportul pe o suprafață plată, stabilă, termorezistentă. Plăcile/bara de încălzire nu trebuie să atingă niciodată suprafața sau alte materiale inflamabile.
- Nu lăsa cablul de alimentare să intre în contact cu piesele fierbinți ale aparatului.
- Păstrează aparatul la distanță de obiecte și materiale inflamabile când este pornit.
- Nu acoperi niciodată aparatul cu ceva (de exemplu, un prosop sau un articol vestimentar) când este fierbinte.
- Utilizează aparatul numai pe păr uscat.
- Nu utiliza aparatul cu mâinile ude.
- Păstrează plăcile/bara de încălzire curate și curăță-le de praf și produse pentru coafat precum spumă, spray sau gel. Nu folosi niciodată aparatul împreună cu produse de coafat.
- Plăcile/bara de încălzire au/are înveliș. Acest înveliș se poate uza lent în timp. Totuși, acest lucru nu afectează performanța aparatului.
- Dacă aparatul este utilizat pe păr vopsit, plăcile/bara de încălzire se pot/poate păta.
- Pentru control sau depanare, du aparatul numai la un centru service autorizat de Philips. Repararea făcută de persoane necalificate poate genera situații periculoase pentru utilizator.
- Nu introdu obiecte metalice în orificii pentru a evita electrocutarea.

Câmpuri electromagnetice (EMF)

Acest aparat Philips respectă toate standardele și reglementările aplicabile privind expunerea la câmpuri electromagnetice.

Reciclarea

Acest simbol înseamnă că produsul nu poate fi eliminat împreună cu gunoiul menajer normal (2012/19/EU). Urmează regulile din țara ta pentru colectarea separată a produselor electrice și electronice. Eliminarea corectă contribuie la prevenirea consecințelor negative asupra mediului și asupra sănătății umane.

2 Introducere

De la coafuri de zi cu zi la păr perfect lucios, drept, ondulat, strâns, desfăcut și multe altele – poți crea mai mult de 10 stiluri cu noul **aparat de coafat multifuncțional de la Philips**. Acest aparat versatil dispune de o placă ceramică de îndreptat părul și un clește ondulator, precum și de două accesorii de păr care îți permit să obții stilul perfect. Placa de îndreptat părul și cleștele ondulator au o temperatură de coafare profesională, de până la 210 grade, și un timp rapid de încălzire de 60 de secunde. În pachet este inclus și un ghid de coafare, care oferă instrucțiuni pas cu pas pentru a încerca și a perfecționa o mare varietate de stiluri. Obține imediat stilul dorit. Este timpul să experimentezi și să impresionezi cu stilul tău folosind noul aparat de coafat multifuncțional de la Philips și ghidul de coafare!

3 Coafarea părului

Notă: Nu schimba accesoriile de coafat când aparatul este fierbinte. Schimbă accesoriile de coafat doar când aparatul s-a răcit.

Alege un accesoriu adecvat pentru coafura dorită.

Coafură	Accesoriu	Setări de temperatură
Bucle lejere/ bine definite	Accesoriu de ondulat părul (⑨)	210 °C
Coafură dreaptă și elegantă	Accesoriu de îndreptat părul (⑧)	200 °C

Înainte de a-ți coafa părul (Fig. 2)

1 Asigură-te că mânerul (⑥) al accesoriului este îndreptat spre butonul de deblocare (②) din partea de sus a mânerului (①).
2 Glisează un accesoriu potrivit pe mâner (①).
   - Pentru a scoate accesoriul, apasă ambele butoane de deblocare (②) de pe ambele părți ale mânerului. Scoate accesoriul doar când atât acesta, cât și aparatul s-au răcit.
3 Conectează ștecherul la o priză de alimentare.
4 Glisează comutatorul Pornit/Oprit (④) la **I** pentru a porni aparatul.
   ↳ Aparatul va fi gata de utilizare în 60 de secunde.
5 Atunci când se încălzește, așază aparatul pe o suprafață termorezistentă.
6 Piaptănă-ți părul și împarte-l în șuvițe subțiri, care nu depășesc 2 cm lățime.

Creează bucle strânse/lejere (Fig. 4)

1 Selectează accesoriul de ondulat părul (⑨) pentru a obține bucle moderne și naturale.
2 Apasă mânerul (⑥) pentru a deschide clema (⑩) și așază o șuviță de păr între clemă și bară (⑪).
3 Eliberează mânerul și glisează bara până la vârful părului.
4 Ține de capătul vârfului rece (⑨) și de mâner (①). Apoi înfășoară șuvița de păr în jurul barei de la vârf spre rădăcină, într-o mișcare continuă.
5 Ține bara în această poziție timp de max. 15 secunde. Apoi desfășoară șuvița de păr până când poți redeschide clema cu ajutorul mânerului.
6 Pentru a coafa restul părului, repetă pașii 2 - 5.

Realizează o coafură dreaptă și elegantă (Fig. 5)

1 Selectează accesoriul de îndreptat părul (⑧).
2 Apasă mânerul (⑥) pentru a deschide accesoriul și așază o șuviță de păr între plăcile pentru îndreptat părul.
3 Glisează încet pe lungimea părului dintr-o singură mișcare (max. 5 secunde), de la rădăcină spre vârfuri, fără a te opri pentru a preveni supraîncălzirea și evitând încălcirea.
4 Pentru a coafa restul părului, repetă pașii 2 - 3.

După utilizare:

1 Oprește aparatul și scoate ștecherul din priză.
2 Așază-l pe o suprafață termorezistentă până la răcire.
3 Îndepărtează firele de păr și praful de pe aparat și accesorii.
4 Curăță aparatul și accesoriile cu o cârpă umedă.
5 Depozitează aparatul într-un loc sigur și uscat, fără praf. De asemenea, îl poți suspenda de la agățătoare (⑤).

Sfaturi și recomandări:

- Pentru rezultate optime, folosește aparatul pe păr perfect uscat.
- Folosește o cantitate mai mică de păr pentru lungimi mai mari ale părului și/sau pentru a obține bucle mai definite.
- Pentru rezultate mai bune de îndreptare, strânge ușor capetele plăcilor de îndreptat părul (⑦) în timpul îndreptării.
- Pentru rezultate de durată, aplică fixativ pe păr după coafare.

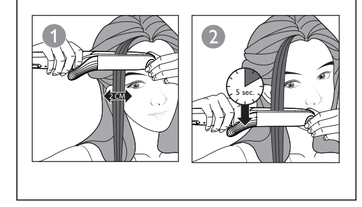

Русский

Мультистайлер

Поздравляем с покупкой, и добро пожаловать в клуб Philips! Чтобы воспользоваться всеми преимуществами поддержки Philips, зарегистрируйте устройство на веб-сайте www.philips.com/welcome.

1 Важная информация

Перед использованием прибора внимательно ознакомьтесь с инструкцией по эксплуатации и сохраните ее для дальнейшего использования в качестве справочного материала.

- ВНИМАНИЕ! Запрещается использовать прибор возле воды.
- Выньте вилку шнура питания прибора из розетки электросети после использования прибора. Близость воды представляет риск, даже если прибор выключен.
- ВНИМАНИЕ. Не используйте прибор в ванной, душе, бассейне или других помещениях с повышенной влажностью.
- После завершения работы отключите прибор от розетки электросети.
- В случае повреждения сетевого шнура его необходимо заменить шнуром Philips. Чтобы обеспечить безопасную эксплуатацию прибора, заменяйте шнур только в авторизованном сервисном центре Philips или в сервисном центре с персоналом аналогичной квалификации.
- Дети старше 8 лет и лица с ограниченными возможностями сенсорной системы или ограниченными умственными или физическими способностями, а также лица с недостаточным опытом и знаниями могут пользоваться этим прибором под присмотром или после получения инструкций о безопасном использовании прибора и потенциальных опасностях.
- Не позволяйте детям играть с прибором.
- Дети могут осуществлять очистку и уход за прибором только под присмотром взрослых.
- Не тяните на себя шнур питания после использования. Держитесь только за вилку при отключении прибора от сети.
- Перед подключением прибора убедитесь, что указанное на нем напряжение соответствует напряжению местной электросети.
- Не используйте прибор для целей, отличных от описанных в данной инструкции по эксплуатации.
- Не используйте прибор для обработки искусственных волос.
- Не оставляйте включенный в сеть прибор без присмотра.
- Запрещается пользоваться какими-либо аксессуарами или деталями других производителей, а также аксессуарами и деталями, не имеющими специальной рекомендации Philips. При использовании таких аксессуаров и деталей гарантийные обязательства теряют силу.
- Не обматывайте сетевой шнур вокруг прибора.
- Прежде чем убрать прибор на хранение, дайте ему остыть.
- Соблюдайте осторожность при использовании прибора, так как он может сильно нагреваться. Держите прибор только за рукоятку, так как остальные части очень горячие. Избегайте контакта с кожей.
- Всегда размещайте прибор с подставкой на термостойкой, устойчивой, плоской поверхности. Горячие нагревательные пластины/корпус не должны соприкасаться с поверхностью или другими воспламеняющимися материалами.
- Не допускайте контакта сетевого шнура с горячими частями прибора.
- Держите включенный прибор в стороне от легковоспламеняющихся объектов и материалов.
- Запрещается покрывать неостывший прибор (например, полотенцем или одеждой).
- Пользуйтесь прибором для укладки только сухих волос.
- Запрещается брать прибор мокрыми руками.
- Нагревательные пластины/корпус следует содержать в чистоте. Очищайте их от пыли и средств для укладки: муссов, спреев и гелей. Запрещается использовать прибор вместе со средствами для укладки.
- Нагревательные пластины/корпус имеют специальное покрытие. Со временем это покрытие может стираться. Это не влияет на работу прибора.
- При использовании прибора на окрашенных волосах на нагревательных пластинах/корпусе могут появиться пятна.
- Для проверки или ремонта прибора следует обращаться только в авторизованный сервисный центр Philips. Ремонт, произведенный

4 Garanție și service

Dacă ai nevoie de informații, de ex. despre înlocuirea unui accesoriu, sau întâmpini probleme, accesează site-ul web Philips la adresa www.philips.com/support sau contactează centrul local de asistență pentru clienți Philips (numărul de telefon îl găsești în certificatul de garanție universală). Dacă în țara ta nu există un centru de asistență pentru clienți, contactează distribuitorul Philips local.

4 Garantija un apkalpošana

Ja jums nepieciešama informācija, piemēram, par uzgaļa nomaiņu, vai palīdzība, apmeklējiet Philips tīmekļa vietni www.philips.com/support vai sazinieties ar Philips Klientu apkalpošanas centru savā valstī (tā tālruņa numurs atrodams pasaules garantijas brošūrā). Ja jūsu valstī nav klientu apkalpošanas centra, vērsieties pie vietējā Philips preču izplatītāja.

Polski

Gratulujemy zakupu i witamy wśród klientów firmy Philips! Aby w pełni skorzystać z obsługi świadczonej przez firmę Philips, należy zarejestrować zakupiony produkt na stronie www.philips.com/welcome.

1 Ważne

Przed pierwszym użyciem urządzenia zapoznaj się dokładnie z niniejszą instrukcją obsługi i zachowaj ją na przyszłość.

- OSTRZEŻENIE: Nie korzystaj z urządzenia w pobliżu wody.
- Jeśli korzystasz z urządzenia w łazience, po zakończeniu stosowania wyjmij wtyczkę z gniazdka elektrycznego. Obecność wody stanowi zagrożenie nawet wtedy, gdy urządzenie jest wyłączone.
- OSTRZEŻENIE: Nie korzystaj z urządzenia w pobliżu wanny, prysznica, umywalki ani innych naczyń napełnionych wodą.
- Zawsze po zakończeniu korzystania z urządzenia wyjmij wtyczkę z gniazdka elektrycznego.
- Ze względów bezpieczeństwa wymianę uszkodzonego przewodu sieciowego należy zlecić autoryzowanemu centrum serwisowemu firmy Philips lub odpowiednio wykwalifikowanej osobie.
- Urządzenie może być używane przez dzieci w wieku powyżej 8 lat oraz osoby z ograniczonymi zdolnościami fizycznymi, sensorycznymi lub umysłowymi, a także nieposiadające wiedzy lub doświadczenia w zakresie użytkowania tego typu urządzeń, pod warunkiem, że będą one nadzorowane lub zostaną poinstruowane na temat korzystania z tego urządzenia w bezpieczny sposób oraz zostaną poinformowane o potencjalnych zagrożeniach.
- Dzieci nie mogą bawić się urządzeniem.
- Dzieci chcące pomóc w czyszczeniu i obsłudze urządzenia zawsze powinny to robić pod nadzorem dorosłych.
- Po zakończeniu korzystania nie ciągnij za przewód zasilający. Zawsze odłączaj urządzenie od gniazdka elektrycznego, trzymając za wtyczkę.
- Przed podłączeniem urządzenia upewnij się, że napięcie podane na urządzeniu jest zgodne z napięciem w domowej instalacji elektrycznej.
- Urządzenia używaj zgodnie z jego przeznaczeniem, opisanym w tej instrukcji obsługi.
- Nie używaj urządzenia na sztucznych włosach.
- Nigdy nie pozostawiaj bez nadzoru urządzenia podłączonego do zasilania.
- Nie korzystaj z akcesoriów ani części innych producentów, ani takich, których nie zaleca w wyraźny sposób firma Philips. Wykorzystanie tego typu akcesoriów lub części spowoduje unieważnienie gwarancji.
- Nie nawijaj przewodu sieciowego wokół urządzenia.
- Przed schowaniem urządzenia odczekaj, aż ostygnie.
- Podczas korzystania z urządzenia zachowaj szczególną ostrożność — może być bardzo gorące. Chwytaj wyłącznie za uchwyt, ponieważ pozostałe części są gorące. Unikaj kontaktu ze skórą.
- Zawsze umieszczaj urządzenie na podstawce na żaroodpornej, stabilnej, płaskiej powierzchni. Rozgrzane płytki grzejne i wałek nigdy nie powinny dotykać blatu ani innych łatwopalnych materiałów.

неквалифицированным лицом, может привести к особо опасным для пользователя ситуациям.
- Во избежание поражения электрическим током не вставляйте металлические предметы в отверстия.

Электромагнитные поля (ЭМП)

Этот прибор Philips соответствует всем применимым стандартам и нормам по воздействию электромагнитных полей.

Утилизация

Этот символ означает, что продукт не может быть утилизирован вместе с бытовыми отходами (2012/19/EC). Выполняйте раздельную утилизацию электрических и электронных изделий в соответствии с правилами, принятыми в вашей стране. Правильная утилизация поможет предотвратить негативное воздействие на окружающую среду и здоровье человека.

2 Введение

Создавайте более 10 образов: идеально гладкие, прямые, волнистые волосы, а также повседневные, высокие и низкие прически и многое другое с помощью нового **мультистайлера Philips**. В комплект этого многофункционального прибора входит керамический выпрямитель, щипцы для завивки и два аксессуара для идеальной укладки. Температура выпрямителя и щипцов для завивки достигает 210 градусов, гарантируя укладку на профессиональном уровне. Прибор готов к работе уже через 60 секунд после включения. Кроме того, в комплект входит гид по стилю с пошаговыми инструкциями, которые помогут вам создать множество интересных причесок. Просто установите насадку и создайте свой образ. Экспериментируйте и восхищайте своим образом с новым мультистайлером Philips и гидом по стилю!

3 Укладка волос

Примечание. Не устанавливайте насадки на прибор, если он нагрет. Меняйте насадки, только когда прибор остынет.

Выберите наиболее подходящую для создания желаемой прически насадку.

Прическа	Насадка	Температура Настройки
Тугие/свободные локоны	Насадка для завивки (⑨)	210 °C
Прямые гладкие волосы	Насадка для выпрямления волос (⑧)	200 °C

Перед началом укладки (рис. 2):

1 Убедитесь, что рычаг (⑥) насадки направлен на кнопку разблокировки (②) в верхней части рукоятки (①).
2 Присоедините подходящую насадку к рукоятке (①).
   - Чтобы снять насадку, одновременно нажмите на кнопки разблокировки (②), которые расположены по обеим сторонам рукоятки. Снимайте насадку, только когда прибор и сама насадка остынут.
3 Вставьте вилку в розетку электросети.
4 Чтобы включить прибор, установите переключатель питания (④) в положение **I**.
   ↳ Прибор будет готов к работе через 60 секунд.
5 При нагреве поместите прибор на термостойкую поверхность.
6 Расчешите волосы и разделите их на небольшие пряди не толще 2 см.

Создание тугих/свободных локонов (рис. 4)

1 Выберите насадку для завивки (⑨), чтобы создать естественные и современные локоны.
2 Нажмите на рычаг (⑥), чтобы открыть зажим (⑩), и поместите прядь волос между зажимом и корпусом (⑪).
3 Отпустите рычаг и переместите корпус к концу пряди.
4 Возьмитесь за ненагревающийся кончик (⑨) и рукоятку прибора (①). Затем одним плавным движением накрутите на корпус прядь волос от кончиков до корней.
5 Удерживайте корпус в этом положении не дольше 15 секунд. Затем полностью раскрутите прядь и откройте зажим с помощью рычага.
6 Чтобы уложить остальные волосы, повторите шаги 2—5.

Прямые и гладкие волосы (рис. 5)

1 Выберите насадку для выпрямления волос (⑧).
2 Нажмите на рычаг (⑥), чтобы открыть насадку, и поместите прядь волос между выпрямляющими пластинами.
3 Плавно перемещайте прибор вдоль пряди волос (не дольше 5 секунд) в направлении от корней к кончикам. Во избежание перегрева и загибов на волосах не удерживайте прибор слишком долго на одном участке.
4 Чтобы уложить остальные волосы, повторите шаги 2—3.

После завершения работы

1 Выключите прибор и отключите его от электросети.
2 Положите прибор на термостойкую поверхность для остывания.
3 Удалите волосы и пыль с прибора и насадок.
4 Очищайте прибор и насадки влажной тканью.
5 Храните прибор в безопасном и сухом месте, защищенном от пыли. Можно также подвесить прибор за специальную петельку (⑤).

Советы и рекомендации:

- Для достижения оптимальных результатов используйте прибор на полностью сухих волосах.
- Если у вас длинные волосы и/или вы хотите создать более выразительные локоны, отделяйте более тонкие пряди.
- Для лучшего выпрямления волос осторожно сожмите концы выпрямляющих пластин (⑦) во время использования.
- Для более стойкой укладки зафиксируйте прическу с помощью лака для волос.

4 Гарантия и обслуживание

При возникновении проблемы, при необходимости получения сервисного обслуживания или информации (например, если нужно заменить насадку) зайдите на веб-сайт компании Philips www.philips.com/support или обратитесь в центр поддержки потребителей в вашей стране (номер телефона центра указан на гарантийном талоне). Если в вашей стране нет центра поддержки потребителей Philips, обратитесь по месту приобретения изделия.

Прибор для завивки и выпрямления волос (Мультистайлер). Для бытовых нужд

Изготовитель: "Филипс Консьюмер Лайфстайл Б.В.", Тussендиепен 4, 9206 АД, Драхтен, Нидерланды. Сделано в Китае.

Импортер на территорию России и Таможенного Союза: ООО «ФИЛИПС», Россия, Москва, ул. Сергея Макеева, 13, тел. +7 495 961 1111

Модель: BHH811

Номинальные параметры: 110-240V~ 50-60Hz 35 W

Дата изготовления указана на изделии: ГГНН

Условия хранения, эксплуатации			
Температура		Относительная влажность	Атмосферное давление
Условия эксплуатации	Условия хранения		
+10°C ÷ +50°C	-25°C ÷ +60°C	35% ÷ 99%	85 ÷ 109 kPa

Slovensky

Blahoželáme vám ku kúpe a vítame vás medzi zákazníkmi spoločnosti Philips. Ak chcete naplno využiť podporu ponúkanú spoločnosťou Philips, zaregistrujte svoj produkt na lokalite www.philips.com/welcome.

1 Dôležité informácie

Pred použitím zariadenia si pozorne prečítajte tento návod na používanie a ponechajte si ho pre prípad potreby v budúcnosti.

- VAROVANIE: Nepoužívajte zariadenie v blízkosti vody.
- Ak zariadenie používate v kúpeľni, hneď po použití ho odpojte zo siete, pretože voda v jeho blízkosti predstavuje nebezpečenstvo, aj keď je zariadenie vypnuté.
- VAROVANIE: Toto zariadenie nepoužívajte v blízkosti vane, sprchy, umývadla ani inej nádoby obsahujúcej vodu.
- Po použití vždy odpojte zariadenie zo siete.
- V záujme predchádzania nebezpečným situáciám smie poškodený sieťový kábel vymeniť jedine personál spoločnosti Philips, servisného strediska autorizovaného spoločnosťou Philips alebo osoba s podobnou kvalifikáciou.
- Toto zariadenie môžu používať deti od 8 rokov a osoby, ktoré majú obmedzené telesné, zmyslové alebo mentálne schopnosti alebo nemajú dostatok skúseností a znalostí, pokiaľ sú pod dozorom alebo im bolo vysvetlené bezpečné používanie tohto zariadenia a za predpokladu, že rozumejú príslušným rizikám.
- Deti sa nesmú hrať s týmto zariadením.
- Deti bez dozoru nesmú čistiť ani vykonávať údržbu tohto zariadenia.
- Po použití neťahajte za napájací kábel. Zariadenie vždy odpojte od siete uchopením a potiahnutím za zástrčku.
- Pred pripojením zariadenia sa presvedčte, či napätie udávané na zariadení zodpovedá napätiu v miestnej elektrickej sieti.
- Zariadenie nepoužívajte na iné účely, ako tie, ktoré sú opísané v tomto návode na použitie.
- Zariadenie nepoužívajte na úpravu umelých vlasov.
- Keď je zariadenia pripojené k elektrickej sieti, nikdy ho nenechávajte bez dozoru.
- Nikdy nepoužívajte príslušenstvo ani súčiastky od iných výrobcov ani príslušenstvo, ktoré spoločnosť Philips výslovne neodporučila. Ak takéto príslušenstvo alebo súčiastky použijete, záruka stráca platnosť.
- Sieťový kábel neovíjajte okolo zariadenia.
- Predtým, ako zariadenie odložíte, nechajte ho vychladnúť.
- Pri používaní zariadenia buďte mimoriadne opatrní, pretože môže byť veľmi horúce. Zariadenie držte len za rukoväť, pretože ostatné časti sú horúce. Zabráňte kontaktu s pokožkou.
- Zariadenie vždy položte stojanom na stabilný a rovný povrch odolný voči vysokej teplote. Horúce ohrevné platne/valec sa nesmú dotýkať povrchu ani iného horľavého materiálu.
- Dávajte pozor, aby sa sieťový kábel nedotýkal horúcich častí zariadenia.
- Zapnuté zariadenie sa nesmie dostať do blízkosti horľavých predmetov a materiálu.
- Zapnuté zariadenie nikdy ničím neprikrývajte (napr. uterákom alebo oblečením).
- Zariadenie používajte len na úpravu suchých vlasov.
- Zariadenie nepoužívajte, ak máte mokré ruky.
- Ohrevné platne/valec udržiavajte čisté, chráňte pred prachom a znečistením prípravkami na tvarovanie účesu, ako napríklad penovým tužidlom, lakom alebo gélom. Zariadenie nikdy nepoužívajte v kombinácii s prostriedkami na úpravu účesov.
- Ohrevné platne/valec majú povrchovú vrstvu. Povrchová vrstva sa môže časom postupne opotrebovať. Toto však nemá vplyv na činnosť ani výkon zariadenia.
- Ak sa zariadenie používa na úpravu farbených vlasov, ohrevné platne/valec sa môžu znečistiť.
- Zariadenie vždy vráťte do servisného strediska autorizovaného spoločnosťou Philips, kde ho skontrolujú, prípadne opravia. Oprava nekvalifikovanou osobou môže pre používateľa predstavovať veľké nebezpečenstvo.
- Do otvorov nezasúvajte kovové predmety, aby nedošlo k zásahu elektrickým prúdom.

Elektromagnetické polia (EMF)

Tento spotrebič značky Philips vyhovuje všetkým príslušným normám a smerniciam týkajúcim sa vystavenia elektromagnetickým poliam.

Recyklácia

Tento symbol znamená, že tento výrobok sa nesmie likvidovať s bežným komunálnym odpadom (smernica 2012/19/EÚ). Postupujte podľa predpisov platných vo vašej krajine pre separovaný zber elektrických a elektronických výrobkov. Správna likvidácia pomáha zabrániť negatívnym dopadom na životné prostredie a ľudské zdravie.

2 Úvod

S novým zariadením **Philips Multistyler** si môžete upraviť vlasy na viac ako 10 spôsobov od bežných každodenných účesov až po dokonale upravené, rovné, kučeravé, rozpustené alebo vyčesané vlasy a rôzne ďalšie účesy. Toto univerzálne zariadenie obsahuje keramickú žehličku na vlasy a kulmovacie kliešte a navyše dva vlasové doplnky na vytvorenie dokonalého účesu. Žehlička na vlasy a kulmovacie kliešte sa dajú nastaviť na teplotu až do 210 stupňov umožňujúcu profesionálne tvarovanie a majú krátky čas zahrievania (60 sekúnd). Súčasťou balenia je aj sprievodca účesmi s podrobnými pokynmi, vďaka ktorému si môžete vyskúšať a zdokonaliť množstvo rôznych účesov. Pripraviť sa, pozor, tvarujeme! Je čas začať experimentovať a zapôsobiť účesmi vytvorenými pomocou nového zariadenia Philips Multistyler a sprievodcu účesmi!

3 Úprava účesu

Poznámka: Nevymieňajte tvarovacie nástavce, keď je zariadenie horúce. Nástavce vymeňte, až keď zariadenie vychladne.

Vyberte nástavec vhodný pre účes, ktorý chcete dosiahnuť.

Účes	Nástavec	Nastavenia teploty
Husté/voľné kučery	Nástavec na kučery (⑨)	210 °C
Rovný uhladený účes	Vyrovnávací nástavec (⑧)	200 °C

Pred tvarovaním účesu (obr. 2)

1 Uistite sa, že páka (⑥) nástavca ukazuje na tlačidlo odomknutia (②) v hornej časti rukoväte (①).
2 Na rukoväť nasuňte vhodný nástavec (①).
   - Nástavec odpojíte stlačením oboch tlačidiel odomknutia (②) po bokoch rukoväte. Nástavec odpojte, až keď zariadenie aj nástavec vychladnú.
3 Pripojte zástrčku do sieťovej zásuvky.
4 Posunutím vypínača (④) do polohy **I** zapnite zariadenie.
   ↳ Po 60 sekundách bude zariadenie pripravené na použitie.
5 Kým sa zariadenie zahrieva, nechajte ho položené na teplovzdornom povrchu.
6 Prečešte si vlasy a rozdeľte ich na malé pramene široké najviac 2 cm.

Vytváranie hustých/voľných kučier (obr. 4)

1 Vyberte nástavec na kučery (⑨) vhodný na tvarovanie prirodzených a moderných kučier.
2 Stlačením páky (⑥) otvorte sponu (⑩) a medzi sponu a valec (⑪) vložte prameň vlasov.
3 Uvoľnite páku a posúvajte valec až ku končekom vlasov.
4 Zariadenie držte za chladnú špičku (⑨) a rukoväť (①). Potom plynulým pohybom navíňte prameň vlasov na valec od končekov až po korienky.
5 Valec podržte v danej polohe max. 15 sekúnd. Potom odvíjajte prameň vlasov, až kým sa nebude dať pomocou páky znova otvoriť spona.
6 Zvyšok vlasov upravíte opakovaním krokov 2 až 5.

Vytvorenie rovného uhladeného účesu (obr. 5)

1 Vyberte vyrovnávací nástavec (⑧).
2 Stlačením páky (⑥) otvorte nástavec a medzi vyrovnávacie platne vložte prameň vlasov.
3 Pomalým a plynulým pohybom posúvajte zariadenie od korienkov ku koncom vlasov (max. 5 sekúnd). Pohyb neprerušujte, aby sa vlasy na niektorom mieste neprehriali.
4 Zvyšok vlasov upravíte opakovaním krokov 2 až 3.

Po použití:

1 Vypnite zariadenie a odpojte ho zo siete.
2 Umiestnite ju na teplovzdorný podklad a počkajte, kým vychladne.
3 Zo zariadenia a nástavcov odstráňte vlasy a prach.
4 Zariadenie a nástavce očistite navlhčenou tkaninou.
5 Zariadenie skladujte na bezpečnom, suchom a bezprašnom mieste. Môžete ho tiež zavesiť za očko na zavesenie (⑤).

Tipy a triky:

- Na dosiahnutie optimálnych výsledkov používajte zariadenie len na úpravu úplne suchých vlasov.
- Ak máte dlhšie vlasy h alebo chcete dosiahnuť výraznejšie kučery, pracujte s menším objemom vlasov.
- Na dosiahnutie lepších výsledkov pri vyrovnávaní vlasov jemne pritlačte konce vyrovnávacích platní k sebe (⑦).
- Na konci účes zafixujte lakom na vlasy, aby vám vydržal čo najdlhšie.

4 Záruka a servis

Ak potrebujete informácie, napr. o výmene nástavca, alebo ak sa vyskytne problém, navštívte webovú stránku spoločnosti Philips na adrese www.philips.com/support alebo kontaktujte stredisko starostlivosti o zákazníkov spoločnosti Philips vo svojej krajine (telefónne číslo strediska nájdete v medzinárodnom záručnom liste). Ak sa vo vašej krajine toto stredisko nenachádza, obráťte sa na miestneho predajcu výrobkov Philips.

Slovenščina

Čestitamo vam za nakup in dobrodošli pri Philipsu! Da bi izkoristili vse prednosti Philipsove podpore, izdelek registrirajte na www.philips.com/welcome.

1 Pomembno

Pred uporabo aparata natančno preberite ta uporabniški priročnik in ga shranite za poznejšo uporabo.

- OPOZORILO: Aparata ne uporabljajte v bližini vode.
- Ko aparat uporabljate v kopalnici, ga po uporabi vedno izključite iz omrežja, ker neposredna bližina vode predstavlja nevarnost, četudi je aparat izklopljen.
- OPOZORILO: Aparata ne uporabljajte v bližini kadi, tušev, umivalnikov ali drugih posod z vodo.
- Po uporabi aparat vedno izklopite iz omrežne vtičnice.
- Poškodovani omrežni kabel sme zaradi varnosti zamenjati samo predstavnik družbe Philips, pooblaščeni servisni center družbe Philips ali ustrezno usposobljeno osebje.
- Ta aparat lahko uporabljajo otroci od 8. leta starosti naprej in osebe z zmanjšanimi fizičnimi ali psihičnimi sposobnostmi ali s pomanjkljivimi izkušnjami in znanjem, če so prejele navodila glede varne uporabe aparata ali jih pri uporabi nadzoruje odgovorna oseba, ki jih opozori na morebitne nevarnosti.
- Otroci naj se ne igrajo z aparatom.
- Otroci aparata ne smejo čistiti in vzdrževati brez nadzora.
- Po uporabi ne vlecite za napajalni kabel. Aparat iz električnega omrežja vedno izključite tako, da primete vtič.
- Preden aparat priključite, preverite, ali na aparatu označena napetost ustreza napetosti lokalnega električnega omrežja.
- Aparat uporabljajte izključno v namene, ki so opisani v tem priročniku.
- Aparata ne uporabljajte na umetnih laseh.
- Ko je aparat priključen na napajanje, ga ne puščajte brez nadzora.
- Ne uporabljajte nastavkov ali delov drugih proizvajalcev, ki jih Philips izrecno ne priporoča. Uporaba takšnih nastavkov razveljavi garancijo.
- Omrežnega kabla ne navijajte okoli aparata.
- Preden aparat shranite, počakajte, da se ohladi.
- Pri uporabi aparata bodite zelo pozorni, ker je lahko izjemno vroč. Primite samo ročaj, ker so drugi deli vroči, in se izogibajte stiku s kožo.
- Aparat s stojalom vedno položite na stabilno ravno površino, odporno proti vročini. Vroče grelne plošče/cevka se ne smejo nikoli dotakniti površine ali drugega vnetljivega materiala.
- Preprečite stik omrežnega kabla z vročimi deli aparata.
- Vklopljenega aparata ne približujte vnetljivim predmetom in materialom.
- Vročega aparata ne pokrivajte (npr. z brisačo ali obleko).
- Aparat uporabljajte samo na suhih laseh.
- Aparata ne uporabljajte z mokrimi rokami.
- Grelne plošče/cevka morajo biti čiste in brez prahu, umazanije in sredstev za oblikovanje, kot so žele, pršilo in gel. Aparata ne uporabljajte v kombinaciji s sredstvi za oblikovanje.
- Grelne plošče/cevka imajo prevleko. Prevleka se sčasoma lahko obrabi. Vendar to ne vpliva na delovanje aparata.
- Če aparat uporabljate na barvanih laseh, se grelne plošče/cevka lahko umažejo.
- Za pregled ali popravilo aparata se obrnite na Philipsov pooblaščeni servis. Popravilo s strani neusposobljenih oseb je lahko za uporabnika izredno nevarno.
- V reže ne vstavljajte kovinskih predmetov, da ne povzročite električnega šoka.

Elektromagnetna polja (EMF)

Ta Philipsov aparat ustreza vsem veljavnim standardom in predpisom glede izpostavljenosti elektromagnetnim poljem.

Recikliranje

Ta simbol pomeni, da izdelka ne smete odlagati skupaj z običajnimi gospodinjskimi odpadki (2012/19/EU). Upoštevajte državne predpise za ločeno zbiranje električnih in elektronskih izdelkov. S pravilnim odlaganjem pripomorete k preprečevanju negativnih vplivov na okolje in zdravje ljudi.

2 Uvod

Od vsakdanjih do popolnoma urejenih, ravnih, kodrastih, dvignjenih, spuščenih in drugačnih pričesk, z novim **Philipsovim vsestranskim oblikovalnikom** lahko ustvarite več kot 10 različnih pričesk. Vsestranski oblikovalnik je opremljen s keramičnim kodralnikom in kleščami za kodranje ter dvema dodatkoma za lase za dovršene pričeske. Ravnalnik in klešče za kodranje imajo profesionalne nastavitve temperature za oblikovanje do 210 stopinj in se segrejejo že v 60 sekundah. Priložen je tudi vodnik za oblikovanje s podrobnimi navodili, da boste lahko poskusili in izpopolnili najrazličnejše pričeske. Pripravljeni, pozor, oblikujte. Čas je, da preizkušate in navdušite s pričeskami. Uporabite novi Philipsov vsestranski oblikovalnik in vodnik za oblikovanje!

3 Oblikovanje pričeske

Opomba: Nastavkov za oblikovanje ne menjajte, ko so vroči. Nastavke za oblikovanje menjajte samo pri ohlajenem aparatu.

Izberite primeren nastavek za želeno pričesko.

Pričeska	Nastavek	Temperatura Nastavitve
Veliki/drobni kodri	Kodralni nastavek (⑨)	210 °C
Ravna in gladka pričeska	Ravnalni nastavek (⑧)	200 °C

Pred oblikovanjem pričeske (slika 2)

1 Vzvod (⑥) nastavka mora biti usmerjen proti gumbu za odklepanje (②) na zgornjem delu ročaja (①).
2 Na ročaj (①) namestite ustrezni nastavek.
   - Nastavek odstranite tako, da pritisnete gumb za odklepanje (②) na obeh straneh ročaja. Nastavek odstranite šele, ko se aparat in sam nastavek ohladita.
3 Vtič priključite na omrežno vtičnico.
4 Stikalo za vklop/izklop (④) potisnite na **I**, da vklopite aparat.
   ↳ Aparat je za uporabo pripravljen po 60 sekundah.
5 Aparat mora biti med segrevanjem na podlagi, ki je odporna proti vročini.
6 Počešite se in lase razdelite na manjše pramene, ki naj ne bodo širši od 2 cm.

Oblikovanje velikih/drobnih kodrov (slika 4)

1 Za oblikovanje naravnih in modernih kodrov izberite kodralni nastavek (⑨).
2 Pritisnite vzvod ((⑥)), da odprete sponko ((⑩)), in med sponko in cevko ((⑪)) vstavite pramen las.
3 Sprostite vzvod in potisnite cevko do konca pramena.
4 Držite konec hladne konice ((⑨)) in ročaj (①). Nato pramen las v neprekinjeni potezi ovijte okoli cevke od konice do lasišča.
5 Cevko v tem položaju držite največ 15 sekund. Nato pramen las odvijte tako, da lahko sponko spet odprete z vzvodom.
6 Za oblikovanje preostalih las ponavljajte korake od 2 do 5.

Oblikovanje ravne in gladke pričeske (slika 5)

1 Izberite ravnalni nastavek ((⑧)).
2 Pritisnite vzvod ((⑥)), da odprete nastavek, in med ravnalni plošči vstavite pramen las.
3 V eni potezi počasi in neprekinjeno potegnite po celi dolžini las (največ 5 sekund), od korenin do konic, da preprečite pregrevanje in vozlanje.
4 Za oblikovanje preostalih las ponavljajte korake od 2–3.

Po uporabi:

1 Aparat izklopite in izključite.
2 Položite ga na površino, ki je odporna na vročino, da se ohladi.
3 Z aparata in nastavkov odstranite lase in prah.
4 Aparat in nastavke očistite z vlažno krpo.
5 Aparat hranite na varnem in suhem mestu, kjer ni prahu. Lahko ga tudi obesite za obešalno zanko ((⑤)).

Namigi in triki:

- Za optimalne rezultate aparat uporabljajte samo na popolnoma suhih laseh.
- Uporabljajte manjšo količino las, če so daljši in/ali če želite izrazitejše kodre.
- Za boljše rezultate ravnanja med ravnanjem držite konici ravnalnih plošč ((⑦)) nežno stisnjeni.
- Za dolgotrajne rezultate po oblikovanju nanesite lak za lase.

4 Garancija in servis

Za informacije na primer o zamenjavi nastavka ali v primeru težav obiščite Philipsovo spletno stran na naslovu www.philips.com/support oziroma se obrnite na Philipsov center za pomoč uporabnikom v svoji državi (telefonsko številko lahko najdete na mednarodnem garancijskem listu). Če v vaši državi takšnega centra ni, se obrnite na lokalnega Philipsovega prodajalca.

Srpski

Čestitamo na kupovini i dobro došli u Philips! Da biste najbolje iskoristili podršku koju nudi kompanija Philips, registrujte svoj proizvod na: www.philips.com/welcome.

1 Važno

Pre upotrebe aparata pažljivo pročitajte ovo uputstvo i sačuvajte ga za buduću upotrebu.

- UPOZORENJE: Ovaj aparat nemojte da koristite u blizini vode.
- Ako koristite aparat u kupatilu, isključite ga iz struje nakon upotrebe jer blizina vode predstavlja rizik, čak i kad je aparat isključen.
- UPOZORENJE: Nemojte da koristite ovaj aparat u blizini kade, tuš kabine, umivaonika ili drugih posuda sa vodom.
- Aparat posle upotrebe uvek isključite iz napajanja.
- Ako je glavni kabl oštećen, on uvek mora biti zamenjen od strane kompanije Philips, ovlašćenog Philips servisa ili na sličan način kvalifikovanih osoba, kako bi se izbegao rizik.
- Ovaj aparat mogu da koriste deca starija od 8 godina i osobe sa smanjenim fizičkim, senzornim ili mentalnim sposobnostima, ili nedostatkom iskustva i znanja, pod uslovom da su pod nadzorom ili da su dobile uputstva za bezbednu upotrebu aparata i da razumeju moguće opasnosti.
- Deca ne bi trebalo da se igraju aparatom.
- Deca ne bi trebalo da čiste aparat niti da ga održavaju bez nadzora.
- Nakon korišćenja nemojte vući kabl za napajanje. Prilikom isključivanja aparata iz električne mreže uvek vucite utikač.
- Pre nego što povežete aparat uverite se da oznaka voltaže na aparatu odgovara voltaži u lokalnoj mreži.
- Aparat koristite isključivo u svrhu opisanu u ovim uputstvima.
- Nemojte da koristite aparat na umetnoj kosi.
- Kada je aparat povezan na napajanje, nikada ga nemojte ostavljati bez nadzora.
- Nikada nemojte da koristite dodatke niti delove drugih proizvođača koje kompanija Philips nije izričito preporučila. U slučaju upotrebe takvih dodataka ili delova, garancija prestaje da važi.
- Nemojte da namotavate kabl za napajanje oko aparata.
- Pre odlaganja sačekajte da se aparat ohladi.
- Budite veoma pažljivi prilikom upotrebe aparata jer može biti veoma vruć. Aparat držite samo za dršku jer su drugi delovi vrući te izbegavajte kontakt sa kožom.
- Aparat sa postoljem uvek postavite na vatrostalnu, stabilnu i ravnu površinu. Vruće grejne ploče/cev nikada ne bi trebalo da dodiruje površine niti druge zapaljive materijale.
- Izbegavajte dodir kabla za napajanje sa vrelim delovima aparata.
- Držite aparat dalje od zapaljivih predmeta i materijala kada je uključen.
- Nikada nemojte pokrivati aparat (npr. peškirom ili odećom) kada je vruć.
- Upotrebljavajte aparat samo kada je kosa suva.
- Nemojte da rukujete aparatom dok su vam ruke mokre.
- Pazite da grejne ploče/cev uvek bude čista i bez tragova prašine i proizvoda za oblikovanje kose, poput pene, spreja ili gela. Nikada nemojte da koristite aparat u kombinaciji sa proizvodima za oblikovanje kose.
- Grejne ploče ili cev ima oblogu. Taj premaz se tokom vremena može polako istrošiti. Međutim, to ne utiče na performanse aparata.
- Ako aparat koristite na ofarbanoj kosi, grejne ploče ili cev može da se oboji.
- U slučaju provere ili popravke aparat uvek vratite u ovlašćeni Philips servisni centar. Popravka od strane nekvalifikovanih osoba može da izazove izuzetno opasne situacije po korisnika.
- Da biste izbegli strujni udar, nemojte da stavljate metalne predmete u otvore.

Elektromagnetna polja (EMF)

Ovaj Philips aparat usklađen je sa svim primenjivim standardima i propisima u vezi sa elektromagnetnim poljima.

Recikliranje

Ovaj simbol ukazuje na to da ovaj proizvod ne sme da se odlaže sa običnim kućnim otpadom (2012/19/EU). Pratite propise svoje zemlje za zasebno prikupljanje otpadnih električnih i elektronskih proizvoda. Pravilno odlaganje doprinosi sprečavanju negativnih posledica po životnu sredinu i zdravlje ljudi.

2 Uvod

Svakodnevno savršeno blistava, ravna, kovrdžava, podignuta ili spuštena kosa i još više uz više od 10 frizura koje možete da kreirate pomoću novog aparata za višestruko oblikovanje **Philips Multistyler**. Ovaj svestrani aparat za oblikovanje frizure odlikuje se keramičkim dodatkom za ravnanje i hvataljkom za kovrdžanje zajedno sa dva dodatka za savršenu frizuru. Aparat za ravnanje kose i hvataljke za kovrdžanje imaju profesionalnu temperaturu za oblikovanje do 210 stepeni, i brzo vreme zagrevanja od 60 sekundi. Postoji i priručnik za oblikovanje uključen u kutiju, sa uputstvima „korak po korak" kako biste mogli da isprobate i usavršite širok asortiman frizura. Priprema, podešavanje, oblikovanje. Vreme je da eksperimentišete i impresionirate druge svojim frizurama uz pomoć novog aparata za višestruko oblikovanje Philips Multistyler i priručnikom za oblikovanje!

3 Oblikovanje kose

Napomena: Nemojte da menjate dodatke za oblikovanje dok su vrući. Dodatke za oblikovanje menjajte samo kada je aparat ohladen.

Izaberite dodatak koji odgovara željenoj frizuri.

Frizura	Dodatak	Temperatura Postavke
Čvrste/opuštene kovrdže	Dodatak za kovrdže (⑨)	210°C
Ravna frizura	Dodatak za ravnanje (⑧)	200°C

Pre nego što počnete da oblikujete frizuru (sl. 2)

1 Postarajte se da je poluga (⑥) dodatka okrenuta ka dugmetu za otključavanje (②) na vrhu drške (①).
2 Ubacite odgovarajući dodatak u dršku (①).
   - Da biste skinuli dodatak, pritisnite oba dugmeta za otključavanje (②) na obema stranama drške. Dodatak skinite samo kada se aparat i dodatak ohlade.
3 Utikač aparata priključite u utičnicu.
4 Pomerite prekidač za uključivanje/isključivanje ((④)) u položaj **I** da biste uključili aparat.
   ↳ Aparat će biti spreman za upotrebu nakon 60 sekundi.
5 Postavite aparat na vatrostalnu površinu tokom zagrevanja.
6 Očešljajte kosu i razdelite je na manje pramenove koji nisu širi od 2 cm.

Pravljenje čvrstih/opuštenih kovrdža (sl. 4)

1 Izaberite dodatak za kovrdže (⑨) za oblikovanje prirodnih i atraktivnih kovrdža.
2 Pritisnite polugu ((⑥)) da biste otvorili hvataljku ((⑩)) i pramen kose postavite između hvataljke i cevi ((⑪)).
3 Otpustite ručicu i povucite cev prema vrhu kose.
4 Držite kraj na kojem je hladni vrh ((⑨)) i dršku (①). Zatim namotajte pramen kose oko cevi od kraja ka korenu kontinualnim pokretima.
5 Cev u tom položaju držite najviše 15 sekundi. Odmotajte pramen kose tako da hvataljka može ponovo da se otvori ručkom.
6 Da biste oblikovali ostatak kose, ponavljajte korake od 2 do 5.

Pravljenje ravne frizure (sl. 5)

1 Izaberite dodatak za ravnanje ((⑧)).
2 Pritisnite polugu ((⑥)) da biste otvorili dodatak i stavite pramen kose između ploča za ravnanje.
3 Polako klizite celom dužinom pramena od korena ka krajevima bez zaustavljanja (maks. 5 sekundi) kako biste sprečili pregrevanje i izbegli nezgode.
4 Da biste oblikovali ostatak kose, ponavljajte korake od 2 do 3.

Nakon upotrebe:

1 Isključite aparat i izvucite kabl iz struje.
2 Postavite ga na površinu koja je otporna na toplotu dok se ne ohladi.
3 Sa aparata i dodataka skinite kosu i prašinu.
4 Aparat i dodatke očistite vlažnom krpom.
5 Aparat odložite na suvo i bezbedno mesto, bez prašine. Za odlaganje možete da upotrebite i petlju za kačenje ((⑤)).

Saveti i trikovi:

- Da biste postigli optimalne rezultate, aparat koristite samo na potpuno suvoj kosi.
- Manju količinu kose koristite ako imate dužu kosu i/ili da biste dobili definisanije kovrdže.
- Da biste postigli bolje rezultate ravnanja, pažljivo pritisnite krajeve ploča za ravnanje ((⑦)) prilikom ravnanja.
- Primenite sprej za kosu nakon oblikovanja za dugotrajne rezultate.

4 Garancija i servis

Ukoliko su vam potrebne informacije, npr. o zameni dodatka, ili imate problem, posetite Web lokaciju kompanije Philips na adresi www.philips.com/support ili se obratite centru za korisničku podršku kompanije Philips u svojoj zemlji (broj telefona ćete pronaći na medunarodnom garantnom listu). Ako u vašoj zemlji ne postoji centar za korisničku podršku, obratite se lokalnom distributeru Philips proizvoda.

Українська

Вітаємо вас із покупкою та ласкаво просимо до клубу Philips! Щоб уповні скористатися підтримкою, яку пропонує Philips, зареєструйте свій виріб на веб-сайті www.philips.com/welcome.

1 Важлива інформація

Перед тим як використовувати пристрій, уважно прочитайте цей посібник користувача і зберігайте його для майбутньої довідки.

- ПОПЕРЕДЖЕННЯ. Не використовуйте цей пристрій біля води.
- У разі використання пристрою у ванній кімнаті витягуйте шнур із розетки після використання, оскільки перебування пристрою біля води становить ризик, навіть якщо пристрій вимкнено.
- ПОПЕРЕДЖЕННЯ. Не використовуйте цей пристрій біля ванн, душів, басейнів або інших посудин із водою.
- Після використання завжди від'єднуйте пристрій від мережі.
- Якщо шнур живлення пошкоджено, для уникнення небезпеки його необхідно замінити, звернувшись до компанії Philips, сервісного центру, уповноваженого Philips, або фахівців із належною кваліфікацією.
- Цим пристроєм можуть користуватися діти віком від 8 років або більше чи особи із послабленими фізичними відчуттями або розумовими здібностями, чи без належного досвіду та знань, за умови, що користування відбувається під наглядом, їм було проведено інструктаж щодо безпечного користування пристроєм та їх було повідомлено про можливі ризики.
- Не дозволяйте дітям бавитися пристроєм.
- Не дозволяйте дітям виконувати чищення та догляд без нагляду дорослих.
- Не тягніть за кабель живлення після використання. Завжди від'єднуйте пристрій від мережі, тримаючи за штекер.
- Перед тим як під'єднувати пристрій до електромережі, перевірте, чи збігається напруга, вказана на ньому, із напругою у мережі.
- Не використовуйте пристрій для інших цілей, не описаних у цьому посібнику.
- Не використовуйте пристрій на штучному волоссі.
- Ніколи не залишайте під'єднаний пристрій без нагляду.
- Не використовуйте приладдя чи деталі інших виробників, за винятком тих, які рекомендує компанія Philips. Використання такого приладдя чи деталей призведе до втрати гарантії.
- Не накручуйте шнур живлення на пристрій.
- Перед тим як відкласти пристрій на зберігання, дайте йому охолонути.
- Будьте дуже уважними під час використання пристрою, оскільки він може сильно нагрітися. Тримайте пристрій лише за ручку та уникайте контакту зі шкірою, оскільки інші частини є гарячі.
- Завжди кладіть пристрій на підставку на жаростійкій, рівній та стійкій поверхні. Не торкайтеся гарячими нагрівальними пластинами/циліндром поверхні чи інших займистих матеріалів.
- Запобігайте контакту шнура живлення із гарячими частинами пристрою.
- Тримайте увімкнений пристрій подалі від вогненебезпечних об'єктів та матеріалів.
- Ніколи не накривайте гарячий пристрій (наприклад, рушником чи одягом).
- Використовуйте пристрій лише на сухому волоссі.
- Не користуйтеся пристроєм, якщо у Вас мокрі руки.
- Слідкуйте, щоб нагрівальні пластини/циліндр були чистими від пилу та засобів моделювання зачіски: пінки, лаку та гелю для волосся. Ніколи не користуйтеся пристроєм у поєднанні з засобами моделювання.
- Нагрівальні пластини/циліндр мають покриття. Із часом це покриття може зноситися. Однак, це не впливає на роботу пристрою.
- Якщо пристрій використовується для вкладання фарбованого волосся, на нагрівальних пластинах/циліндрі можуть з'явитися плями.
- Перевірку та ремонт пристрою слід проводити виключно у сервісному центрі, уповноваженому Philips. Ремонт, виконаний особами без спеціальної кваліфікації, може спричинити дуже небезпечну ситуацію для користувача.
- Не вставляйте металеві предмети в отвори, оскільки це може призвести до ураження електричним струмом.

Електромагнітні поля (ЕМП)

Цей пристрій Philips відповідає усім чинним стандартам та правовим нормам, що стосуються впливу електромагнітних полів.

Утилізація

Цей символ означає, що цей виріб не підлягає утилізації зі звичайними побутовими відходами (2012/19/EU). Дотримуйтесь правил роздільного збору електричних та електронних пристроїв у Вашій країні

tehnoteka

https://tehnoteka.rs

Ovaj dokument je originalno proizveden i objavljen od strane proizvođača, brenda Philips, i preuzet je sa njihove zvanične stranice. S obzirom na ovu činjenicu, Tehnoteka ističe da ne preuzima odgovornost za tačnost, celovitost ili pouzdanost informacija, podataka, mišljenja, saveta ili izjava sadržanih u ovom dokumentu.

Napominjemo da Tehnoteka nema ovlašćenje da izvrši bilo kakve izmene ili dopune na ovom dokumentu, stoga nismo odgovorni za eventualne greške, propuste ili netačnosti koje se mogu naći unutar njega. Tehnoteka ne odgovara za štetu nanesenu korisnicima pri upotrebi netačnih podataka. Ukoliko imate dodatna pitanja o proizvodu, ljubazno vas molimo da kontaktirate direktno proizvođača kako biste dobili sve detaljne informacije.

Za najnovije informacije o ceni, dostupnim akcijama i tehničkim karakteristikama proizvoda koji se pominje u ovom dokumentu, molimo posetite našu stranicu klikom na sledeći link:

https://tehnoteka.rs/p/philips-stajler-za-kosu-bhh81100-akcija-cena/