tehnoteka

https://tehnoteka.rs

# Uputstvo za upotrebu (kratko)

## SAMSUNG QLED televizor QE75QN85BATXXH

SAMSUNG




Tehnoteka je online destinacija za upoređivanje cena i karakteristika bele tehnike, potrošačke elektronike i IT uređaja kod trgovinskih lanaca i internet prodavnica u Srbiji. Naša stranica vam omogućava da istražite najnovije informacije, detaljne karakteristike i konkurentne cene proizvoda.

Posetite nas i uživajte u ekskluzivnom iskustvu pametne kupovine klikom na link:

https://tehnoteka.rs/p/samsung-qled-televizor-qe75qn85batxxh-akcija-cena/

## 7

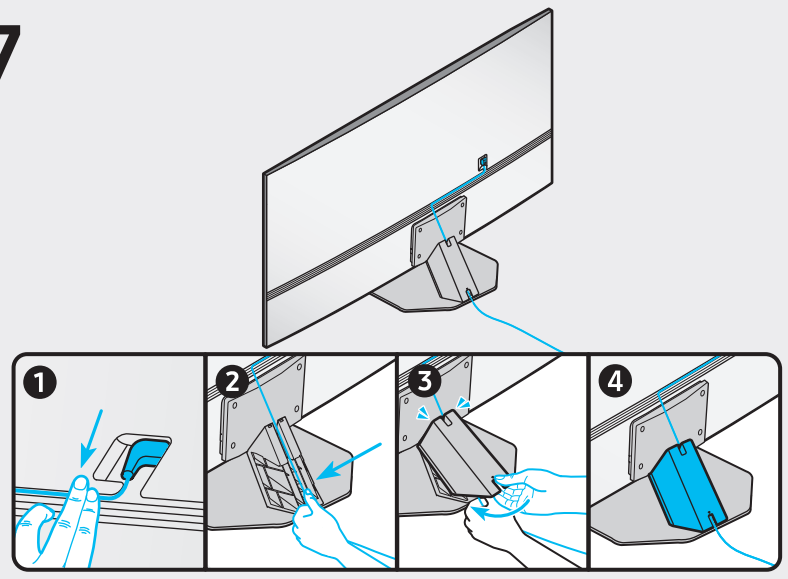


## 8

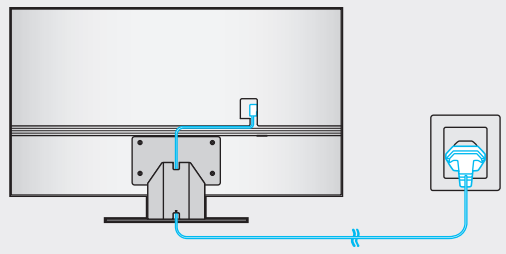



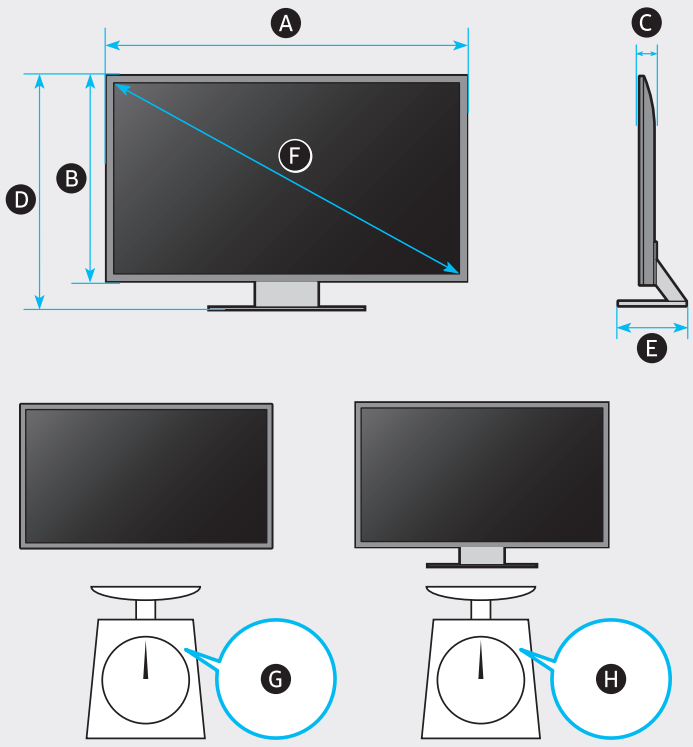


| | A | B | C | D | E | F | G | H |
|---|---|---|---|---|---|---|---|---|
| 55QN8*B<br>55QNB8* | 48.3 inches<br>(1227.4 mm)<br>(122.74 cm) | 27.8 inches<br>(705.6 mm)<br>(70.56 cm) | 1.1 inches<br>(26.9 mm)<br>(2.69 cm) | 30.2 inches<br>(767.9 mm)<br>(76.79 cm) | 10.0 inches<br>(253.0 mm)<br>(25.30 cm) | 54.6 inches<br>(138 cm) | 37.9 lbs<br>(17.2 kg) | 44.5 lbs<br>(20.2 kg) |
| 65QN8*B<br>65QNB8* | 56.9 inches<br>(1446.3 mm)<br>(144.63 cm) | 32.6 inches<br>(828.7 mm)<br>(82.87 cm) | 1.1 inches<br>(26.9 mm)<br>(2.69 cm) | 35.1 inches<br>(891.1 mm)<br>(89.11 cm) | 11.2 inches<br>(285.7 mm)<br>(28.57 cm) | 64.5 inches<br>(163 cm) | 52.2 lbs<br>(23.7 kg) | 60.2 lbs<br>(27.3 kg) |
| 75QN8*B | 65.7 inches<br>(1670.0 mm)<br>(167.00 cm) | 37.7 inches<br>(957.4 mm)<br>(95.74 cm) | 1.1 inches<br>(27.7 mm)<br>(2.77 cm) | 40.1 inches<br>(1019.8 mm)<br>(101.98 cm) | 12.3 inches<br>(313.5 mm)<br>(31.35 cm) | 74.5 inches<br>(189 cm) | 75.0 lbs<br>(34.0 kg) | 88.0 lbs<br>(39.9 kg) |
| 85QN8*B | 74.5 inches<br>(1892.2 mm)<br>(189.22 cm) | 42.6 inches<br>(1081.9 mm)<br>(108.19 cm) | 1.1 inches<br>(27.2 mm)<br>(2.72 cm) | 45.1 inches<br>(1144.8 mm)<br>(114.48 cm) | 12.9 inches<br>(326.6 mm)<br>(32.66 cm) | 84.5 inches<br>(214 cm) | 94.1 lbs<br>(42.7 kg) | 108.7 lbs<br>(49.3 kg) |

* : 0~9, A~Z

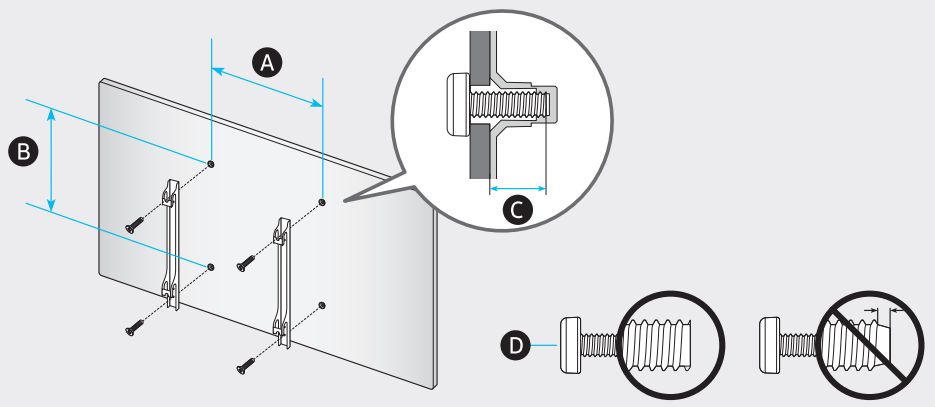


| | VESA A x B (mm) | C (mm) | D x 4 |
|---|---|---|---|
| 55QN8*B<br>55QNB8* | 200 x 200 | 11-13 | M8 |
| 65QN8*B<br>65QNB8* | 400 x 300 | | |
| 75QN8*B | 400 x 400 | | |
| 85QN8*B | 600 x 400 | | |

* : 0~9, A~Z

SAMSUNG

# QUICK SETUP GUIDE
# GUIDE D'INSTALLATION RAPIDE
# GUÍA RÁPIDA DE CONFIGURACIÓN
# GUIA RÁPIDO DE INSTALAÇÃO
# KURZANLEITUNG ZUR KONFIGURATION
# GUIDA DI INSTALLAZIONE RAPIDA

BN68-15970M-00

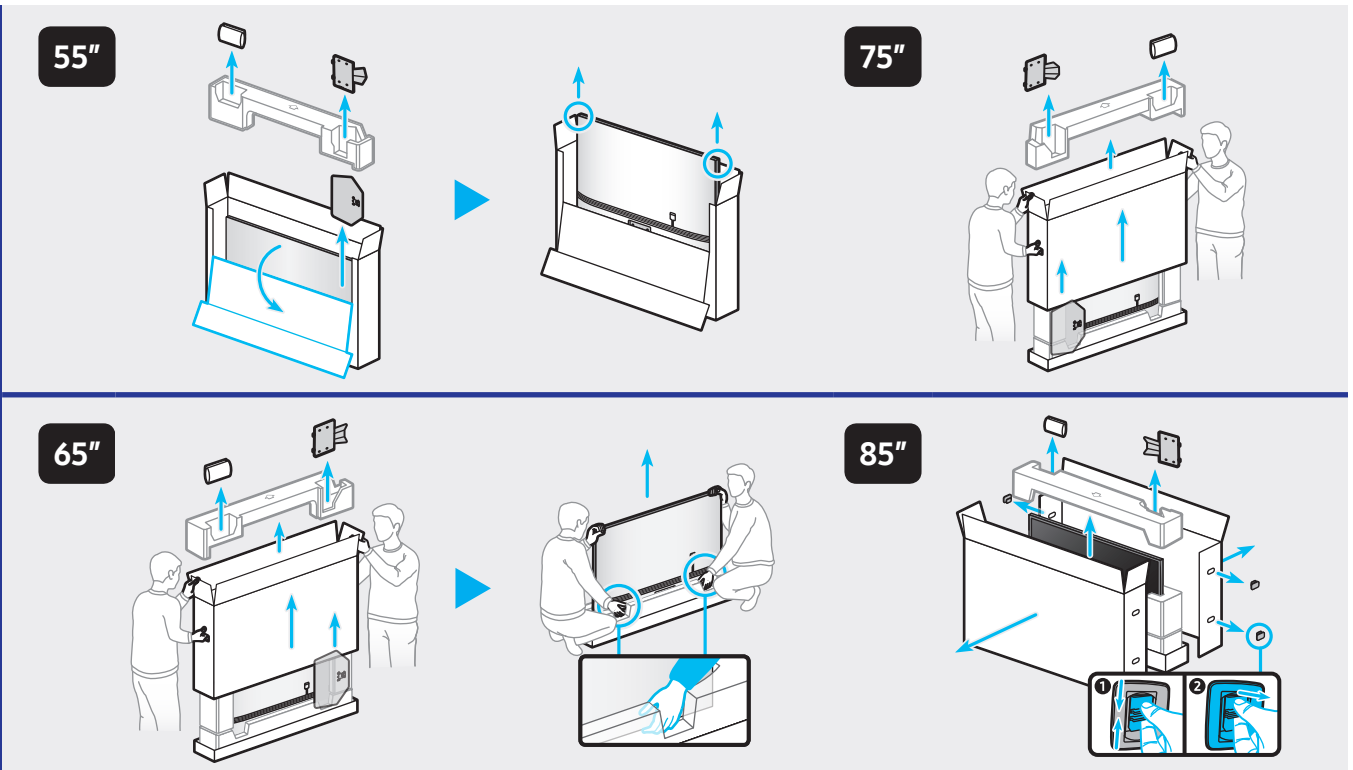

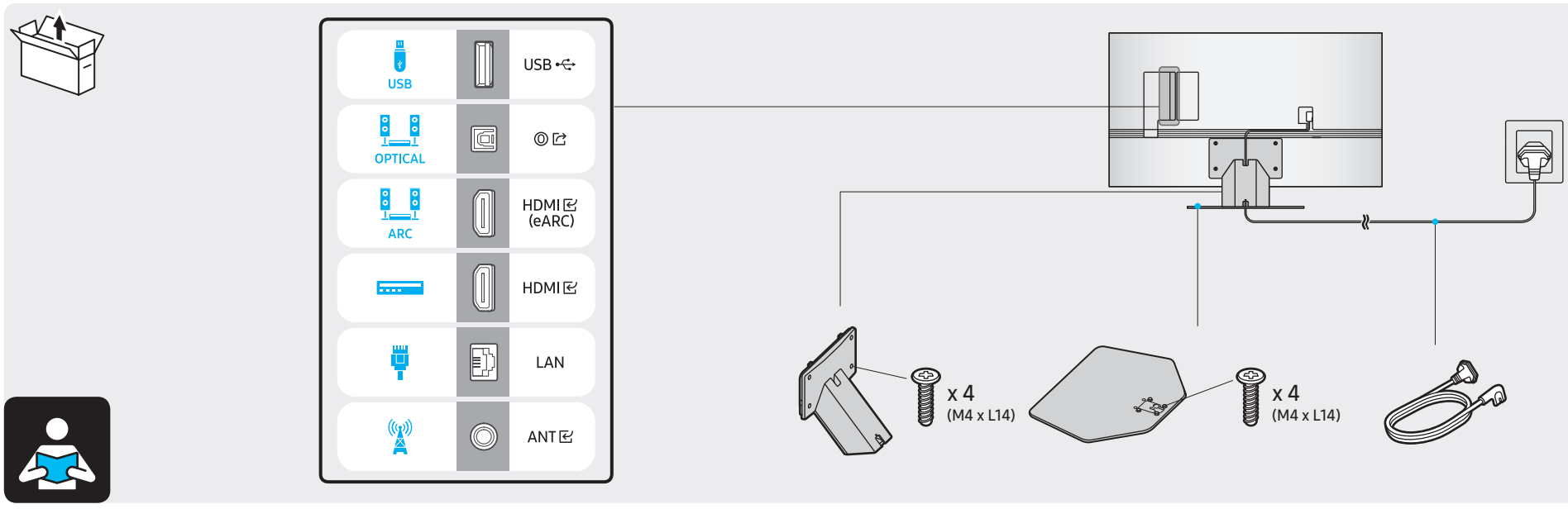


## 1

55″- 65″

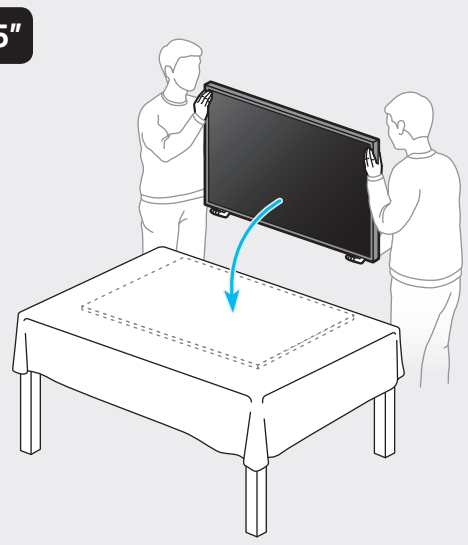

75″- 85″

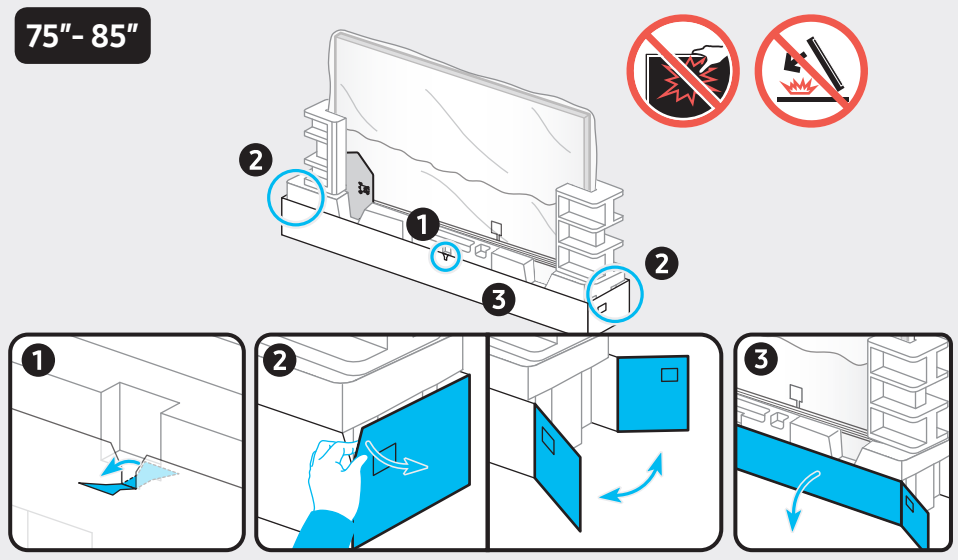

75″- 85″

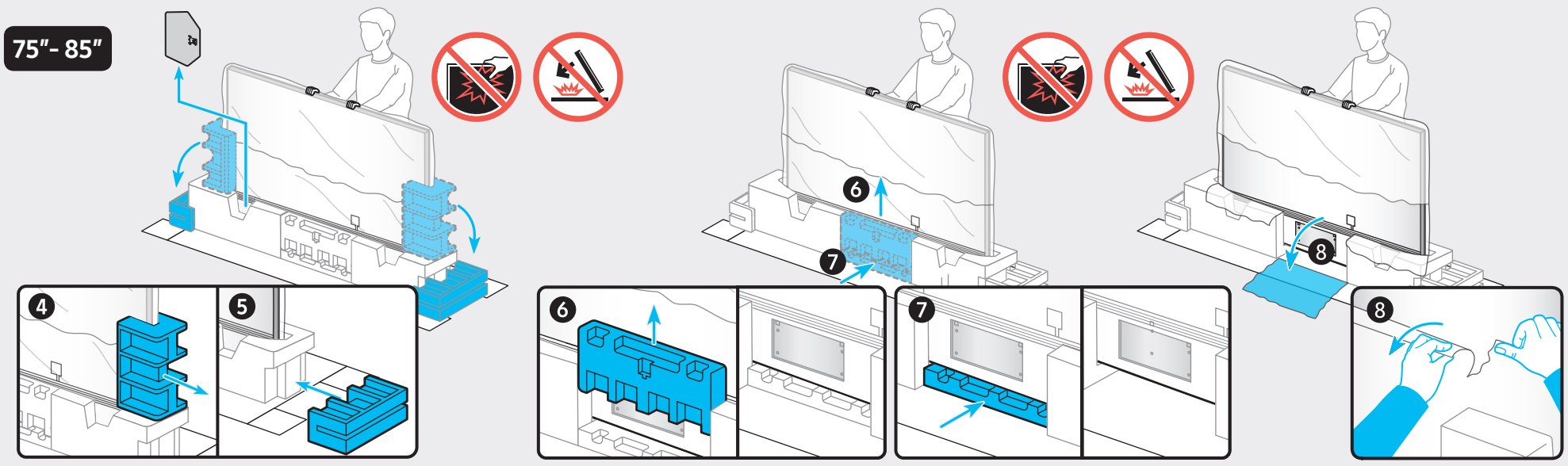

## 2

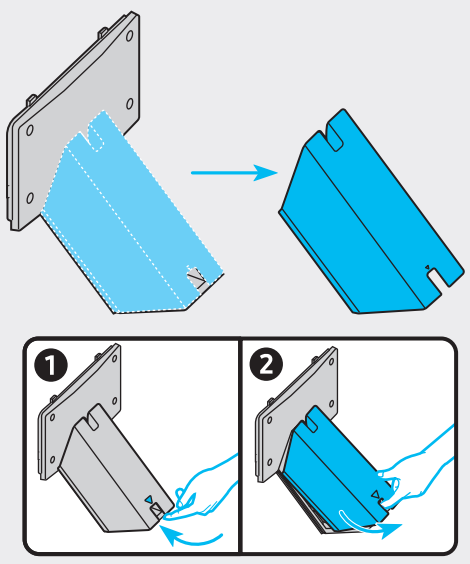

## 3

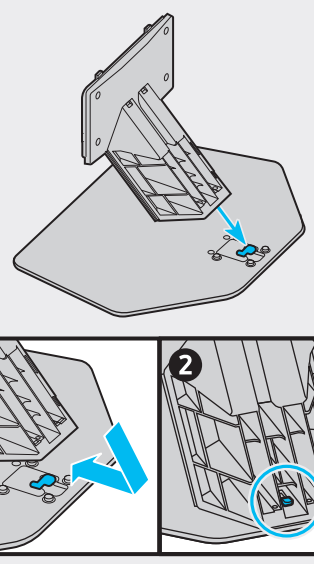

## 4

x 4
(M4 x L14)

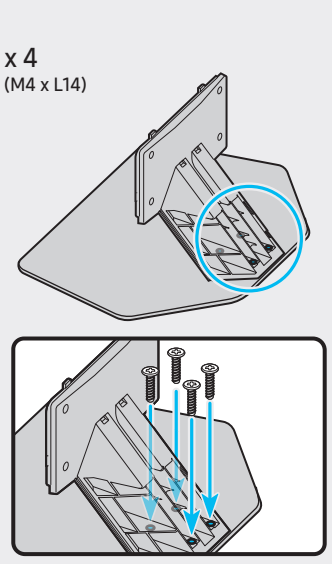

## 5

55″- 65″

x 4
(M4 x L14)

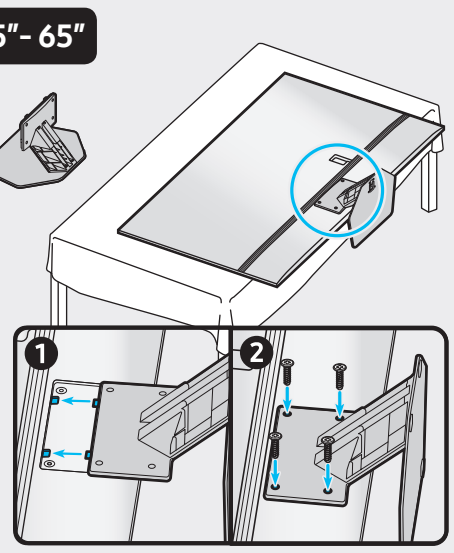

75″- 85″

x 4
(M4 x L14)

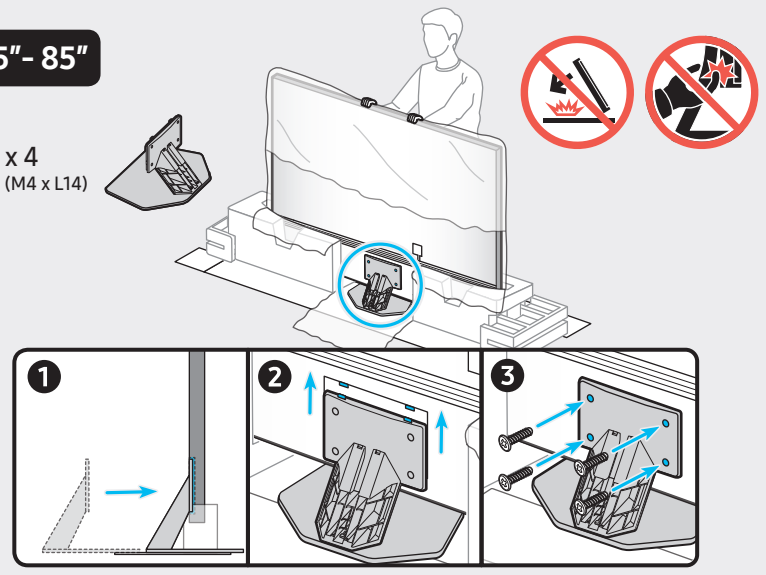

## 6

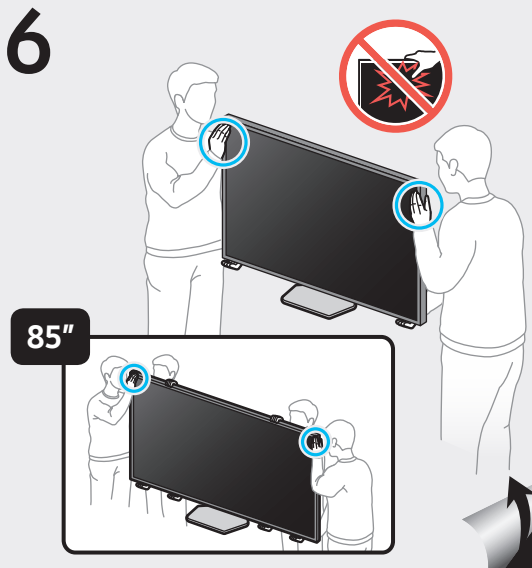

85″

tehnoteka

https://tehnoteka.rs

Ovaj dokument je originalno proizveden i objavljen od strane proizvođača, brenda Samsung, i preuzet je sa njihove zvanične stranice. S obzirom na ovu činjenicu, Tehnoteka ističe da ne preuzima odgovornost za tačnost, celovitost ili pouzdanost informacija, podataka, mišljenja, saveta ili izjava sadržanih u ovom dokumentu.

Napominjemo da Tehnoteka nema ovlašćenje da izvrši bilo kakve izmene ili dopune na ovom dokumentu, stoga nismo odgovorni za eventualne greške, propuste ili netačnosti koje se mogu naći unutar njega. Tehnoteka ne odgovara za štetu nanesenu korisnicima pri upotrebi netačnih podataka. Ukoliko imate dodatna pitanja o proizvodu, ljubazno vas molimo da kontaktirate direktno proizvođača kako biste dobili sve detaljne informacije.

Za najnovije informacije o ceni, dostupnim akcijama i tehničkim karakteristikama proizvoda koji se pominje u ovom dokumentu, molimo posetite našu stranicu klikom na sledeći link:

https://tehnoteka.rs/p/samsung-qled-televizor-qe75qn85batxxh-akcija-cena/