tehnoteka

https://tehnoteka.rs

Uputstvo za upotrebu (kratko)

SAMSUNG QLED televizor QE75LS03AAUXXH The Frame

SAMSUNG



Tehnoteka je online destinacija za upoređivanje cena i karakteristika bele tehnike, potrošačke elektronike i IT uređaja kod trgovinskih lanaca i internet prodavnica u Srbiji. Naša stranica vam omogućava da istražite najnovije informacije, detaljne karakteristike i konkurentne cene proizvoda.

Posetite nas i uživajte u ekskluzivnom iskustvu pametne kupovine klikom na link:

https://tehnoteka.rs/p/samsung-qled-televizor-qe75ls03aauxxh-the-frame-akcija-cena/

6

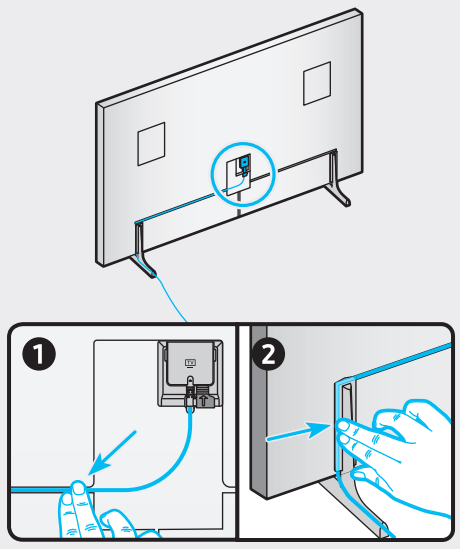

7

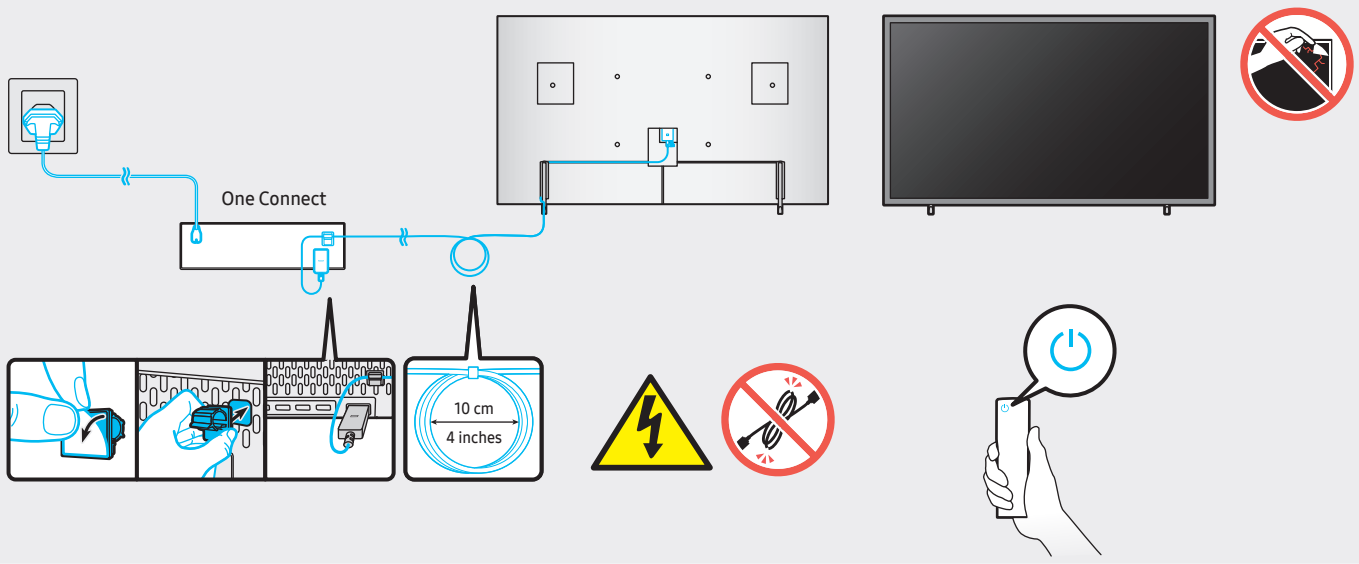

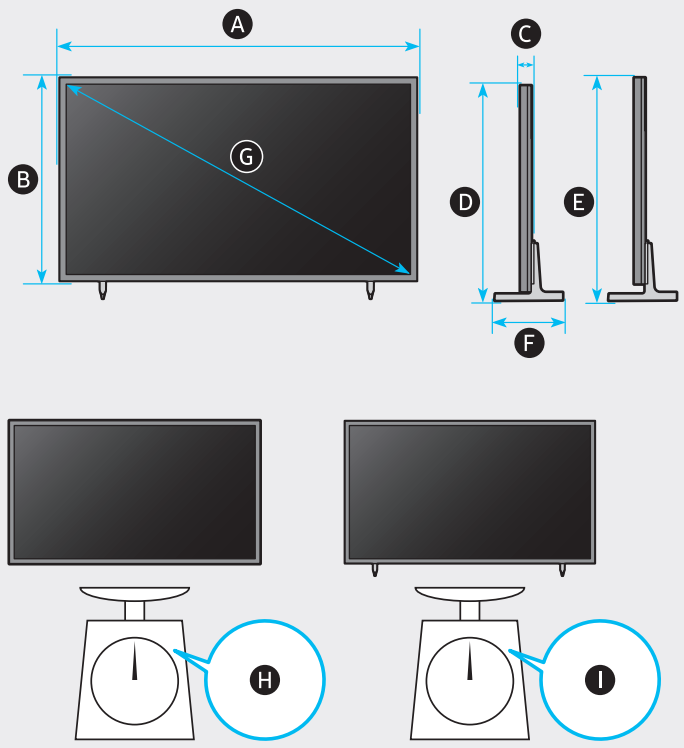

	A	B	C	D	E	F	G	H	I
75LS03A 75LSA03	66.2 inches (1682.3 mm) (168.23 cm)	37.8 inches (960.4 mm) (96.04 cm)	1.1 inches (26.9 mm) (2.69 cm)	39.3 inches (998.5 mm) (99.85 cm)	40.3 inches (1023.5 mm) (102.35 cm)	12.4 inches (315.8 mm) (31.58 cm)	74.5 inches (189 cm)	77.2 lbs (35.0 kg)	78.5 lbs (35.6 kg)
85LS03A 85LSA03	75.0 inches (1904.3 mm) (190.43 cm)	42.7 inches (1085.3 mm) (108.53 cm)	1.1 inches (26.9 mm) (2.69 cm)	44.2 inches (1122.4 mm) (112.24 cm)	45.2 inches (1147.4 mm) (114.74 cm)	13.7 inches (347.9 mm) (34.79 cm)	84.5 inches (214 cm)	97.4 lbs (44.2 kg)	99.4 lbs (45.1 kg)

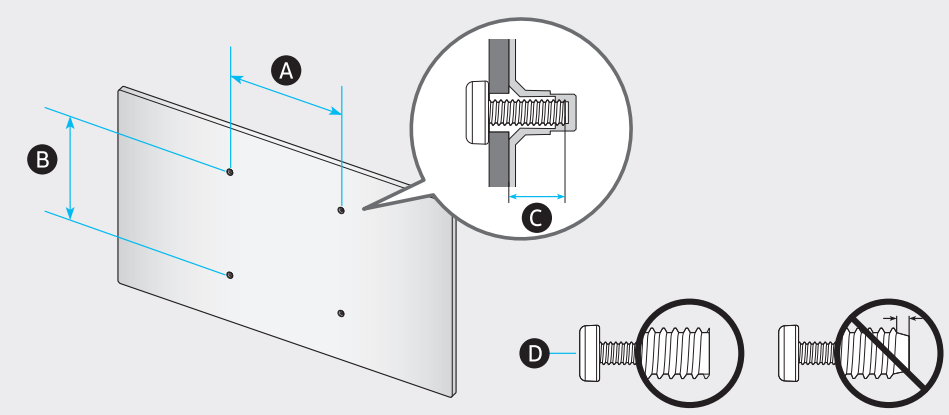

	VESA A x B (mm)	C (mm)	D x 4
75LS03A 75LSA03	400 x 400	10-12	M8
85LS03A 85LSA03	600 x 400		

SAMSUNG

QUICK SETUP GUIDE
GUIDE D'INSTALLATION RAPIDE
GUÍA RÁPIDA DE CONFIGURACIÓN
GUIA RÁPIDO DE INSTALAÇÃO
KURZANLEITUNG ZUR KONFIGURATION
GUIDA DI INSTALLAZIONE RAPIDA

BN68-12588E-02

75″

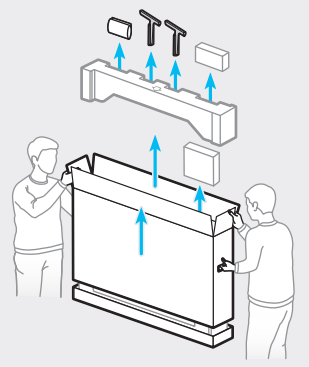

85″

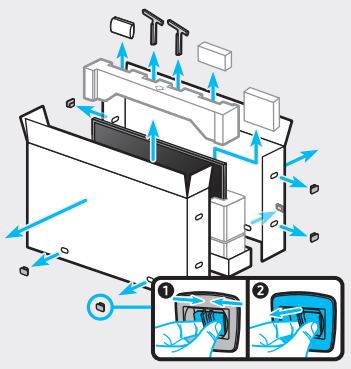

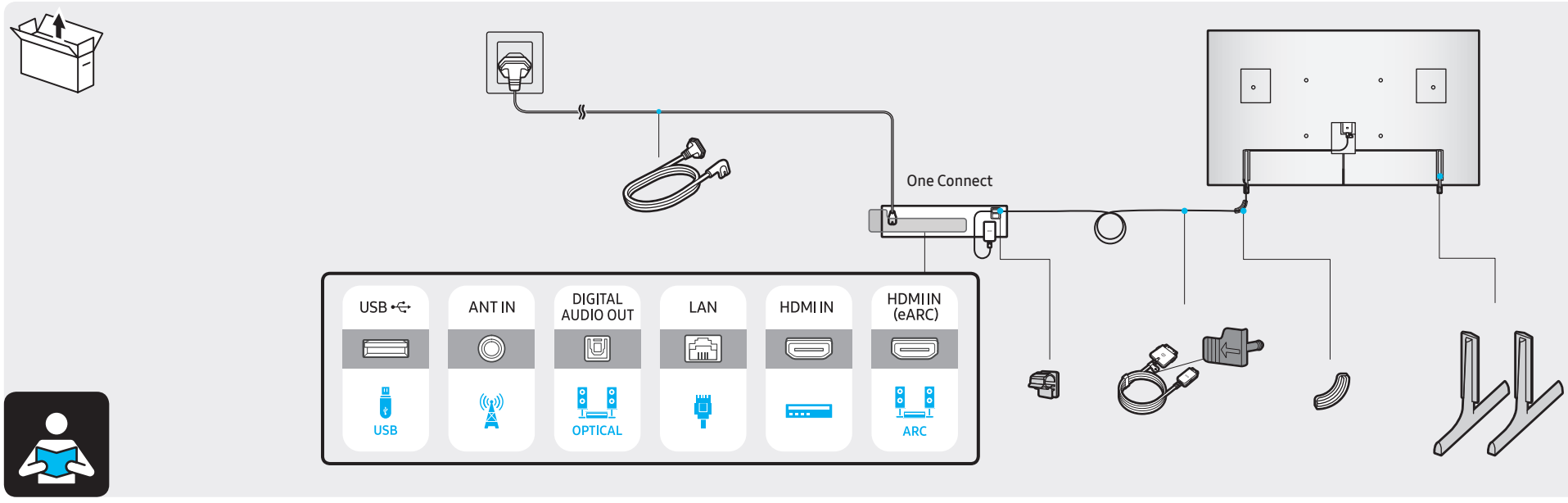
One Connect
USB
ANT IN
DIGITAL AUDIO OUT
LAN
HDMI IN
HDMI IN (eARC)
USB
OPTICAL
ARC

1

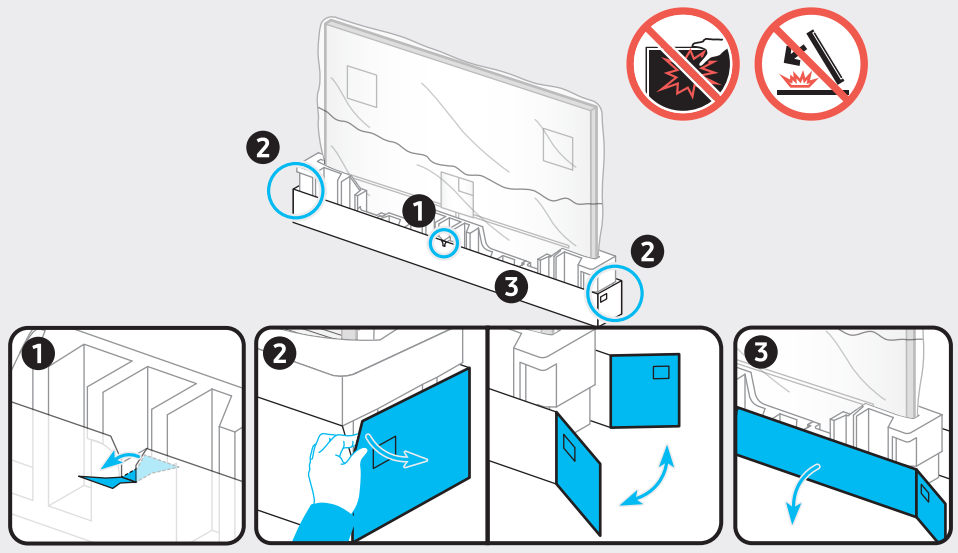

2

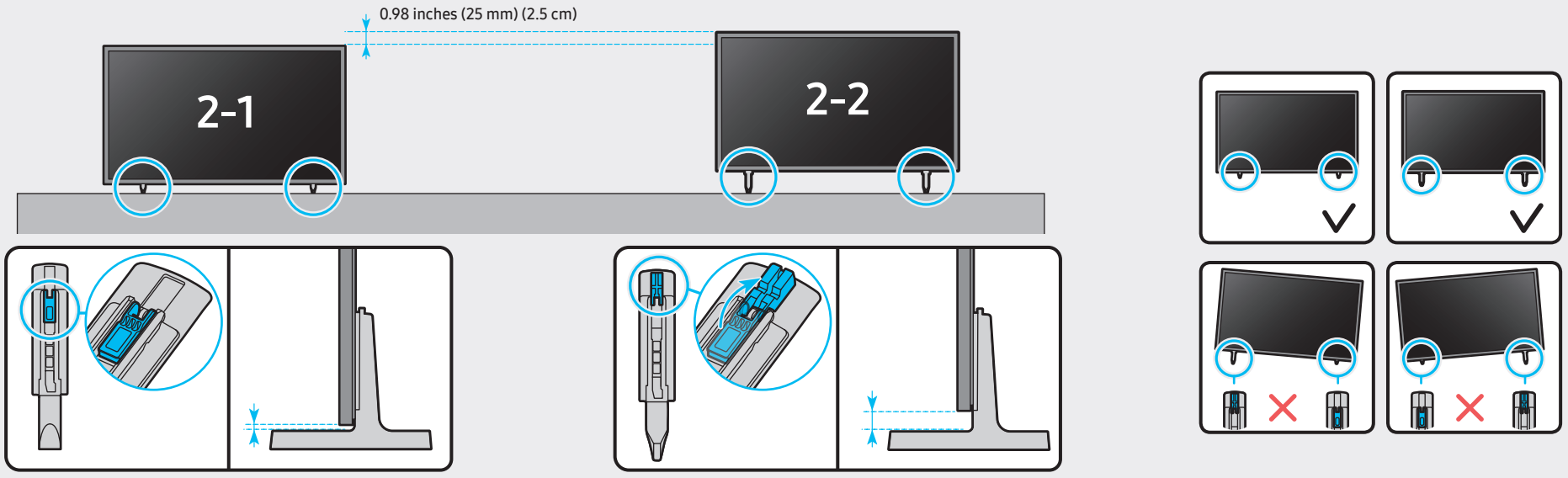
0.98 inches (25 mm) (2.5 cm)
2-1
2-2

3

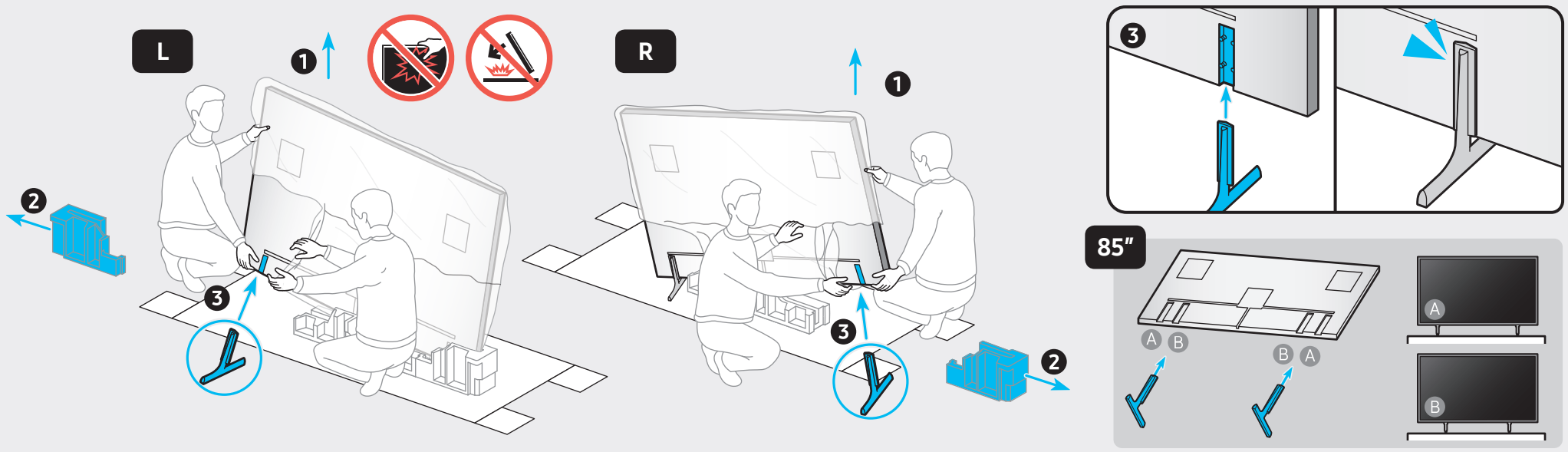
L
R
85″
A
B

4

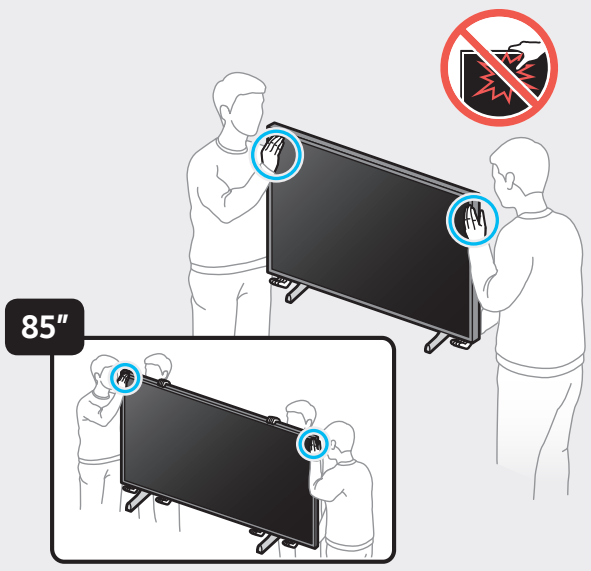
85″

5

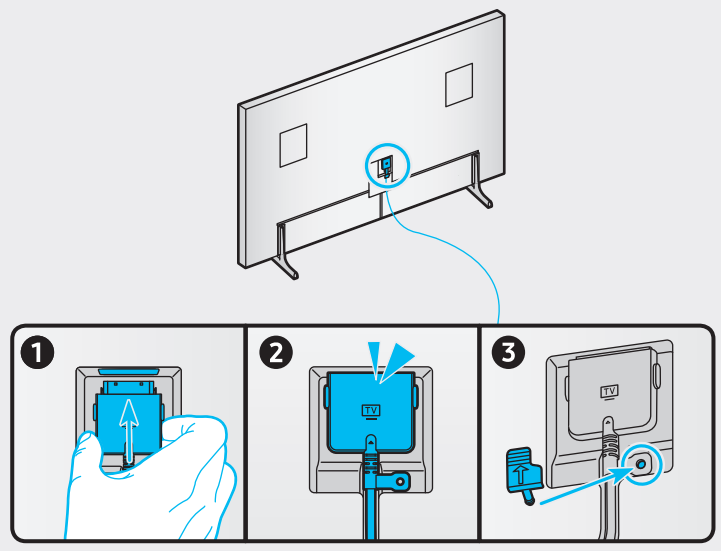

tehnoteka

https://tehnoteka.rs

Ovaj dokument je originalno proizveden i objavljen od strane proizvođača, brenda Samsung, i preuzet je sa njihove zvanične stranice. S obzirom na ovu činjenicu, Tehnoteka ističe da ne preuzima odgovornost za tačnost, celovitost ili pouzdanost informacija, podataka, mišljenja, saveta ili izjava sadržanih u ovom dokumentu.

Napominjemo da Tehnoteka nema ovlašćenje da izvrši bilo kakve izmene ili dopune na ovom dokumentu, stoga nismo odgovorni za eventualne greške, propuste ili netačnosti koje se mogu naći unutar njega. Tehnoteka ne odgovara za štetu nanesenu korisnicima pri upotrebi netačnih podataka. Ukoliko imate dodatna pitanja o proizvodu, ljubazno vas molimo da kontaktirate direktno proizvođača kako biste dobili sve detaljne informacije.

Za najnovije informacije o ceni, dostupnim akcijama i tehničkim karakteristikama proizvoda koji se pominje u ovom dokumentu, molimo posetite našu stranicu klikom na sledeći link:

https://tehnoteka.rs/p/samsung-qled-televizor-qe75ls03aauxxh-the-frame-akcija-cena/