tehnoteka

https://tehnoteka.rs

Informacije o proizvodu

BOSCH mašina za pranje veša WAU28S60BY

BOSCH



Tehnoteka je online destinacija za upoređivanje cena i karakteristika bele tehnike, potrošačke elektronike i IT uređaja kod trgovinskih lanaca i internet prodavnica u Srbiji. Naša stranica vam omogućava da istražite najnovije informacije, detaljne karakteristike i konkurentne cene proizvoda.

Posetite nas i uživajte u ekskluzivnom iskustvu pametne kupovine klikom na link:

https://tehnoteka.rs/p/bosch-masina-za-pranje-vesa-wau28s60by-akcija-cena/

Serija 6, Mašina za pranje veša, punjenje spreda, 9 kg, 1400 okr
WAU28S60BY





i-DOS mašina za pranje veša sa Inteligentnim sistemom doziranja automatski radi sve kako bi uvek postigla savršene rezultate pranja.

- **i-DOS:** automatski meri preciznu količinu deterdženta i vode.
- **Automatski programi:** prilagođavaju pranje tipu tkanine i stepenu zaprljanosti.
- **EcoSilence Drive™:** efikasni i visoko izdržljivi pogon veš mašine.
- **SpeedPerfect:** savršeno čist veš za do 65% manje vremena*.
- **Vario bubanj:** nežno i efikasno pranje zahvaljujući jedinstvenoj strukturi bubnja.

Tehnički podaci

Klasa energetske efikasnosti: C
Potrošnja energije u kWh na 100 ciklusa pranja pri programu eko 40-60: 66 kWh
Maksimalan kapacitet u kg: 9,0 kg
Potrošnja vode u eko programu u litrima po ciklusu: 44 l
Trajanje programa eko 40-60 u satima i minutima pri nominalnom kapacitetu: 3:37 h
Klasa efikasnosti centrifugiranja-sušenja programa eko 40-60: B
Klasa emisije buke u vazduhu: A
Emisije buke u vazduhu: 72 dB(A) re 1 pW
Ugrađen / Samostalna: Samostojeći
Visina sa radnom pločom: -5 mm
Dimenzije aparata: 845 x 598 x 590 mm
Neto težina: 70,7 kg
Priključna vrednost: 2300 W
Zaštita: 10 A
Voltaža: 220-240 V
Frekvencija: 50 Hz
Dužina priključnog kabla: 160,0 cm
Otvaranje u: levo
Točkići: Ne
EAN kod: 4242005130535
Način montaže: Samostojeć

4 242005 130535

Serija 6, Mašina za pranje veša, punjenje spreda, 9 kg, 1400 okr
WAU28S60BY

i-DOS mašina za pranje veša sa Inteligentnim sistemom doziranja automatski radi sve kako bi uvek postigla savršene rezultate pranja.

Snaga / potrošnja

- Klasa energetske efikasnosti[1]: C
- Potrošnja energije[2] / vode[3]: 66 kWh / 44 l
- Kapacitet pranja: 1 - 9 kg
- Trajanje programa[4]: 3:37 h:min
- Klasa efikasnosti centrifugiranja: B
- Brzina centrifuge**: 400 - 1400 o/min
- Nivo buke centrifuge: 72 dB (A) re 1 pW
- Klasa emisije buke: A

Programi

- Standardni programi: Pamuk, Lako za održavanje, Osetljive tkanine/svila, Vuna/ručno pranje
- Automatski program: senzorski kontrolisano pranje i doziranje
- Posebni programi: Čišćenje bubnja (s podsetnikom), Tamni veš, Košulje/bluze, Centrifugiranje/ispumpavanje, Brzo/mešano, Sport/fitnes, Ispiranje, Ekstra kratak 15'/30', Automatika - nežno

Funkcije

- SpeedPerfect: savršeno čisti veš uz uštedu do 65% vremena pranja ***
- i-DOS: potpuno automatsko doziranje tečnog deterdženta
- TouchControl dugmad: Odgoda završetka programa, i-DOS 2.0, Start/pauza sa mogućnošću kasnijeg dodavanja veša, Temperatura, SpeedPerfect, Broj obrataja, Pretpranje, Bez ispiranja

Komfor / bezbednost

- Funkcija za dodavanje veša: omogućuje naknadno dodavanje veša tokom ciklusa pranja
- Veliki LED displej za prikaz toka programa, temperature, brzine centrifuge, preostalog vremena, pretpodešavanja vremena završetka pranja do 24 h, preporučene količine veša i indikaciju potrošnje
- Zapremina bubnja: 63 l
- Vario bubanj: nežnije i intenzivnije pranje
- Čišćenje bubnja (DrumClean) sa funkcijom podsetnika
- 32 cm široka vrata, srebrno-crno sive boje i ugao otvaranja 171°
- Funkcija za dodajanje veša
- EcoSilence Drive: tiho delovanje motora sa vrlo dugim životnim vekom
- AntiVibration Design: tiša i stabilnija mašina
- ActiveWater Plus: za vrlo efikasnu potrošnju vode čak i kod malih opterećenja, zahvaljujući automatskoj detekciji težine
- AquaSensor za optimalne rezultate ispiranja
- Aqua Protection - višestruka zaštita od izlivanja vode
- Soft dial - mekani rotacioni selektor programa
- Sistem za otkrivanje pene
- Kontrola neuravnoteženosti bubnja
- Zaključavanje opcija pred decom
- Zvučni signal na kraju programa
- Lako čišćenje fioke za deterdžent

Tehničke informacije

- Mogućnost podugradnje
- Dimenzije (V x Š): 84.5 x 59.8
- Dubina uređaja: 59.0
- Dubina uređaja uklj. vrata: 63.3
- Dubina uređaja sa otvorenim vratima: 106.3

*** Navedene vrednosti su zaokružene*
**** Poređenje između trajanja programa Lako održavanje 40° C i trajanja programa Lako održavanje 40° C + aktivirana Speed opcija*
[1] Na skali energetskih klasa od A do G
[2] Potrošnja energije u kWh na 100 ciklusa (u programu Eco 40-60)
[3] Ponderisana potrošnja vode u litrima po ciklusu (u programu Eco 40-60)
[4] Trajanje programa Eco 40-60

Serija 6, Mašina za pranje veša, punjenje spreda, 9 kg, 1400 okr
WAU28S60BY

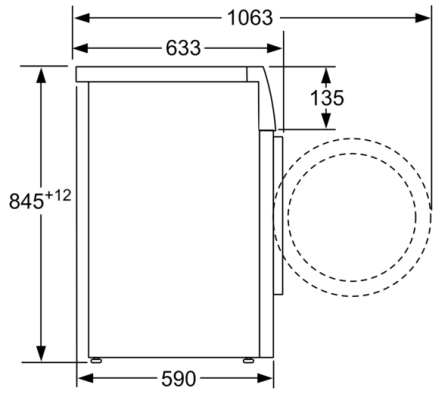

Mere u milimetrima

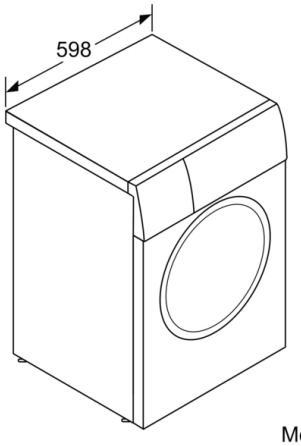

Mere u mm

tehnoteka

https://tehnoteka.rs

Ovaj dokument je originalno proizveden i objavljen od strane proizvođača, brenda Bosch, i preuzet je sa njihove zvanične stranice. S obzirom na ovu činjenicu, Tehnoteka ističe da ne preuzima odgovornost za tačnost, celovitost ili pouzdanost informacija, podataka, mišljenja, saveta ili izjava sadržanih u ovom dokumentu.

Napominjemo da Tehnoteka nema ovlašćenje da izvrši bilo kakve izmene ili dopune na ovom dokumentu, stoga nismo odgovorni za eventualne greške, propuste ili netačnosti koje se mogu naći unutar njega. Tehnoteka ne odgovara za štetu nanesenu korisnicima pri upotrebi netačnih podataka. Ukoliko imate dodatna pitanja o proizvodu, ljubazno vas molimo da kontaktirate direktno proizvođača kako biste dobili sve detaljne informacije.

Za najnovije informacije o ceni, dostupnim akcijama i tehničkim karakteristikama proizvoda koji se pominje u ovom dokumentu, molimo posetite našu stranicu klikom na sledeći link:

https://tehnoteka.rs/p/bosch-masina-za-pranje-vesa-wau28s60by-akcija-cena/