tehnoteka

https://tehnoteka.rs

Uputstvo za upotrebu

SENCOR fen SHD108VT

SENCOR



Tehnoteka je online destinacija za upoređivanje cena i karakteristika bele tehnike, potrošačke elektronike i IT uređaja kod trgovinskih lanaca i internet prodavnica u Srbiji. Naša stranica vam omogućava da istražite najnovije informacije, detaljne karakteristike i konkurentne cene proizvoda.

Posetite nas i uživajte u ekskluzivnom iskustvu pametne kupovine klikom na link:

https://tehnoteka.rs/p/sencor-fen-shd108vt-akcija-cena/

Sušilo za kosu

Uputstvo za upotrebu

HR



SENCOR®

SHD 108VT

Prije korištenja ovog uređaja molimo pažljivo pročitajte uputstvo za upotrebu, čak i ako ste već prije koristili slične uređaje. Uređaj koristite isključivo na način opisan u ovom uputstvu za korištenje. Sačuvajte uputstvo za buduće potrebe.

Čuvajte originalnu kutiju u kojoj je došao uređaj, ambalažu, račun i jamstveni list dok ne istekne jamstvo. U slučaju prijevoza uređaja, zapakirajte uređaj isključivo u originalnu ambalažu.

Copyright © 2012, Fast ČR, a.s.

Revision 08/2012

Sušilo za kosu

SHD 108VT

SADRŽAJ

VAŽNE UPUTE O SIGURNOSTI 3
OPIS SUŠILA ZA KOSU. 6
KORIŠTENJE SUŠILA ZA KOSU. 6
ČIŠĆENJE I ODRŽAVANJE. 7
TEHNIČKI PODACI 8
UPUTE I INFORMACIJE O ODLAGANJU STAROG PAKIRANJA 8
ODLAGANJE STARE ELEKTRIČNE I ELEKTRONIČKE OPREME. 8

Copyright © 2012, Fast ČR, a.s.

Revision 08/2012

VAŽNE UPUTE O SIGURNOSTI

Ovaj uređaj smiju koristiti djeca iznad 8 godina starosti i osobe smanjenih fizičkih ili mentalnih sposobnosti ako su pod nadzorom ili znaju pravilno koristiti uređaj, i razumiju potencijalne opasnosti. Ne dopustite djeci da se igraju s uređajem. Čišćenje i održavanje uređaja ne smiju obavljati djeca bez nadzora.

Copyright © 2012, Fast ČR, a.s.



Ne koristite uređaj u blizini kade, tuša, umivaonika ili ostalih posuda s vodom.

Ako koristite uređaj u kupaonici, iskopčajte ga iz utičnice nakon korištenja zato što prisustvo vode predstavlja opasnost čak i ako je uređaj isključen.

Za dodatnu zaštitu preporučamo ugraditi zaštitni uređaj diferencijalne struje (ZUDS) s nazivnom strujom aktivacije ne većom od 30mA. Upitajte električara za savjet.

Copyright © 2012, Fast ČR, a.s.

VAŽNE UPUTE O SIGURNOSTI
PAŽLJIVO PROČITAJTE I SAČUVAJTE ZA BUDUĆU UPOTREBU

- Prije ukopčavanja uređaja u utičnicu provjerite odgovara li napon naveden na naljepnici uređaja naponu u vašoj utičnici.
- Nikada ne koristite nastavke koji nisu došli s uređajem ili koje izričito ne preporučuje proizvođač.
- Ovaj uređaj je dizajniran isključivo za kućnu upotrebu. Ne koristite uređaj u industrijskom okruženju ili na otvorenom.
- Ne prskajte uređaj vodom ili nekom drugom tekućinom. Ne uranjajte uređaj u vodu ili neku drugu tekućinu.
- Ne dozvolite da kontakti utikača dođu u doticaj s vodom ili vlagom.
- Ne stavljajte uređaj blizu otvorenog plamena ili uređaja koji su izvor topline.
- Ne stavljajte naponski kabel blizu vrućih mjesta ili na oštre predmete. Ne stavljajte teške predmete na naponski kabel. Postavite kabel tako da se na njega ne spotičete i ne gazite ga.
- Pazite da ne prekrijete otvore za ulaz i izlaz zraka dok je uređaj uključen. Ako prekrijete neki od otvora, uređaj će se automatski isključiti. Iskopčajte ga iz utičnice i ostavite da se ohladi nekoliko minuta. Uklonite prepreku koja blokira ulaz ili izlaz zraka prije nego što ponovo uključite uređaj.
- Iskopčajte uređaj iz utičnice nakon svakog korištenja.
- Ne iskopčavajte uređaj iz utičnice povlačeći za naponski kabel. To može oštetiti naponski kabel ili utičnicu. Iskopčajte kabel iz utičnice laganim izvlačenjem utikača kabela.
- Ako se naponski kabel ošteti, zamijenite ga u stručnom servisnom centru. Ne koristite uređaj ako mu je oštećen naponski kabel ili utikač.
- Kako biste izbjegli opasnost od ozljede strujnim udarom, ne popravljajte sami uređaj i ne radite na njemu preinake. Za sve popravke i izmjene odnesite uređaj u ovlašteni servisni centar. Neovlašteno popravljanje uređaja za vrijeme jamstvenog roka može poništiti jamstvo.

Copyright © 2012, Fast ČR, a.s.

Sušilo za kosu

SHD 108VT

OPIS SUŠILA ZA KOSU

A

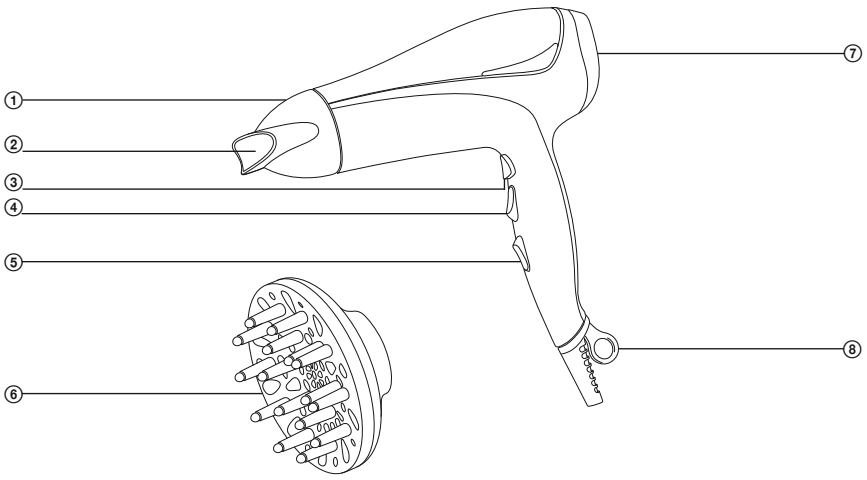

① Izmjenjivi usmjerivač protoka zraka
② Otvor za ispuh zraka
③ Tipka za hladni zrak
④ Tipka za reguliranje topline sušenja
⑤ Tipka za paljenje i jačinu puhanja
⑥ Difuzor za volumen frizure
⑦ Rešetka za usis zraka
⑧ Kuka za vješanje

KORIŠTENJE SUŠILA ZA KOSU

1) Operite kosu šamponom i nanesite regenerator prije korištenja sušila za kosu; ovo će vam olakšati češljanje. Osušite kosu ručnikom i pročešljajte ju.
2) Uzmite nastavak A① ili A⑥ i pričvrstite ga na sušilo za kosu.
   Nastavak A① služi za brzo sušenje kose ili oblikovanje frizure. Pri oblikovanju frizure, pročešljajte kosu četkom ili češljem i usmjerite nastavak A① na pramen kose koji oblikujete.
   Nastavak A⑥ služi za davanje volumena frizuri. Pri sušenju kose, zupci difuzora A⑥ moraju biti okrenuti okomito prema vašoj glavi i dodirivati vlasište. Laganim kružnim pokretima postepeno sušite kosu.
3) Ukopčajte utikač u zidnu utičnicu. Prekidačima A⑤ i A④ namjestite jačinu puhanja i temperaturu sušenja.

Copyright © 2012, Fast ČR, a.s.

Revision 08/2012

Prekidač A⑤	Jačina puhanja
0	Sušilo za kosu je isključeno.
1	Blaga jačina puhanja služi za postepeno oblikovanje frizure.
2	Snažna jačina puhanja služi za brzo sušenje kose.

Prekidač A④	Temperatura sušenja
○	Niža temperatura služi za postepeno sušenje kose.
◑	Srednja temperatura služi za lako oblikovanje frizure.
●	Viša temperatura služi za brzo sušenje kose.

Funkcija ionizacije
Nakon što uključite sušilo za kosu aktivirajte funkciju ionizacije koja stvara negativne ione. Oni neutraliziraju statički naboj u vašoj kosi i daju joj sjaj i vitalnost.

Za učvršćivanje frizure pritisnite i držite tipku za hladni zrak A3 nekoliko sekundi.

Savjet:
Kako bi vam frizura duže trajala, preporučujemo korištenje proizvoda za kosu, npr. laka, pjene ili gela za kosu.

4) Nakon korištenja sušila za kosu, isključite ga prebacivanjem prekidača A u položaj 0 i iskopčajte ga iz utičnice.

ČIŠĆENJE I ODRŽAVANJE

- Prije čišćenja sušila za kosu, uvijek ga isključite i iskopčajte iz utičnice.
- Palcem pritisnite gornji rub rešetke A⑦ i zakrenite rešetku A⑦ u smjeru od sušila za kosu. Uklonite zaostale dlake koje ometaju protok zraka. Zakrenite rešetku A⑦ natrag i pažljivo je pritisnite prema sušilu dok ne čujete klik. Provjerite je li rešetka A⑦ pravilno pričvršćena na sušilo za kosu.
- Za čišćenje vanjske površine možete koristiti krpu za brisanje ovlaženu neutralnim sredstvom za čišćenje. Nakon toga obrišite površinu suhom krpom.
- Nikada ne uranjajte sušilo za kosu u vodu ili neku drugu tekućinu. Ne koristite abrazivna sredstva za čišćenje, alkohol, benzin ili slična sredstva.

Copyright © 2012, Fast ČR, a.s.

Sušilo za kosu

SHD 108VT

TEHNIČKI PODACI

Nazivni napon .....220−240 V
Nazivna frekvencija. .....50/60 Hz
Nazivna ulazna snaga .....1800–2200 W
Klasa sigurnosti (za zaštitu od strujnog udara) II
Razina buke.....70 dB(A)

Deklarirana razine buke uređaja je 70 dB(A), što predstavlja razinu A akustične jačine s obzirom na referentnu jačinu od 1pW.

Kazalo tehničkih pojmova

Klasa sigurnosti za zaštitu od strujnog udara:
Klasa II – Zaštitu od strujnog udara osigurava dvostruka ili pojačana izolacija.

Proizvođač zadržava pravo izmjene teksta i tehničkih parametara.

UPUTE I INFORMACIJE O ODLAGANJU STAROG PAKIRANJA

Staro pakiranje obavezno odložite na javno odlagalište otpada.

ODLAGANJE STARE ELEKTRIČNE I ELEKTRONIČKE OPREME



Ovaj simbol, koji se nalazi na proizvodu ili originalnoj dokumentaciji proizvoda, označava da se proizvod ne smije odlagati zajedno s običnim komunalnim otpadom. Za pravilno odlaganje, obnovu i reciklažu, odložite ovaj proizvod na reciklažno dvorište koje je za to namijenjeno. U pojedinim državama Europske unije, ali i izvan nje, možete ga vratiti u trgovinu kada kupujete sličan novi proizvod.
Pravilnim ćemo odlaganjem pomoći očuvati vrijedne prirodne resurse i spriječiti štetu okolišu uzrokovanu nepravilnim odlaganjem otpada. Za daljnje informacije obratite se mjesnim vlastima ili najbližem reciklažnom dvorištu.
U skladu s državnim propisima, nepravilno odlaganje ovog tipa otpada može biti podložno kažnjavanju.

Za poslovne subjekte u državama Europske unije
Ukoliko želite odložiti električne ili elektroničke uređaje, potrebne informacije zatražite od proizvođača ili dobavljača robe.

Odlaganje u zemljama izvan Europske unije
Ovaj simbol važi u Europskoj uniji. Ukoliko želite odložiti ovaj proizvod, za sve potrebne informacije o pravilnim načinima odlaganja obratite se mjesnoj upravi ili prodavaču.

CE Ovaj proizvod zadovoljava sve osnovne uvjete koje propisuju uredbe EU-a, a koje se odnose na njega.

Copyright © 2012, Fast ČR, a.s.

Revision 08/2012

tehnoteka

https://tehnoteka.rs

Ovaj dokument je originalno proizveden i objavljen od strane proizvođača, brenda Sencor, i preuzet je sa njihove zvanične stranice. S obzirom na ovu činjenicu, Tehnoteka ističe da ne preuzima odgovornost za tačnost, celovitost ili pouzdanost informacija, podataka, mišljenja, saveta ili izjava sadržanih u ovom dokumentu.

Napominjemo da Tehnoteka nema ovlašćenje da izvrši bilo kakve izmene ili dopune na ovom dokumentu, stoga nismo odgovorni za eventualne greške, propuste ili netačnosti koje se mogu naći unutar njega. Tehnoteka ne odgovara za štetu nanesenu korisnicima pri upotrebi netačnih podataka. Ukoliko imate dodatna pitanja o proizvodu, ljubazno vas molimo da kontaktirate direktno proizvođača kako biste dobili sve detaljne informacije.

Za najnovije informacije o ceni, dostupnim akcijama i tehničkim karakteristikama proizvoda koji se pominje u ovom dokumentu, molimo posetite našu stranicu klikom na sledeći link:

https://tehnoteka.rs/p/sencor-fen-shd108vt-akcija-cena/