tehnoteka

https://tehnoteka.rs

Uputstvo za upotrebu

SENCOR fen SHD 7200GD

SENCOR



Tehnoteka je online destinacija za upoređivanje cena i karakteristika bele tehnike, potrošačke elektronike i IT uređaja kod trgovinskih lanaca i internet prodavnica u Srbiji. Naša stranica vam omogućava da istražite najnovije informacije, detaljne karakteristike i konkurentne cene proizvoda.

Posetite nas i uživajte u ekskluzivnom iskustvu pametne kupovine klikom na link:

https://tehnoteka.rs/p/sencor-fen-shd-7200gd-akcija-cena/

SENCOR® SHD 7200GD



HR ▪ Sušilo za kosu

Prijevod originalnog priručnika

Copyright © 2020, Fast ČR, a.s.

Revision 12/2020

HR

Sušilo za kosu

Važne sigurnosne upute

PAŽLJIVO PROČITAJTE I SPREMITE ZA BUDUĆU UPOTREBU.

Opća upozorenja

- Ovaj uređaj mogu koristiti djeca od 8 godina ili starija te osobe s fizičkim ili mentalnim nedostacima ili osobe bez iskustva, ako su pod odgovarajućim nadzorom ili ako su obaviještene o tome kako koristiti proizvod na siguran način te ako razumiju potencijalne opasnosti.
- Djeca se ne smiju igrati s uređajem.
- Korisničko čišćenje i održavanje ne smiju obavljati djeca bez nadzora.
- Ako se električni kabel ošteti, dajte ga zamijeniti kod ovlaštenog servisnog tehničara da bi se izbjegla opasna situacija. Uređaj se ne smije koristiti ako je kabel napajanja oštećen.



Upozorenje:
Nemojte koristiti uređaj u blizini vode.



Upozorenje:
Nemojte koristiti ovaj uređaj blizu kade, tuša, sudopera ili drugih spremnika napunjenih vodom.

- U slučaju da koristite uređaj u kupaoni, nakon upotreba ga iskopčajte iz utičnice povlačenjem utikača, budući da blizina vode predstavlja opasnost, čak i kad je uređaj isključen.

Copyright © 2020, Fast ČR, a.s.

- Radi dodatne sigurnosti, preporučuje se da u strujni krug kupaone instalirate zaštitni uređaj diferencijalne struje (RCD) s maksimalnom nazivnom strujom od 30 mA. Pitajte električara za savjet.



Prije upotrebe, pažljivo pročitajte ovaj korisnički priručnik i držite ga na sigurnom mjestu radi buduće upotrebe.

- Pažljivo otpakirajte uređaj i pazite da ne odbacite nijedan dio pakiranja prije nego što nađete sve dijelove uređaja.
- Prije ukapčanja ovog uređaja u električnu utičnicu provjerite odgovara li napon na naljepnici uređaja naponu električne utičnice.
- Nikada nemojte koristiti dodatni pribor koji nije isporučen s ovim uređajem ili koji nije namijenjen za ovaj uređaj.
- Pazite da kabel napajanja i utikač ne mogu doći u dodir s vodom ili vlagom.
- Nemojte prskati uređaj vodom ili drugom tekućinom. Nemojte uranjati ovaj uređaj ili bilo koju njegovu komponentu u vodu ili bilo koju tekućinu.
- Ovaj uređaj je namijenjen za upotrebu u kućanstvu. Nemojte ga koristiti u industrijskom okruženju ili na otvorenom!
- Nemojte koristiti sprejeve u blizini uređaja.
- Ako ne namjeravate koristiti uređaj, iskopčajte ga iz električne mreže. Isto to učinite prije čišćenja ili premještanja uređaja.
- Prije pohranjivanja uređaja provjerite da li se uređaj potpuno ohladio.
- Nemojte usmjeravati puhanje vrućeg zraka u osobe ili životinje koje su osjetljive na njega.
- Nemojte stavljati uređaj na električni ili plinski štednjak niti blizu njega. Nemojte stavljati uređaj blizu otvorenog plamena ili opreme ili uređaja koji su izvor topline.
- Nemojte koristiti nikakve nastavke koje nije isporučio ili preporučio proizvođač.
- Nemojte koristiti uređaj ako je oštećen električni kabel ili utikač.
- Ni u kojem slučaju nemojte pokušati sami popraviti uređaj ili raditi preinake na njemu - opasnost od električnog udara! Povjerite sve popravke i podešavanja specijaliziranoj tvrtki/servisu. U suprotnom ćete doći u opasnost od poništenja jamstva.
- Nemojte stavljati kabel uređaja blizu vruće površine ili oštrih predmeta. Nemojte stavljati teške predmete na kabel i postavite kabel tako da se na njega ne može stati ili spotaknuti. Pazite da električni kabel ne visi preko ruba stola ili da ne dodiruje vruću površinu.
- Nemojte iskapčati uređaj iz električne utičnice povlačenjem za kabel napajanja - to može oštetiti kabel napajanja / utičnicu. Iskopčajte kabel iz utičnice laganim povlačenjem utikača električnog kabela.
- Nemojte koristiti uređaj za svrhe za koje nije dizajniran.
- Pri uključivanju uređaja pazite da rešetka za ulaz ili izlaz zraka ne bude pokrivena.
- Pazite da u nijednom otvoru sušila za kosu ne ostanu vlasi kose ili konci.
- Proizvođač nije odgovoran za nikakva oštećenja uzrokovana nepravilnom upotrebom ovog uređaja i pripadajućeg pribora (ozljede, opekline, furenje, požare, kvarenje hrane itd.).

Copyright © 2020, Fast ČR, a.s.

A

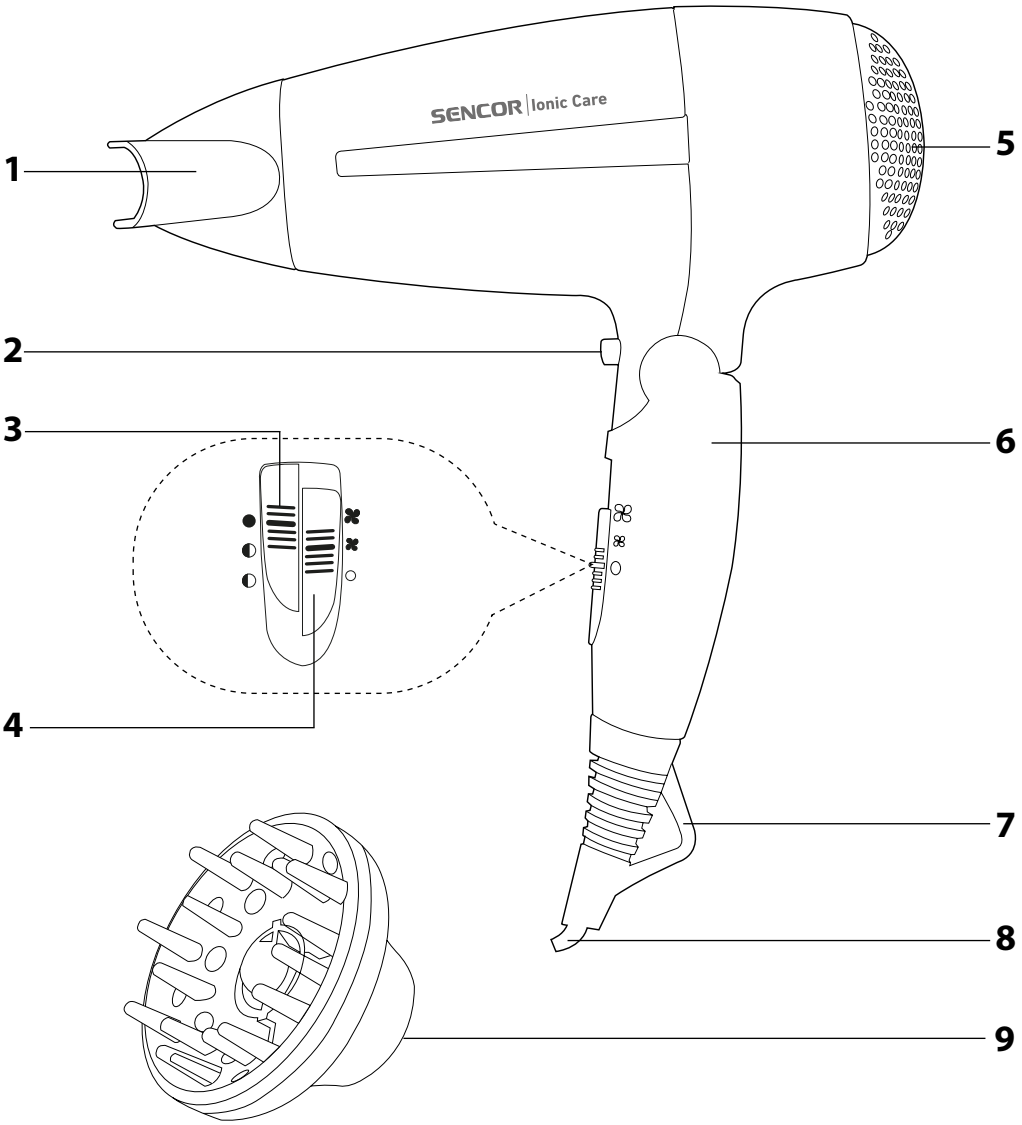

Copyright © 2020, Fast ČR, a.s.

HR Sušilo za kosu
Korisnički priručnik

- Prije korištenja ovog uređaja temeljito pročitajte korisnički priručnik, čak i u slučajevima kada ste se prethodno upoznali s radom sličnih vrsta uređaja. Koristite ovaj uređaj samo onako kako je opisano u ovom korisničkom priručniku. Držite ovaj korisnički priručnik na sigurnom mjestu gdje ga ubuduće možete lako naći.
- Preporučujemo da zadržite originalnu kartonsku kutiju, materijal ambalaže, račun, izjavu proizvođača ili jamstvo barem u trajanju pravne odgovornosti za nezadovoljavajući rad ili kvalitetu. U slučaju transporta preporučujemo da zapakirate uređaj u originalnu kutiju proizvođača.

OPIS UREĐAJA

A1 Usmjerivač zraka
A2 Gumb za hladni zrak
A3 Prekidač za biranje temperature
(◐: niska temperatura;
◐: srednja temperatura;
●: visoka temperatura)
A4 Sklopka za brzinu (0. isključeno,
❀ niska brzina, ❀ visoka brzina)
A5 Ulazna rešetka
A6 Preklopna drška
A7 Petlja za vješanje
A8 Kabel napajanja

PRIJE PRVE UPOTREBE

- Prije prve upotrebe izvadite uređaj i dodatni pribor iz ambalaže i uklonite sve promotivne etikete i naljepnice. Provjerite da ni uređaj niti bilo koji dio uređaja nije oštećen.

UPOTREBA SUŠILA ZA KOSU

- Ukopčajte utikač kabela u električnu utičnicu.
- Postavite sklopku brzine **A4** u položaj "❀" (niska brzina) ili "❀" (visoka brzina).
- Pomaknite prekidač za biranje **A3** u položaj ◐ (niska temperatura), ◐ (srednja temperatura) ili ● (visoka temperatura).
- Možete podesiti brzinu i temperaturu po želji kombinacijom prekidača za biranje **A3** i **A4**.
- Ako želite potpuno isključiti sušilo za kosu, prebacite prekidač za biranje brzine u položaj „isključeno".

Savjet:
Da biste postigli najbolje rezultate, prije upotrebe sušila za kosu operite kosu šamponom, a zatim osušite kosu ručnikom da smanjite višak vlage i zatim počešljajte kosu. Preporučujemo upotrebu regeneratora ili losiona za kosu jer to olakšava češljanje i sušenje kose.

Gumb za hladni zrak

- Gumb za hladni zrak se može koristiti u kombinaciji s bilo kojom razinom snage, a idealan je za popravljanje frizure nakon sušenja vrućim zrakom.



Pažnja:
Gumb za hladni zrak se mora pritisnuti i držati cijelo vrijeme, jer kada ga otpustite, ponovo će puhati vrući zrak.

Usmjerivač zraka

- Ako želite oblikovati frizuru dok sušite kosu (tj. usmjeravati struju zraka na određeno mjesto), pričvrstite usmjerivač zraka na otvor za puhanje.

Raspršivač

- Raspršivač omogućuje prirodno sušenje kose i daje kosi dodatan volumen. Da biste postigli veći volumen, oblikujte kosu prstima dok ju sušite.

Petlja za vješanje

- Ako želite odložiti sušilo dok sušite kosu, možete ga objesiti za petlju za vješanje.

Preklopna drška

- Sušilo za kosu je opremljeno praktičnom preklopnom drškom. Preklopite dršku na dolje prema tijelu sušila za kosu.

ČIŠĆENJE I ODRŽAVANJE

- Prije čišćenja uređaja, iskopčajte utikač napajanja iz električne utičnice i pustite da se uređaj ohladi.
- Za čišćenje, nemojte koristiti abrazivna sredstva za čišćenje, otapala, itd. koja bi mogla oštetiti aparat. Nijedan dio aparata nije prikladan za pranje u perilici posuđa.



Upozorenje:
Da biste spriječili ozljede električnim udarom, nemojte uranjati uređaj, kabel napajanja ili utikač u vodu ili bilo koju drugu tekućinu.

- Za čišćenje vanjskih dijelova uređaja, upotrijebite meku krpu umočenu u mlaku vodu.
- Preporučujemo da redovito očistite usisni dio sušila za kosu, gdje se vlasi kose često uvuku unutra.

1. Okrenite ulaznu rešetku da biste ju skinuli (na stražnjoj strani sušila za kosu).
2. Očistite čitavu unutrašnjost.
3. Ponovo pričvrstite rešetku.



Pažnja:
Prije pričvršćivanja nastavka, provjerite je li potpuno suh.

Pohrana

- Kada ne namjeravate koristiti uređaj dulje vrijeme, iskopčajte utikač iz električne utičnice, pustite da se uređaj ohladi i očistite ga prema uputama u poglavlju „**Čišćenje i održavanje**".
- Prije pohrane, provjerite je li uređaj i sav pribor temeljito očišćen i suh.
- Čuvajte uređaj na suhom, čistom i dobro ventiliranom mjestu koje nije izloženo ekstremnim temperaturama i koje je izvan dosega djece.



Pažnja:
Nikada nemojte omatati kabel napajanja oko sušila za kosu.

TEHNIČKE SPECIFIKACIJE

Nazivni raspon napona ..... 220 – 240 V~
Nazivna frekvencija ..... 50/60 Hz
Nazivna ulazna snaga ..... 2000 W
Razina buke ..... 86 dB(A)

Navedena razina emisije buke iz uređaja je 86 dB(A), što predstavlja razinu A akustične snage u odnosu na referentnu akustičnu snagu od 1 pW.



Sigurnosna klasa zaštite od strujnog udara:
Klasa II – zaštitu od strujnog udara pruža dvostruka ili jaka izolacija.

Zadržavamo pravo na izmjenu teksta i tehničkih specifikacija.

UPUTE I INFORMACIJE VEZANE UZ ODLAGANJE ISKORIŠTENIH MATERIJALA ZA AMBALAŽU

Odložite iskorištene materijale za ambalažu na ovlaštenom odlagalištu u vašem mjestu.

ODLAGANJE ISKORIŠTENE ELEKTRIČNE I ELEKTRONIČKE OPREME



Ovaj simbol na proizvodima ili originalnim dokumentima znači da se iskorišteni električni ili elektronički proizvodi ne smiju odlagati u obični kućanski otpad. Radi pravilnog zbrinjavanja, obnavljanja i recikliranja, predajte ove proizvode na predviđenim prikupljalištima. Također, u nekim državama Europske unije ili drugim europskim zemljama možete vratiti uređaj lokalnom prodavaču kada kupujete ekvivalentan novi uređaj.
Pravilno odlaganje ovog proizvoda pomaže u spašavanju vrijednih prirodnih resursa te sprječava potencijalne negativne učinke za okoliš i ljudsko zdravlje, koji bi nastali nepravilnim odlaganjem otpada. Zatražite više pojedinosti od lokalnih nadležnih tijela ili prikupljališta otpada.
U skladu s državnim propisima, moguće su kazne za nepropisno odlaganje ove vrste otpada.

Za poslovne subjekte u državama Europske unije
Ako želite odbaciti električne ili elektroničke uređaje, zatražite informacije od prodavača ili dobavljača.

Odlaganje u drugim zemljama izvan Europske unije
Ovaj simbol je važeći u Europskoj uniji. Ako želite odložiti ovaj proizvod u otpad, zatražite potrebne informacije o pravilnom načinu odlaganja od lokalnih nadležnih tijela ili prodavača.

CE Ovaj proizvod zadovoljava sve osnovne zahtjeve EU direktiva vezanih uz njega.

Copyright © 2020, Fast ČR, a.s.

tehnoteka

https://tehnoteka.rs

Ovaj dokument je originalno proizveden i objavljen od strane proizvođača, brenda Sencor, i preuzet je sa njihove zvanične stranice. S obzirom na ovu činjenicu, Tehnoteka ističe da ne preuzima odgovornost za tačnost, celovitost ili pouzdanost informacija, podataka, mišljenja, saveta ili izjava sadržanih u ovom dokumentu.

Napominjemo da Tehnoteka nema ovlašćenje da izvrši bilo kakve izmene ili dopune na ovom dokumentu, stoga nismo odgovorni za eventualne greške, propuste ili netačnosti koje se mogu naći unutar njega. Tehnoteka ne odgovara za štetu nanesenu korisnicima pri upotrebi netačnih podataka. Ukoliko imate dodatna pitanja o proizvodu, ljubazno vas molimo da kontaktirate direktno proizvođača kako biste dobili sve detaljne informacije.

Za najnovije informacije o ceni, dostupnim akcijama i tehničkim karakteristikama proizvoda koji se pominje u ovom dokumentu, molimo posetite našu stranicu klikom na sledeći link:

https://tehnoteka.rs/p/sencor-fen-shd-7200gd-akcija-cena/