tehnoteka

https://tehnoteka.rs

Uputstvo za upotrebu (EN)

BEURER stajler HT53



Tehnoteka je online destinacija za upoređivanje cena i karakteristika bele tehnike, potrošačke elektronike i IT uređaja kod trgovinskih lanaca i internet prodavnica u Srbiji. Naša stranica vam omogućava da istražite najnovije informacije, detaljne karakteristike i konkurentne cene proizvoda.

Posetite nas i uživajte u ekskluzivnom iskustvu pametne kupovine klikom na link:

https://tehnoteka.rs/p/beurer-stajler-ht53-akcija-cena/

beurer

HT 53



DE Lockenstab
Gebrauchsanweisung.....2

EN Curling tongs
Instructions for use.....15

FR Fer à friser
Mode d'emploi.....27

ES Rizador de pelo
Instrucciones de uso.....40

IT Arricciacapelli
Istruzioni per l'uso.....53

TR Saç maşası
Kullanım kılavuzu.....65

RU Щипцы для завивки волос
Инструкция по применению.....78

PL Lokówka
Instrukcja obsługi.....89

CE

DEUTSCH



Lesen Sie diese Gebrauchsanweisung sorgfältig durch, bewahren Sie sie für den späteren Gebrauch auf, machen Sie sie anderen Benutzern zugänglich und beachten Sie die Hinweise.

⚠ WARNUNG

- Das Gerät ist nur für den Einsatz im häuslichen/privaten Umfeld bestimmt, nicht im gewerblichen Bereich.
- Dieses Gerät kann von Kindern ab 8 Jahren und darüber sowie von Personen mit verringerten physischen, sensorischen oder mentalen Fähigkeiten oder Mangel an Erfahrung und Wissen benutzt werden, wenn sie beaufsichtigt oder bezüglich des sicheren Gebrauchs des Gerätes unterwiesen wurden und die daraus resultierenden Gefahren verstehen.
- Kinder dürfen nicht mit dem Gerät spielen.
- Reinigung und Benutzer-Wartung dürfen nicht von Kindern ohne Beaufsichtigung durchgeführt werden.
- Wenn die Netzanschlussleitung dieses Geräts beschädigt wird, muss sie entsorgt werden. Ist sie nicht abnehmbar, muss das Gerät entsorgt werden.

- Wenn das Gerät in einem Badezimmer verwendet wird, ist nach Gebrauch der Stecker zu ziehen, da die Nähe von Wasser eine Gefahr darstellt, auch wenn das Gerät ausgeschaltet ist.
- Benutzen Sie das Gerät niemals in der Nähe von Badewannen, Waschbecken, Duschen oder anderen Gefäßen die Wasser oder andere Flüssigkeiten beinhalten - Gefahr eines Stromschlags!
- Als zusätzlichen Schutz wird die Installation einer Fehlerstrom-Schutzeinrichtung RCD mit einem Bemessungsauslösestrom von nicht mehr als 30 mA im Stromkreis des Badezimmers empfohlen. Informationen dazu erhalten Sie bei Ihrem örtlichen Elektro-Fachbetrieb.
- Sie dürfen das Gerät keinesfalls öffnen oder reparieren, da sonst eine einwandfreie Funktion nicht mehr gewährleistet ist. Bei Nichtbeachtung erlischt die Garantie.

Sehr geehrte Kundin, sehr geehrter Kunde,

wir freuen uns, dass Sie sich für ein Produkt unseres Sortimentes entschieden haben. Unser Name steht für hochwertige und eingehend geprüfte Qualitätsprodukte aus den Bereichen Wärme, Gewicht, Blutdruck, Körpertemperatur, Puls, Sanfte Therapie, Massage, Beauty, Luft und Baby.
Mit freundlicher Empfehlung
Ihr Beurer-Team

Zum Kennenlernen

Mit dem Lockenstab können Sie mit Ihren Haaren spiralförmige Locken formen.
Das 360° Drehgelenk am Netzkabel ermöglicht eine flexible Handhabung des Lockenstabs.
Durch eine kurze Aufheizphase ist der Lockenstab bereits nach wenigen Minuten einsatzbereit.
Die Keramik-Keratin-Beschichtung des Heizrohrs sorgt für eine gleichmäßige Wärmeverteilung und eine glatte Oberflächenstruktur. Das Keratin trägt zusätzlich zum Schutz und Pflege Ihrer Haare bei. Dadurch sorgt der Lockenstab für ein schonendes Styling Ihrer Haare. Der Standfuß ermöglicht das sichere Abstellen des Lockenstabs auch im aufgewärmten Zustand. Das Gerät ist nur für den in dieser Gebrauchsanweisung beschriebenen Zweck vorgesehen. Der Hersteller kann nicht für Schäden haftbar gemacht werden, die durch unsachgemäßen oder leichtsinnigen Gebrauch entstehen.

Inhalt

1. Lieferumfang..... 4
2. Zeichenerklärung..... 5
3. Bestimmungsgemäßer Gebrauch..... 6
4. Warn- und Sicherheitshinweise..... 6
5. Gerätebeschreibung..... 8
6. Inbetriebnahme 9
7. Anwendung 9
8. Reinigung und Pflege 11
9. Entsorgen 11
10. Technische Angaben 12
11. Garantie / Service..... 12

1. Lieferumfang

Überprüfen Sie den Lieferumfang auf äußere Unversehrtheit der Kartonverpackung und auf die Vollständigkeit des Inhalts. Vor dem Gebrauch ist sicherzustellen, dass das Gerät und Zubehör keine sichtbaren Schäden aufweisen und jegliches Verpackungsmaterial entfernt wird. Benutzen Sie es im Zweifelsfall nicht und wenden Sie sich an Ihren Händler oder an die angegebene Kundendienstadresse.

1 x Lockenstab
1 x Hitzeresistenter Handschuh
1 x Diese Gebrauchsanweisung

2. Zeichenerklärung

Auf dem Gerät, in der Gebrauchsanweisung, auf der Verpackung und auf dem Typschild des Geräts werden folgende Symbole verwendet:

	**Warnung** Warnhinweis auf Verletzungsgefahren oder Gefahren für Ihre Gesundheit		Hersteller
	**Achtung** Sicherheitshinweis auf mögliche Schäden an Gerät/Zubehör		**Produktinformation** Hinweis auf wichtige Informationen
	**Gefahr** Das Gerät darf nicht in der Nähe von Wasser oder im Wasser (z. B. Waschbecken, Dusche, Badewanne) verwendet werden – Gefahr eines Stromschlags!		Zertifizierungszeichen für Produkte, die in die Russische Förderation und in die Länder der GUS exportiert werden
	Anweisung lesen		Verpackung umweltgerecht entsorgen.
	Entsorgung gemäß Elektro- und Elektronik-Altgeräte EG-Richtlinie WEEE (Waste Electrical and Electronic Equipment)		**CE-Kennzeichnung** Dieses Produkt erfüllt die Anforderungen der geltenden europäischen und nationalen Richtlinien.
	**Gerät der Schutzklasse II** Das Gerät ist doppelt schutzisoliert und entspricht also der Schutzklasse 2		

3. Bestimmungsgemäßer Gebrauch

Der Lockenstab darf ausschließlich zum Formen von Locken/Wellen der menschlichen Kopfhaare in Eigenanwendung für den Privatgebrauch verwendet werden!

⚠ Warnung

Verwenden Sie das Gerät ausschließlich:

- zur äußerlichen Anwendung
- für den Zweck, für den es entwickelt wurde und auf die in dieser Gebrauchsanweisung angegebene Art und Weise. Jeder unsachgemäße Gebrauch kann gefährlich sein!

4. Warn- und Sicherheitshinweise



Warnung

Um gesundheitlichen Schäden vorzubeugen wird in folgenden Fällen vor dem Gebrauch des Gerätes dringend abgeraten:

- Tauchen Sie das Gerät niemals in Wasser oder eine andere Flüssigkeit! Stromschlaggefahr!
- Sollte das Gerät trotz aller Vorsichtsmaßnahmen in das Wasser fallen, dann ziehen Sie sofort den Netzstecker aus der Steckdose! Greifen Sie nicht in das Wasser! Stromschlaggefahr!
- Lassen Sie das Gerät vor erneutem Gebrauch von einer autorisierten Fachwerkstatt überprüfen! Lebensgefahr durch Stromschlag!
- Wenn das Gerät heruntergefallen ist oder anderweitige Schäden davongetragen hat, darf es nicht mehr benutzt werden. Stromschlag- und Verletzungsgefahr!
- Bei einer sichtbaren Beschädigung des Geräts, des Netzkabels/-steckers oder des Zubehörs. Benutzen Sie es im Zweifelsfall nicht und wenden Sie sich an Ihren Händler oder an die angegebene Kundendienstadresse. Stromschlaggefahr!
- Halten Sie Kinder von Verpackungsmaterialien fern - Erstickungsgefahr!
- Verwenden Sie keine Verlängerungskabel im Badezimmer, damit im Notfall der Netzstecker schnell zu erreichen ist.

⚠ Warnung

Um gesundheitlichen Schäden vorzubeugen, folgende Punkte beachten:

- Achten Sie darauf, dass sich in der Nähe des Gerätes keine leicht entzündlichen Flüssigkeiten befinden. Brandgefahr!
- Legen Sie das Gerät nur auf einer nicht brennbaren Unterlage ab. Brandgefahr!
- Das Gerät darf nicht abgedeckt werden – Brandgefahr!
- Verwenden Sie das Gerät nicht an Kunsthaaren – Brandgefahr!

ⓘ Hinweise

- Entfernen Sie vor Gebrauch des Gerätes jegliches Verpackungsmaterial.
- Schließen Sie das Gerät nur an eine Steckdose mit der auf dem Typenschild angegebenen Spannung an.
- Kabel nur am Netzstecker aus der Steckdose ziehen.
- Benutzen Sie keine Zusatzteile, die nicht vom Hersteller empfohlen bzw. als Zubehör angeboten werden.
- Sie dürfen das Gerät keinesfalls öffnen oder reparieren, da sonst eine einwandfreie Funktion nicht mehr gewährleistet ist. Bei Nichtbeachten erlischt die Garantie.
- Lassen Sie das Gerät im Falle einer Störung oder Beschädigung durch eine qualifizierte Fachwerkstatt reparieren.
- Das Gerät während des Gebrauchs nie unbeaufsichtigt lassen.
- Benutzen Sie das Gerät nicht im Freien.
- Wenn Sie das Gerät an Dritte weitergeben, müssen Sie diese Gebrauchsanweisung mitgeben.

5. Gerätebeschreibung

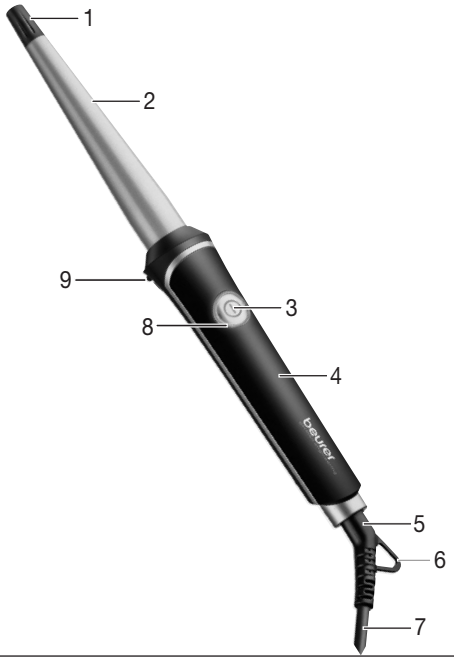

1. Cool Touch-Spitze
2. Kegelförmiges Heizrohr mit Keramik-Keratin-Beschichtung
3. EIN/AUS-Taste
4. Griff
5. 360° Drehgelenk
6. Knickschutz mit Aufhängeöse
7. Netzkabel
8. Betriebsanzeige
9. Standfuß

6. Inbetriebnahme

⚠ Warnung

- Stellen Sie sich auf einen trockenen, elektrisch nicht leitfähigen Untergrund. Stromschlaggefahr!
- Stellen Sie sicher, dass Ihre Hände trocken sind! Stromschlaggefahr!
- Ihre Haare müssen trocken sein! Stromschlaggefahr!
- Das Gerät kann sehr heiß werden. Fassen Sie es im heißen Zustand nur am Griff [4] an – Verbrennungs- und Brandgefahr!
- Berühren Sie niemals das kegelförmige Heizrohr [2]. Verbrennungsgefahr!
- Schalten Sie das Gerät sofort aus, wenn es defekt ist oder Betriebsstörungen vorliegen.
- Stellen Sie den Lockenstab mit den Standfuß [9] auf eine stabile, waagrechte und nicht brennbare Unterlage oder halten Sie den Lockenstab in der Hand. Brandgefahr!

⚠ Achtung

- Entwirren Sie das Netzkabel [7] wenn es verdreht ist.
- Ziehen, verdrehen und knicken Sie das Netzkabel [7] nicht bzw. ziehen oder legen Sie es nicht über/auf scharfe, spitze Gegenstände oder heiße Oberflächen.
- Klemmen Sie das Netzkabel [7] nicht in z. B. Schubladen, Türen oder ein. Beschädigte oder verwickelte Netzkabel erhöhen das Risiko eines elektrischen Schlages!

7. Anwendung

Anwendung beginnen / Locken formen

1. Trocknen Sie Ihr Haar vollständig, bevor Sie den Lockenstab verwenden.
2. Das Haar sollte sauber und frei von Stylingprodukten sein.
3. Kämmen Sie Ihr Haar mit einem grob gezahnten Kamm, um es zu entwirren.
4. Schalten Sie den Lockenstab durch Drücken der EIN/AUS-Taste [3] ein. Die Betriebsanzeige [8] beginnt zu blinken und zeigt Ihnen an, dass der Lockenstab in Betrieb ist.

5. Der Lockenstab wird mit einer Standardtemperatureinstellung von ca. 200 °C geliefert. Die Betriebsanzeige [8] blinkt solange, bis die Betriebstemperatur erreicht ist. Sobald der Lockenstab die Betriebstemperatur erreicht hat, leuchtet die Betriebsanzeige [8] dauerhaft rot. Der Lockenstab ist nun betriebsbereit.

6. Ziehen Sie den hitzebeständigen Handschuh an.

7. Teilen Sie das Haar in einzelne Haarsträhnen mit einer Breite von ca. 2 Zentimetern ein. Wickeln Sie die Haarsträhne wie abgebildet um den Lockenstab. Halten Sie mit der Hand, die den hitzebeständigen Handschuh trägt, die Strähne an der Cool Touch-Spitze [1] fest. Fassen Sie den Lockenstab niemals am kegelförmigen Heizrohr [2] an!

8. Lassen Sie den Lockenstab für 8 bis 10 Sekunden im Haar, um den gewünschten Lockeneffekt zu erzielen.



ⓘ Hinweis

Nach 25 Minuten Betrieb beginnt die Betriebsanzeige [8] zu blinken.
Dies signalisiert Ihnen, dass sich der Lockenstab in 5 Minuten automatisch abschalten wird. Der Lockenstab schaltet sich nach 30 Minuten Betrieb automatisch ab. Nach erfolgter Abschaltung wird der Lockenstab nicht mehr erwärmt und die Betriebsanzeige [8] erlischt.
Um den Lockenstab erneut einzuschalten, drücken Sie die Ein-/Aus-Taste [3] zweimal.

Nach dem Gebrauch

1. Drücken Sie den EIN/AUS-Taste [3]. Die Heizung im Lockenstab wird ausgeschaltet.

2. Das Erlöschen der Betriebsanzeige [8] zeigt an, dass der Lockenstab ausgeschaltet ist.

3. Legen Sie den Lockenstab zum Abkühlen mit dem Standfuß [9] auf eine stabile, waagrechte und nicht brennbare Unterlage oder halten Sie den Lockenstab in der Hand. Der Standfuß [9] verhindert, dass das heiße Heizrohr [2] die Unterlage berührt.

4. Ziehen Sie nach jedem Gebrauch den Netzstecker aus der Steckdose.
5. Wickeln Sie das Netzkabel [7] nicht um das Gerät!
6. Bewahren Sie das Gerät an einem trockenen und für Kinder unzugänglichen Platz auf.
7. Das Gerät kann an der Aufhängeöse [6] an einem Haken aufgehängt werden

8. Reinigung und Pflege

Reinigen

⚠ Warnung

- Ziehen Sie vor dem Reinigen stets den Netzstecker aus der Steckdose. Stromschlaggefahr!
- Achten Sie darauf, dass kein Wasser in das Geräteinnere gelangt! Stromschlaggefahr!
- Reinigen Sie es nicht mit leicht entzündbaren Flüssigkeiten! Brandgefahr!

ⓘ Hinweise

- Ihr Gerät ist wartungsfrei.
- Schützen Sie das Gerät vor Staub, Schmutz und Feuchtigkeit.
- Gerät nicht in der Spülmaschine reinigen!
- Benutzen Sie keine scharfen, spitzen, scheuernden, ätzende Reinigungsmittel oder harte Bürsten!
- Das Gerät kann mit einem weichen, mit warmem Wasser angefeuchteten, Tuch gereinigt werden.

9. Entsorgen

Im Interesse des Umweltschutzes darf das Gerät am Ende seiner Lebensdauer nicht mit dem Hausmüll entfernt werden.
Die Entsorgung kann über entsprechende Sammelstellen in Ihrem Land erfolgen.
Bitte entsorgen Sie das Gerät gemäß der Elektro- und Elektronik Altgeräte EG-Richtlinie –
WEEE (Waste Electrical and Electronic Equipment).
Bei Rückfragen wenden Sie sich bitte an die für die Entsorgung zuständige kommunale Behörde.



10. Technische Angaben

Gewicht	circa 280 g
Spannungsversorgung	100-240 V~, 50-60 Hz
Leistungsaufnahme	36-39 W
Temperaturbereich	circa 200 °C
Schutzklasse	II
Umgebungsbedingungen	Nur für Innenräume zugelassen
Zulässiger Temperaturbereich	-10 bis +40 °C

Technische Änderungen vorbehalten.

11. Garantie / Service

Die Beurer GmbH, Söflinger Straße 218, D-89077 Ulm (nachfolgend „Beurer“ genannt) gewährt unter den nachstehenden Voraussetzungen und in dem nachfolgend beschriebenen Umfang eine Garantie für dieses Produkt.

Die nachstehenden Garantiebedingungen lassen die gesetzlichen Gewährleistungsverpflichtungen des Verkäufers aus dem Kaufvertrag mit dem Käufer unberührt.
Die Garantie gilt außerdem unbeschadet zwingender gesetzlicher Haftungsvorschriften.

Beurer garantiert die mangelfreie Funktionstüchtigkeit und die Vollständigkeit dieses Produktes.

Die weltweite Garantiezeit beträgt 3 Jahre ab Beginn des Kaufes des neuen, ungebrauchten Produktes durch den Käufer.

Diese Garantie gilt nur für Produkte, die der Käufer als Verbraucher erworben hat und ausschließlich zu persönlichen Zwecken im Rahmen des häuslichen Gebrauchs verwendet.
Es gilt deutsches Recht.

Falls sich dieses Produkt während der Garantiezeit als unvollständig oder in der Funktionstüchtigkeit als mangelhaft gemäß der nachfolgenden Bestimmungen erweist, wird Beurer gemäß diesen Garantiebedingungen eine kostenfreie Ersatzlieferung oder Reparatur durchführen.

Wenn der Käufer einen Garantiefall melden möchte, wendet er sich zunächst an den Beurer Kundenservice:
Beurer GmbH, Servicecenter
Tel: +49 731 3989-144
Für eine zügige Bearbeitung nutzen Sie bitte unser Kontaktformular auf der Homepage www.beurer.com unter der Rubrik ‚Service'.

Der Käufer erhält dann nähere Informationen zur Abwicklung des Garantiefalls, z.B. wohin er das Produkt kostenfrei senden kann und welche Unterlagen erforderlich sind.

Eine Inanspruchnahme der Garantie kommt nur in Betracht, wenn der Käufer
- eine Rechnungskopie/Kaufquittung und
- das Original-Produkt

Beurer oder einem autorisierten Beurer Partner vorlegen kann.

Ausdrücklich ausgenommen von dieser Garantie sind
- Verschleiß, der auf normalem Gebrauch oder Verbrauch des Produktes beruht;
- zu diesem Produkt mitgelieferte Zubehörteile, die sich bei sachgemäßen Gebrauch abnutzen bzw. verbraucht werden (z.B. Batterien, Akkus, Manschetten, Dichtungen, Elektroden, Leuchtmittel, Aufsätze, Inhalatorzubehör);
- Produkte, die unsachgemäß und/oder entgegen der Bestimmungen der Bedienungsanleitung verwendet, gereinigt, gelagert oder gewartet wurden sowie Produkte, die vom Käufer oder einem nicht von Beurer autorisierten Servicecenter geöffnet, repariert oder umgebaut wurden;
- Schäden, die auf dem Transportweg zwischen Hersteller und Kunde bzw. zwischen Servicecenter und Kunde entstehen
- Produkte, die als 2.Wahl-Artikel oder als gebrauchte Artikel gekauft wurden;
- Folgeschäden, welche auf einem Mangel dieses Produktes beruhen (es können für diesen Fall jedoch Ansprüche aus Produkthaftung oder aus anderen zwingenden gesetzlichen Haftungsbestimmungen bestehen).

Reparaturen oder ein Komplettaustausch verlängern in keinem Fall die Garantiezeit.

Irrtum und Änderungen vorbehalten

ENGLISH



Read these instructions for use carefully and keep them for later use, be sure to make them accessible to other users and observe the information they contain.

⚠ WARNING

- The device is only intended for domestic/private use, not for commercial use.
- This device may be used by children over the age of eight and by people with reduced physical, sensory or mental skills or a lack of experience or knowledge, provided that they are supervised or have been instructed on how to use the device safely and are fully aware of the consequent risks of use.
- Children must not play with the device.
- Cleaning and user maintenance must not be performed by children unless supervised.
- If the mains connection cable of this device is damaged, it must be disposed of. If it cannot be removed, the device must be disposed of.
- When using the device in the bathroom, unplug the plug after use as water in the vicinity constitutes a danger, even when the device is switched off.
- Never use the device near baths, wash basins, showers or other objects containing water or other liquids – risk of electric shock!

- As an additional safety measure, we recommend the installation of a residual-current-operated protective device (RCD) with a rated operational current not exceeding 30 mA in the bathroom circuit. Your local electrical specialist can provide you with the relevant information.
- Under no circumstances should you open or repair the device yourself, as faultless functionality can no longer be guaranteed thereafter. Failure to comply will invalidate the warranty.

Dear customer,

Thank you for choosing a product from our range. Our name stands for high-quality, thoroughly tested products for applications in the areas of heat, weight, blood pressure, body temperature, pulse, gentle therapy, massage, beauty, air and baby.
With kind regards,
Your Beurer team

Getting to know your device

You can use the curling tongs to shape tight curls in your hair.
The 360° swivel joint on the mains cable enables flexible handling of the curling tongs.
A short heat-up phase means that the curling tongs are ready for use after only a few minutes.
The ceramic keratin coating of the heating rod ensures even heat distribution and a smooth surface structure. The keratin also helps to protect and care for your hair. The curling tongs therefore allow you to style your hair gently.
The stand enables safe switch-off of the curling tongs even when in a heated state.
The device is only intended for the purpose described in these instructions for use.
The manufacturer is not liable for damage resulting from improper or careless use.

Contents

1. Included in delivery 17
2. Signs and symbols 17
3. Intended use 18
4. Warnings and safety notes 19
5. Device description 21
6. Initial use 22
7. Usage 22
8. Cleaning and maintenance 24
9. Disposal 24
10. Technical specifications 25
11. Warranty / Service 25

1. Included in delivery

Check that the exterior of the cardboard delivery packaging is intact and make sure that all contents are present. Before use, ensure that there is no visible damage to the device or accessories and that all packaging material has been removed. If you have any doubts, do not use the device and contact your retailer or the specified Customer Service address.

1 x Curling tongs
1 x Heat-resistant glove
1 x These instructions for use

2. Signs and symbols

The following symbols are used on the device, in these instructions for use, on the packaging and on the type plate for the device:

	**Warning** Warning instruction indicating a risk of injury or damage to health		Manufacturer

	**Important** Safety note indicating possible damage to the device/accessory		**Product information** Note on important information
	**Danger** The device must not be used near to water or in water (e.g. in a wash basin, or in the shower or bath) – risk of electric shock!		Certification symbol for products that are exported to the Russian Federation and members of the CIS
	Read the instructions		Dispose of packaging in an environmentally friendly manner
	Disposal in accordance with the Waste Electrical and Electronic Equipment EC Directive – WEEE		**CE labelling** This product satisfies the requirements of the applicable European and national directives.
	**Protection class II device** The device is double-protected and thus corresponds to protection class 2		

3. Intended use

The curling tongs must only be used by individuals for shaping curls/waves in human head hair and are for private use only!

Warning

The device is suitable only:

- for external use
- for the intended purpose and as specified in these instructions for use. Any form of improper use can be dangerous.

4. Warnings and safety notes



Warning

To avoid damage to health, we strongly advise against using the device in the following situations:

- Never submerge the device in water or other liquids!
  Risk of electric shock!
- If the device should fall into water despite following all safety precautions, immediately pull the mains plug from the socket! Do not reach into the water!
  Risk of electric shock!
- Have the device checked by an authorised specialist workshop before using it again. Danger to life due to electric shock!
- If the device has been dropped or has suffered any other damage, it must no longer be used. Risk of electric shock and injury!
- If there is visible damage to the device, mains cable/plug or accessories: if you have any doubts, do not use the device and contact your retailer or the specified Customer Service address. Risk of electric shock!
- Keep packaging material away from children – risk of suffocation!
- Do not use extension cables in the bathroom to ensure the mains plug can be accessed quickly in an emergency.

Warning

To avoid damage to health, please note the following:

- Ensure that no highly flammable liquids are located near the device. Risk of fire!
- Place the device on non-flammable surfaces only. Risk of fire!
- The device must not be covered – risk of fire!
- Do not use the device on synthetic hair – risk of fire!

ⓘ Notes

- Before using the device, remove all packaging material.
- Only connect the device to a socket that has the voltage shown on the type plate.
- Only pull the cable from the socket by the mains plug.
- Do not use any additional parts that are not recommended by the manufacturer or offered as equipment.
- Under no circumstances should you open or repair the device yourself, as faultless functionality can no longer be guaranteed thereafter. Failure to comply with this instruction will void the warranty.
- In the event of a fault or damage, have the device repaired by a certified specialist workshop.
- Never leave the device unattended during use.
- Do not use the device outside.
- If you pass on the device to someone else, make sure to also pass on these instructions for use.

5. Device description

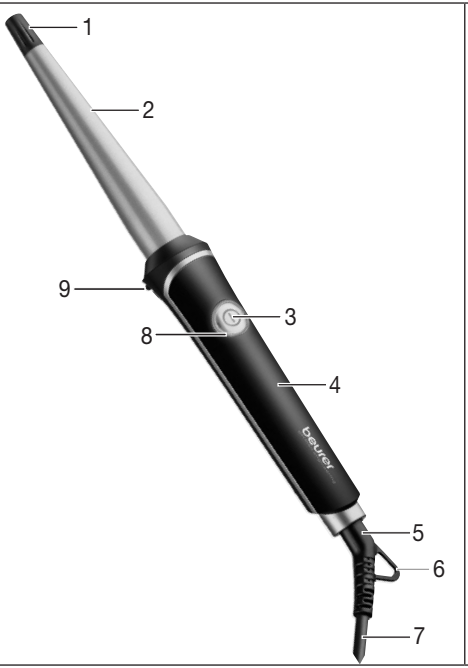

1. Cool touch tip
2. Conical heating rod with ceramic keratin coating
3. ON/OFF button
4. Handle
5. 360° swivel joint
6. Anti-kink protection with hanging eyelet
7. Mains cable
8. Operating display
9. Stand

6. Initial use

⚠ Warning

- Position yourself on a dry, non-conductive surface. Risk of electric shock!
- Make sure that your hands are dry! Risk of electric shock!
- Your hair must be dry! Risk of electric shock!
- The device can become very hot. When the device is hot, it must only be held using the handle [4] – risk of burns and fire!
- Never touch the conical heating rod [2]. Risk of burns!
- Switch the device off immediately if it is faulty or not working properly.
- Place the curling tongs with the stand [9] on a stable, level and non-flammable surface or hold the curling tongs in your hand. Risk of fire!

⚠ Important

- Untangle the mains cable [7] if it is twisted.
- Do not pull, twist or bend the mains cable [7] and do not pull or route it over/on sharp, pointed objects or hot surfaces.
- Do not jam the mains cable [7] in drawers or doors, for example. Damaged or tangled mains cables increase the risk of electric shock!

7. Usage

Starting the application/creating curls

1. Fully dry your hair before using the curling tongs.
2. Hair should be clean and free from styling products.
3. Comb your hair with a large-toothed comb to get rid of any tangles.
4. Switch on the curling tongs by pressing the ON/OFF button [3]. The operating display [8] starts to flash and tells you that the curling tongs are on.

5. The curling tongs are supplied with a standard temperature setting of approx. 200 °C. The operating display [8] flashes until the operating temperature has been reached. As soon as the curling tongs have reached the operating temperature, the operating display [8] permanently lights up red. The curling tongs are now ready for use.

6. Put on the heat-resistant glove.

7. Separate your hair into individual sections with a width of approx. 2 cm. Wind the hair sections around the curling tongs as shown. Hold the section of hair in place at the cool touch tip [1] using your hand with the heat-resistant glove. Never touch the conical heating rod of the curling tongs [2].

8. Leave the curling tongs in your hair for 8 to 10 seconds in order to achieve the desired curling effect.



ⓘ Note

After 25 minutes of operation, the operating display [8] starts to flash. This is to show you that the curling tongs will automatically switch off in 5 minutes. The curling tongs switch off automatically after 30 minutes of operation. Once switched off, the curling tongs are no longer heated and the operating display [8] goes out.

Press the On/Off button [3] twice to switch on the curling tongs again.

After use

1. Press the ON/OFF button [3]. This switches off the heating in the curling tongs.

2. When the operating display [8] goes out, this indicates that the curling tongs have been switched off.

3. To cool down, place the curling tongs with the stand [9] on a stable, level and non-flammable surface or hold the curling tongs in your hand. The stand [9] prevents the hot heating rod [2] from touching the surface.

4. After each use, pull the mains plug out of the socket.

5. Do not wind the mains cable [7] around the device!
6. Store the device in a dry place out of the reach of children.
7. The device can be hung on a hook using the hanging eyelet [6].

8. Cleaning and maintenance

Cleaning

⚠ Warning

- Always pull the mains plug out of the socket before cleaning the device. Risk of electric shock!
- Ensure that no water gets inside the device! Risk of electric shock!
- Do not clean the device with highly flammable liquids! Risk of fire!

ⓘ Notes

- Your device is maintenance-free.
- Protect the device from dust, dirt and humidity.
- Do not clean the device in the dishwasher.
- Do not use any aggressive, caustic, abrasive or corrosive cleaning products or hard brushes.
- The device may be cleaned with a soft cloth dampened with warm water.

9. Disposal

For environmental reasons, do not dispose of the device in the household waste at the end of its useful life.
Dispose of the device at a suitable local collection or recycling point in your country.
Please dispose of the device in accordance with EC Directive – WEEE
(Waste Electrical and Electronic Equipment).
If you have any questions, please contact the local authorities responsible for waste disposal.



10. Technical specifications

Weight	Approx. 280 g
Voltage supply	100-240 V~, 50-60 Hz
Power consumption	36-39 W
Temperature range	Approx. 200 °C
Protection class	II
Ambient conditions	Only approved for indoors
Permissible temperature range	-10 to +40 °C

Subject to technical changes.

11. Warranty / Service

Beurer GmbH, Söflinger Straße 218, 89077 Ulm, Germany (hereinafter referred to as “Beurer”) provides a warranty for this product, subject to the requirements below and to the extent described as follows.

The warranty conditions below shall not affect the seller’s statutory warranty obligations which ensue from the sales agreement with the buyer.
The warranty shall apply without prejudice to any mandatory statutory provisions on liability.

Beurer guarantees the perfect functionality and completeness of this product.

The worldwide warranty period is 3 years, commencing from the purchase of the new, unused product from the seller.

The warranty only applies to products purchased by the buyer as a consumer and used exclusively for personal purposes in the context of domestic use.
German law shall apply.

During the warranty period, should this product prove to be incomplete or defective in functionality in accordance with the following provisions, Beurer shall carry out a repair or a replacement delivery free of charge, in accordance with these warranty conditions.

If the buyer wishes to make a warranty claim, they should approach their local retailer in the first instance: see the attached "International Service" list of service addresses.

The buyer will then receive further information about the processing of the warranty claim, e.g. where they can send the product and what documentation is required.

A warranty claim shall only be considered if the buyer can provide Beurer, or an authorised Beurer partner, with
- a copy of the invoice/purchase receipt, and
- the original product.

The following are explicitly excluded from this warranty:
- deterioration due to normal use or consumption of the product;
- accessories supplied with this product which are worn out or used up through proper use (e.g. batteries, rechargeable batteries, cuffs, seals, electrodes, light sources, attachments and nebuliser accessories);
- products that are used, cleaned, stored or maintained improperly and/or contrary to the provisions of the instructions for use, as well as products that have been opened, repaired or modified by the buyer or by a service centre not authorised by Beurer;
- damage that arises during transport between manufacturer and customer, or between service centre and customer;
- products purchased as seconds or as used goods;
- consequential damage arising from a fault in this product (however, in this case, claims may exist arising from product liability or other compulsory statutory liability provisions).

Repairs or an exchange in full do not extend the warranty period under any circumstances.

Subject to errors and changes

FRANÇAIS



Lisez attentivement ce mode d'emploi, conservez-le pour un usage ultérieur, mettez-le à disposition des autres utilisateurs et suivez les consignes qui y figurent.

⚠ AVERTISSEMENT

- L'appareil ne doit être utilisé que dans un environnement domestique/privé et non dans un cadre professionnel.
- Cet appareil peut être utilisé par les enfants à partir de 8 ans ainsi que les déficients physiques, sensoriels ou mentaux et les personnes ayant peu de connaissances ou d'expérience à la condition qu'ils soient surveillés ou sachent comment l'utiliser en toute sécurité et en comprennent les risques.
- Les enfants ne doivent pas jouer avec cet appareil.
- Le nettoyage et l'entretien ne doivent pas être effectués par des enfants sans surveillance.
- Si le câble d'alimentation électrique de l'appareil est endommagé, il doit être mis au rebut. S'il n'est pas détachable, l'appareil doit être mis au rebut.
- Si l'appareil est utilisé dans une salle de bain, le câble doit être retiré après utilisation car la proximité de l'eau représente un risque même lorsque l'appareil est éteint.

- N’utilisez jamais l’appareil à proximité d’une baignoire, d’une bassine, d’une douche ou de tout autre récipient contenant de l’eau ou d’autres liquides – Risque d’électrocution !
- À titre de protection supplémentaire, il est recommandé d’installer une prise avec mise à la terre dont le courant de sortie nominal ne dépasse pas 30 mA dans le réseau électrique de la salle de bain. Vous obtiendrez plus d’informations à ce sujet auprès de votre électricien local.
- Vous ne devez en aucun cas ouvrir ou réparer l’appareil ; le bon fonctionnement de l’appareil ne serait plus assuré. Le non-respect de cette consigne annulerait la garantie.

Chère cliente, cher client,

nous vous remercions d’avoir choisi l’un de nos produits. Notre société est réputée pour l’excellence de ses produits et les contrôles de qualité auxquels ils sont soumis. Nos produits couvrent les domaines de la chaleur, du poids, de la pression sanguine, de la température corporelle, de la thérapie douce, des massages, de la beauté, des soins pour bébé et de l’amélioration de l’air.
Sincères salutations,
Votre équipe Beurer

Familiarisation avec l’appareil

Le fer à friser vous permet de boucler vos cheveux. Le pivot à 360° au niveau du câble d’alimentation permet de manier le fer à friser en toute flexibilité. Après une courte phase de montée en température, le fer à friser est déjà opérationnel au bout de quelques minutes. Le revêtement en céramique et kératine du tube chauffant assure une répartition uniforme de la chaleur et une structure de surface lisse. La kératine permet également de protéger et de soigner vos cheveux.

Le fer à friser assure ainsi un coiffage tout en douceur de vos cheveux. Le pied déployable permet de poser le fer à friser en toute sécurité même lorsqu'il est encore chaud. L'appareil est conçu pour l'utilisation décrite dans ce mode d'emploi. Le fabricant ne peut être tenu responsable des dommages causés par une utilisation inappropriée ou non conforme.

Sommaire

1. Contenu 29
2. Symboles utilisés 30
3. Utilisation conforme aux recommandations ... 31
4. Consignes d'avertissement et de mise en garde 31
5. Description de l'appareil 33
6. Mise en service 34
7. Utilisation 34
8. Nettoyage et entretien 36
9. Élimination 37
10. Caractéristiques techniques 37
11. Garantie / Maintenance 37

1. Contenu

Vérifiez si l'emballage carton extérieur du kit est intact et si tous les éléments sont inclus. Avant l'utilisation, assurez-vous que l'appareil et les accessoires ne présentent aucun dommage visible et que la totalité de l'emballage a bien été retirée. En cas de doute, ne l'utilisez pas et adressez-vous à votre revendeur ou au service client indiqué.

1 x Fer à friser
1 x Gant résistant à la chaleur
1x Le présent mode d'emploi

2. Symboles utilisés

Les symboles suivants sont utilisés sur le mode d'emploi, sur l'emballage et sur la plaque signalétique de l'appareil:

	**Avertissement** Ce symbole vous avertit des risques de blessures ou des dangers pour votre santé		Fabricant
	**Attention** Ce symbole vous avertit des éventuels dommages au niveau de l'appareil ou d'un accessoire		**Information sur le produit** Indication d'informations importantes
	**Danger** L'appareil ne doit pas être utilisé près de l'eau ou dans l'eau (par exemple, lavabo, douche, baignoire) – Risque d'électrocution!		Marque de certification pour les produits qui sont exportés en Fédération de Russie et dans les pays de la CEI
	Lire les consignes		Éliminer l'emballage dans le respect de l'environnement
	Élimination conformément à la directive européenne WEEE (Waste Electrical and Electronic Equipment) relative aux déchets d'équipements électriques et électroniques		**Signe CE** Ce produit répond aux exigences des directives européennes et nationales en vigueur.
	**Appareil de classe de sécurité II** L'appareil bénéficie d'une double isolation de protection et répond à la classe de sécurité 2		

3. Utilisation conforme aux recommandations

Le fer à friser est exclusivement destiné pour le bouclage et l'ondulation des cheveux humains, dans le cadre d'un usage privé.

⚠ Avertissement

N'utilisez l'appareil que de la façon suivante :

- à usage externe uniquement
- aux fins pour lesquelles il a été conçu et de la manière indiquée dans ce mode d'emploi. Toute utilisation inappropriée peut être dangereuse !

4. Consignes d'avertissement et de mise en garde



Avertissement

Pour éviter de nuire à votre santé, l'utilisation de l'appareil est fortement déconseillée dans les cas suivants :

- N'immergez jamais l'appareil dans de l'eau ou un autre liquide ! Risque d'électrocution !
- Si l'appareil tombe dans l'eau malgré toutes les mesures de sécurité, débranchez immédiatement le câble d'alimentation de la prise ! Ne mettez pas les mains dans l'eau ! Risque d'électrocution !
- Faites vérifier l'appareil dans un atelier certifié avant toute nouvelle utilisation ! Risque d'électrocution mortelle !
- Si l'appareil est tombé ou a subi d'autres types de dommages, il ne doit plus être utilisé. Risque d'électrocution et de blessure !
- En cas de dégradation visible de l'appareil, du câble ou de la prise d'alimentation, ou des accessoires. En cas de doute, ne l'utilisez pas et adressez-vous à votre revendeur ou au service client indiqué. Risque d'électrocution !
- Éloignez les enfants des matériaux d'emballage pour éviter les risques d'étouffement !
- N'utilisez pas de rallonge dans la salle de bain, pour pouvoir accéder rapidement à la prise en cas d'urgence.

⚠ Avertissement

Pour éviter de nuire à votre santé, respectez les points suivants :

- Veillez à ce qu'aucun liquide fortement inflammable ne se trouve à proximité de l'appareil. Risque d'incendie !
- Ne déposez l'appareil que sur une surface ininflammable. Risque d'incendie !
- L'appareil ne doit pas être recouvert. Risque d'incendie !
- N'utilisez pas l'appareil sur des cheveux synthétiques. Risque d'incendie !

ⓘ Remarques

- Retirez tous les matériaux d'emballage avant d'utiliser l'appareil.
- Ne raccordez l'appareil qu'à une prise ayant la tension indiquée sur la plaque signalétique.
- Le câble ne doit être débranché qu'en tirant sur la fiche dans la prise murale.
- N'utilisez aucun élément supplémentaire non recommandé ou proposé comme accessoire par le fabricant.
- Vous ne devez en aucun cas ouvrir ou réparer l'appareil ; le bon fonctionnement de l'appareil ne serait plus assuré. Le non-respect de cette consigne annulera la garantie.
- En cas de panne ou d'endommagement, faites réparer l'appareil dans un atelier qualifié.
- Ne laissez jamais l'appareil sans surveillance pendant qu'il fonctionne.
- N'utilisez pas l'appareil en plein air.
- Si vous donnez l'appareil à un tiers, vous devez aussi lui donner ce mode d'emploi.

5. Description de l’appareil

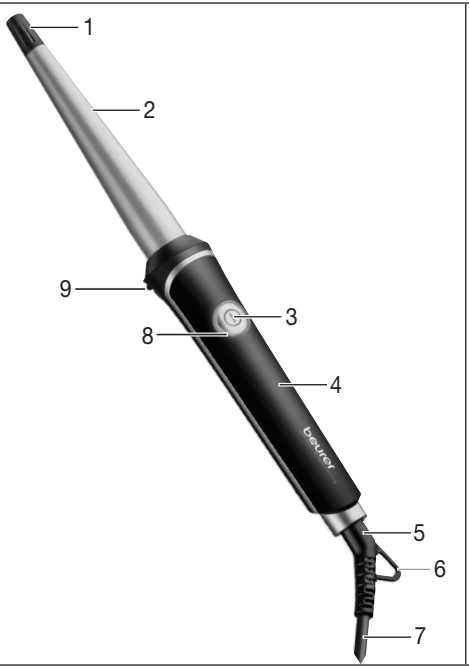

1. Capuchon en plastique Cool Touch
2. Tube chauffant en forme de cône avec revêtement en céramique et kératine
3. Touche MARCHE/ARRÊT
4. Poignée
5. Pivot 360°
6. Protection anti-torsion avec anneau de suspension
7. Câble d’alimentation
8. Témoin d’utilisation
9. Pied

6. Mise en service

⚠ Avertissement

- Placez-vous sur une surface sèche et non conductrice. Risque d'électrocution !
- Vérifiez que vos mains sont bien sèches ! Risque d'électrocution !
- Vos cheveux doivent être secs ! Risque d'électrocution !
- L'appareil peut devenir très chaud. Lorsqu'il est chaud, tenez uniquement l'appareil par la poignée [4]. Risque de brûlures et d'incendie !
- Ne touchez jamais le tube chauffant en forme de cône [2]. Risque de brûlure !
- Éteignez immédiatement l'appareil s'il est défectueux ou présente des défauts de fonctionnement.
- Posez le fer à friser avec le pied déployable [9] sur une surface stable, horizontale et ininflammable ou gardez le fer à friser dans la main. Risque d'incendie !

⚠ Attention

- Démêlez le câble d'alimentation [7] lorsqu'il est enroulé.
- Ne tirez pas sur le câble d'alimentation [7], ne le tordez pas, ne le pliez pas et ne le posez pas sur des objets tranchants ou pointus ou des surfaces brûlantes.
- Ne coincez pas le câble d'alimentation [7] dans des tiroirs ou des portes par exemple. Un câble endommagé ou emmêlé augmente le risque de décharge électrique !

7. Utilisation

Mise en service/bouclage des cheveux

1. Séchez entièrement vos cheveux avant d'utiliser le fer à friser.
2. Les cheveux doivent être propres et exempts de produits de coiffage,
3. Coiffez vos cheveux avec un peigne à dents larges afin de les démêler.

4. Allumez le fer à friser en appuyant sur la touche MARCHE/ARRÊT [3]. Le témoin d'utilisation [8] commence à clignoter et indique que vous pouvez utiliser le fer à friser.

5. Par défaut, la température du fer à friser est réglée sur 200 °C. Le témoin d'utilisation [8] clignote jusqu'à ce que la température de fonctionnement soit atteinte. Dès que le fer à friser a atteint la température de fonctionnement, le témoin d'utilisation [8] s'allume en rouge en continu. Le fer à friser est maintenant prêt à l'emploi.

6. Enfilez le gant résistant à la chaleur.

7. Répartissez les cheveux en mèches d'une largeur d'environ 2 centimètres. Enroulez la mèche sur le fer à friser, comme indiqué sur l'illustration. Avec la main qui porte le gant résistant à la chaleur, tenez la mèche sur la pointe Cool Tip [1]. Ne touchez jamais le fer à friser au niveau du tube chauffant en forme de cône [2] !

8. Laissez les cheveux dans le fer à friser pendant 8 à 10 secondes pour obtenir l'effet bouclé souhaité.



ⓘ Remarque

Après 25 minutes de fonctionnement, le témoin d'utilisation [8] commence à clignoter. Cela indique que le fer à friser s'éteindra automatiquement dans 5 minutes. Le fer à friser s'éteint automatiquement au bout de 30 minutes d'utilisation. Après sa mise hors tension, le fer à friser cesse de chauffer et le témoin d'utilisation [8] s'éteint.
Pour rallumer le fer à friser, appuyez deux fois sur la touche MARCHE/ARRÊT [3].

Après utilisation

1. Appuyez sur la touche MARCHE/ARRÊT [3]. Le chauffage du fer à friser est désactivé.
2. Le témoin d'utilisation [8] s'éteint lorsque le fer à friser est désactivé.
3. Laissez le fer à friser refroidir en le posant avec le pied déployable [9] sur une surface stable, horizontale et ininflammable ou gardez-le dans la main. Le pied déployable [9] permet d'éviter que le tube chauffant [2] ne touche la surface sur laquelle le fer à friser est posé.
4. Débranchez le câble d'alimentation de la prise après chaque utilisation.
5. N'enroulez pas le câble [7] autour de l'appareil !
6. Placez l'appareil dans un endroit sec et inaccessible pour les enfants.
7. L'appareil peut être accroché grâce à l'anneau de suspension [6].

8. Nettoyage et entretien

Nettoyage

⚠ Avertissement

- Débranchez toujours le câble d'alimentation de la prise avant de nettoyer l'appareil. Risque d'électrocution !
- Assurez-vous que l'eau ne s'infiltre pas à l'intérieur de l'appareil ! Risque d'électrocution !
- Ne nettoyez pas l'appareil avec des liquides fortement inflammables ! Risque d'incendie !

ⓘ Remarques

- Votre appareil ne nécessite aucun entretien.
- Protégez l'appareil de la poussière, la saleté et l'humidité.
- Ne lavez pas l'appareil au lave-vaisselle !
- N'utilisez aucun produit détergent dur, corrosif, piquant ou récurant ni aucune brosse dure !
- L'appareil peut être nettoyé à l'eau chaude, avec un chiffon doux.

9. Élimination

Dans l'intérêt de la protection de l'environnement, l'appareil ne doit pas être jeté avec les ordures ménagères à la fin de sa durée de service. L'élimination doit se faire par le biais des points de collecte compétents dans votre pays. Veuillez éliminer l'appareil conformément à la directive européenne WEEE (Waste Electrical and Electronic Equipment) relative aux appareils électriques et électroniques usagés Pour toute question à ce sujet, adressez-vous aux collectivités locales responsables de l'élimination et du recyclage de ces produits.



10. Caractéristiques techniques

Poids	env. 280 g
Alimentation électrique	100-240 V~, 50-60 Hz
Consommation	36-39 W
Plage de température	env. 200 °C
Classe de sécurité	II
Conditions d'utilisation	Adapté uniquement à un usage en intérieur
Plage de températures admissibles	-10 à +40 °C

Sous réserve de modifications techniques.

11. Garantie / Maintenance

La société Beurer GmbH, sise Söflinger Straße 218, 89077 Ulm, Allemagne, (ci-après désignée « Beurer ») propose une garantie pour ce produit dans les conditions suivantes et dans la mesure prévue ci-après.

Les conditions de garantie suivantes n'affectent en rien les obligations de garantie du vendeur découlant du contrat de vente conclu avec l'acheteur.
La garantie s'applique également sans préjudice de la responsabilité légale obligatoire.

Beurer garantit le bon fonctionnement et l'intégrité de ce produit.

La période de garantie mondiale est de 3 ans à compter de la date d'achat par l'acheteur du produit neuf et non utilisé.

Cette garantie ne s'applique qu'aux produits achetés par l'acheteur en tant que consommateur et utilisés uniquement à des fins personnelles dans le cadre d'une utilisation domestique.
Le droit allemand s'applique.

Si, au cours de la période de garantie, ce produit s'avère incomplet ou défectueux conformément aux dispositions suivantes, Beurer s'engage à proposer gratuitement un remplacement ou une réparation conformément aux présentes Conditions de garantie.

Si l'acheteur souhaite faire valoir la garantie, il doit d'abord s'adresser au revendeur local : cf. liste « Service client à l'international » ci-jointe pour connaître les adresses du service après-vente.

L'acheteur recevra ensuite des informations complémentaires concernant le déroulement de la demande de garantie, par exemple, l'adresse à laquelle envoyer le produit et les documents requis.

Une demande de garantie ne peut être prise en compte que si l'acheteur présente
- une copie de la facture/du reçu et
- le produit d'origine

à Beurer ou à un partenaire autorisé de Beurer.

La présente Garantie exclut expressément
- toute usure découlant de l'utilisation ou de la consommation normale du produit ;
- les accessoires fournis avec le produit qui s'usent ou qui sont consommés dans le cadre d'une utilisation normale du produit (par exemple, piles, piles rechargeables, manchettes, joints, électrodes, ampoules, embouts et accessoires pour inhalateur) ;

- les produits utilisés, nettoyés, stockés ou entretenus de manière inappropriée et/ou contraire aux conditions d'utilisation, ainsi que les produits ouverts, réparés ou modifiés par l'acheteur ou par un service client non agréé par Beurer ;
- les dommages survenus lors du transport entre le fabricant et le client ou entre le service client et le client ;
- les produits achetés en tant qu'article de second choix ou d'occasion ;
- les dommages consécutifs qui résultent d'une défaillance du produit (dans ce cas, toutefois, des réclamations peuvent être soulevées relatives à la responsabilité du fait des produits ou à d'autres dispositions légales obligatoires relatives à la responsabilité).

Les réparations ou le remplacement complet ne prolongent en aucun cas la période de garantie.

Sous réserve d'erreurs et de modifications

ESPAÑOL



Lea atentamente estas instrucciones de uso, consérvelas para su futura utilización, póngalas a disposición de otros usuarios y respete las indicaciones.

⚠ ADVERTENCIA

- Este aparato está diseñado exclusivamente para su uso privado o en el hogar y no para uso industrial.
- Este aparato puede ser utilizado por niños mayores de 8 años, así como por personas con facultades físicas, sensoriales o mentales limitadas, o con poca experiencia o conocimientos, siempre que estén vigilados o se les indique cómo usarlo de forma segura y entiendan los peligros que conlleva.
- Los niños no deberán jugar nunca con el aparato.
- Las tareas de limpieza y de mantenimiento ordinario no deberán ser realizadas por niños sin supervisión.
- Si el cable de alimentación de red de este aparato se daña, deberá sustituirse. Si el cable no se puede extraer, el aparato deberá sustituirse.
- Si se usa el aparato en un cuarto de baño, al terminar de usarlo debe desconectarse el enchufe, puesto que la proximidad del agua representa un peligro, incluso si el aparato está apagado.

- No utilice nunca el aparato cerca de bañeras, lavabos, duchas u otros recipientes que contengan agua u otros líquidos. ¡Peligro de descarga eléctrica!
- Como protección adicional se recomienda instalar en el circuito del cuarto de baño un interruptor diferencial RCD con una corriente de activación que no supere los 30 mA. Puede solicitar información al respecto en un establecimiento local especializado en material eléctrico.
- No debe abrir ni reparar el aparato bajo ningún concepto; en caso contrario, ya no se garantizará su correcto funcionamiento. El incumplimiento de esta disposición anula la garantía.

Estimada clienta, estimado cliente:

nos alegramos de que haya elegido un producto de nuestra colección. Nuestro nombre es sinónimo de productos de alta y comprobada calidad en el ámbito de aplicación de calor, peso, presión arterial, temperatura corporal, pulso, tratamiento suave, masaje, belleza, aire y bebés.
Atentamente,
El equipo de Beurer

Información general

El rizador de pelo sirve para modelar en el cabello rizos en espiral. La articulación de giro de 360° del cable de red permite un manejo flexible del rizador. Después de pasar por una breve fase de calentamiento, el rizador ya está listo para su uso a los pocos minutos. El revestimiento de queratina y cerámica del tubo calentador garantiza una distribución uniforme del calor y una superficie de estructura lisa. La queratina tiene además un efecto protector y favorece el cuidado del cabello. Por lo tanto, el rizador modela su cabello sin dañarlo. El pie de apoyo permite colocar de forma segura el rizador aunque esté caliente. Este aparato solo está diseñado para el fin descrito en estas instrucciones de uso. El fabricante no se responsabiliza de los daños derivados de un uso indebido o irresponsable.

Contenido

1. Artículos suministrados 42
2. Explicación de los símbolos 42
3. Uso correcto 43
4. Indicaciones de advertencia y de seguridad .. 44
5. Descripción del aparato 46
6. Puesta en funcionamiento 47
7. Aplicación 47
8. Limpieza y cuidado 49
9. Eliminación 50
10. Datos técnicos 50
11. Garantía / Asistencia 50

1. Artículos suministrados

Compruebe que el embalaje de los artículos suministrados esté intacto y que su contenido esté completo. Antes de utilizar el aparato deberá asegurarse de que ni este ni los accesorios presentan daños visibles y de que se retira el material de embalaje correspondiente. En caso de duda, no lo use y póngase en contacto con su distribuidor o con la dirección de atención al cliente indicada.

1 x Rizador de pelo

1 x Guante resistente al calor

1 x Estas instrucciones de uso

2. Explicación de los símbolos

En el aparato, en las instrucciones de uso, en el embalaje y en la placa de características del aparato se utilizan los siguientes símbolos:

	**Advertencia** Indicación de advertencia sobre peligro de lesiones o riesgos para su salud		Fabricante

	**Atención** Indicación de seguridad sobre posibles daños en el aparato o los accesorios		**Información sobre el producto** Indicación de información importante
	**Peligro** El aparato no deberá utilizarse cerca del agua o dentro de ella (p. ej., lavabo, ducha, bañera). ¡Peligro de descarga eléctrica!		Símbolo de certificación para aquellos productos que se exportan a la Federación de Rusia y a los países de la CEI
	Leer las instrucciones		Eliminar el embalaje respetando el medio ambiente
	Eliminación según la Directiva europea sobre residuos de aparatos eléctricos y electrónicos (RAEE)		**Marcado CE** Este producto cumple los requisitos de las directivas europeas y nacionales vigentes.
	**Aparato de la clase de protección II** El aparato cuenta con una protección de aislamiento doble y cumple también los requisitos de la clase de protección 2		

3. Uso correcto

El rizador de pelo debe usarse exclusivamente para el rizado u ondulado del pelo humano de la cabeza en el ámbito particular.

⚠ Advertencia

Utilice el aparato exclusivamente:

- para el uso externo
- para el fin para el que ha sido diseñado y del modo expuesto en estas instrucciones de uso. ¡Todo uso inadecuado puede ser peligroso!

4. Indicaciones de advertencia y de seguridad



Advertencia

Para evitar perjuicios para la salud se desaconseja encarecidamente el uso del aparato en los siguientes casos:

- ¡No sumerja nunca el aparato en agua ni en ningún otro líquido!
  ¡Peligro de descarga eléctrica!
- Si a pesar de todas estas medidas de seguridad el aparato se cae al agua, desenchúfelo inmediatamente de la toma.
  ¡No toque el agua!
  ¡Peligro de descarga eléctrica!
- Antes de volver a usar el aparato hágalo revisar en un taller autorizado. ¡Peligro de muerte por descarga eléctrica!
- No utilice el aparato si se cae o resulta deteriorado por cualquier otro motivo. ¡Peligro de descarga eléctrica y de lesiones!
- En caso de daños visibles en el aparato, el cable o enchufe de red o los accesorios. En caso de duda, no lo use y póngase en contacto con su distribuidor o con la dirección de atención al cliente indicada. ¡Peligro de descarga eléctrica!
- No deje el material de embalaje al alcance de los niños. ¡Peligro de asfixia!
- No utilice ningún cable de extensión en el cuarto de baño para poder alcanzar rápido el enchufe en caso de emergencia.

⚠ Advertencia

Para evitar perjuicios para la salud, tenga en cuenta los siguientes puntos:

- Tenga cuidado de que no haya líquidos fácilmente inflamables en las proximidades del aparato. ¡Peligro de incendio!
- Deposite el aparato únicamente sobre superficies resistentes al fuego. ¡Peligro de incendio!
- No cubra el aparato. ¡Peligro de incendio!
- No utilice el aparato sobre cabellos postizos. ¡Peligro de incendio!

ⓘ Indicaciones

- Antes de utilizar el aparato, retire todo el material de embalaje.
- Conecte el aparato únicamente a una toma cuya tensión se corresponda con la indicada en la placa de características.
- Desconecte el cable de la toma únicamente tirando del enchufe.
- No utilice complementos que no estén recomendados por el fabricante o que este no ofrezca como accesorio.
- No abra ni realice reparaciones en el aparato bajo ningún concepto; de lo contrario, no puede garantizarse su funcionamiento correcto. La no observación de esta indicación anula la garantía.
- En caso de avería o daño, haga reparar el aparato en un taller cualificado.
- No deje nunca el aparato sin vigilancia durante su uso.
- No utilice el aparato al aire libre.
- Si entrega el aparato a terceros deberá acompañarlo de estas instrucciones de uso.

5. Descripción del aparato

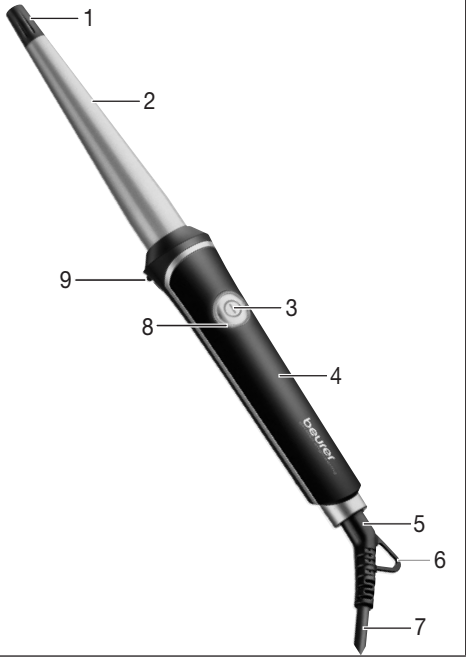

1. Punta Cool Touch
2. Tubo calentador cónico con revestimiento de queratina y cerámica
3. Botón de encendido y apagado
4. Mango
5. Articulación de giro de 360°
6. Protección contra dobleces con anilla para colgar
7. Cable de red
8. Indicador de funcionamiento
9. Pie de apoyo

6. Puesta en funcionamiento

⚠ Advertencia

- Permanezca sobre una superficie seca y que no conduzca la electricidad. ¡Peligro de descarga eléctrica!
- Asegúrese de tener las manos secas. ¡Peligro de descarga eléctrica!
- Su cabello debe estar seco. ¡Peligro de descarga eléctrica!
- El aparato puede calentarse mucho. Cuando esté caliente, agárrelo únicamente por el mango [4]. ¡Peligro de quemaduras y de incendio!
- No toque nunca el tubo calentador cónico [2]. ¡Peligro de quemaduras!
- Apague el aparato de inmediato si presenta defectos o se producen fallos de funcionamiento.
- Coloque el rizador con el pie de apoyo [9] sobre una superficie estable, plana y no inflamable o sosténgalo en la mano. ¡Peligro de incendio!

⚠ Atención

- Desenrede el cable de red [7] si está retorcido.
- No tire, retuerza ni doble el cable de red [7], no lo tienda sobre objetos afilados o puntiagudos ni sobre superficies calientes.
- No aprisione el cable de red [7] p. ej. en cajones o puertas. ¡Los cables deteriorados o enredados aumentan el riesgo de sufrir una descarga eléctrica!

7. Aplicación

Comenzar la aplicación/modelar rizos

1. Séquese el cabello completamente antes de utilizar el rizador.
2. El cabello debe estar limpio y libre de productos de moldeado.
3. Peine el cabello con un peine de púas grandes para desenredarlo.

4. Encienda el rizador de pelo con el botón de encendido y apagado [3]. El indicador de funcionamiento [8] empieza a parpadear y le indica que el rizador de pelo está en funcionamiento.

5. El rizador se suministra con un ajuste de temperatura estándar de aprox. 200 °C. El indicador de funcionamiento [8] parpadea hasta que se ha alcanzado la temperatura de funcionamiento. En cuanto el rizador de pelo alcanza la temperatura de funcionamiento, el indicador de funcionamiento [8] se enciende de forma permanente en color rojo. El rizador de pelo está ahora listo para funcionar.

6. Póngase el guante resistente al calor.

7. Divida el cabello en mechones de una anchura aproximada de 2 centímetros. Enrolle el mechón en el rizador de pelo como se muestra en la imagen. Con la mano en la que se ha puesto el guante resistente al calor, sujete el mechón en la punta Cool Tip [1]. ¡No toque el rizador de pelo jamás por el tubo calentador cónico [2]!



8. Mantenga el rizador entre 8 y 10 segundos en el cabello para conseguir el rizo deseado.

ⓘ Nota

Después de 25 minutos de funcionamiento, el indicador de funcionamiento [8] empieza a parpadear. Esto le indica que el rizador se apagará automáticamente en 5 minutos. El rizador de pelo se apaga automáticamente después de 30 minutos. Una vez apagado, el rizador deja de calentarse y el indicador de funcionamiento [8] se apaga.
Para volver a encender el rizador de pelo pulse dos veces la tecla de encendido y apagado [3].

Después de su uso

1. Pulse la tecla de encendido y apagado [3]. La calefacción del rizador se apaga.
2. Cuando el indicador de funcionamiento [8] se apaga, significa que el rizador no está funcionando.
3. Deje que el rizador se enfríe con el pie de apoyo [9] sobre una superficie estable, lisa y no inflamable, o sosténgalo en la mano. El pie de apoyo [9] impide que el tubo calentador [2] caliente entre en contacto con la superficie.
4. Desenchúfelo siempre de la toma de corriente al terminar.
5. No enrolle el cable de red [7] alrededor del aparato.
6. Guarde el aparato en un lugar seco y fuera del alcance de los niños.
7. El aparato se puede colgar de un gancho por la anilla [6].

8. Limpieza y cuidado

Limpieza

⚠ Advertencia

- Antes de limpiar el aparato, desenchúfelo siempre de la toma. ¡Peligro de descarga eléctrica!
- Asegúrese de que el interior del aparato no entre en contacto con el agua. ¡Peligro de descarga eléctrica!
- No lo limpie con líquidos fácilmente inflamables. ¡Peligro de incendio!

ⓘ Indicaciones

- Este aparato no necesita mantenimiento.
- Proteja el aparato del polvo, la suciedad y la humedad.
- ¡No lave el aparato en el lavavajillas!
- No utilice para la limpieza objetos afilados ni puntiagudos, productos de limpieza abrasivos o corrosivos, ni tampoco cepillos duros.
- El aparato puede limpiarse con un paño suave humedecido con agua caliente.

9. Eliminación

Para proteger el medio ambiente, el aparato no se debe desechar al final de su vida útil junto con la basura doméstica. Acuda para su eliminación a los puntos de recogida adecuados disponibles en su país.
Deseche el aparato según la Directiva europea sobre residuos de aparatos eléctricos y electrónicos – RAEE (Residuos de aparatos eléctricos y electrónicos). Para más información, póngase en contacto con la autoridad municipal competente en materia de eliminación de residuos.



10. Datos técnicos

Peso	Aprox. 280 g
Alimentación de tensión	100-240 V~, 50-60 Hz
Potencia absorbida	36-39 W
Rango de temperatura	Aprox. 200 °C
Clase de protección	II
Condiciones ambientales	Autorizado solo para uso en interiores
Rango de temperatura admisible	De -10 a +40 °C

Salvo modificaciones técnicas.

11. Garantía / Asistencia

Beurer GmbH, Söflinger Straße 218, D-89077 Ulm (en lo sucesivo, «Beurer») concede una garantía para este producto. La garantía está sujeta a las siguientes condiciones y el alcance de la misma se describe a continuación.

Las siguientes condiciones de garantía no afectan a las obligaciones de garantía que la ley prescribe para el vendedor y que emanan del contrato de compra celebrado con el comprador.
La garantía se aplicará además sin perjuicio de las normas legales preceptivas.

Beurer garantiza el perfecto funcionamiento y la integralidad de este producto.

La garantía mundial tiene una validez de 3 años a partir de la fecha de compra del producto nuevo y sin utilizar por parte del comprador.

Esta garantía se ofrece solo para productos que el comprador haya adquirido en tanto que consumidor con fines exclusivamente personales en el marco de una utilización privada en el hogar.
Se aplica la legislación alemana.

En el caso de que, durante el periodo de garantía, este producto resultara estar incompleto o no funcionara correctamente conforme a lo dispuesto en las siguientes disposiciones, Beurer se compromete a sustituir el producto o a repararlo según las presentes condiciones de garantía.

Cuando el comprador desee recurrir a la garantía lo hará dirigiéndose en primera instancia al distribuidor local: véase la lista adjunta «Servicio internacional» que contiene las distintas direcciones de servicio técnico.

A continuación, el comprador recibirá información pormenorizada sobre la tramitación de la garantía, como el lugar al que debe enviar el producto y qué documentos deberá adjuntar.

El comprador solo podrá invocar la garantía cuando pueda presentar:
- una copia de la factura o del recibo de compra y
- el producto original

a Beurer o a un socio autorizado por Beurer.

Quedan excluidos explícitamente de la presente garantía
- el desgaste que se produce por el uso o el consumo normal del producto;
- los accesorios suministrados con el producto que se desgastan o consumen durante un uso normal (p. ej., pilas, baterías, brazaletes, juntas, electrodos, luminarias, cabezales y accesorios de inhalación);

- productos cuyo uso, limpieza, almacenamiento o mantenimiento sea indebido o vaya contra lo dispuesto en las instrucciones de uso, así como productos que hayan sido abiertos, reparados o modificados por el comprador o por un centro de servicio técnico no autorizado por Beurer;
- daños que se hayan producido durante el transporte entre las instalaciones del fabricante y las del cliente o bien entre el centro de servicio técnico y el cliente;
- productos que se hayan adquirido como productos de calidad inferior o de segunda mano;
- daños derivados que resulten de una falta del producto. En este caso, podrían invocarse eventualmente derechos derivados de la normativa de responsabilidad de productos o de otras disposiciones de responsabilidad legal preceptiva.

Las reparaciones o la sustitución del producto no prolongarán en ningún caso el periodo de garantía.

Salvo errores y modificaciones

ITALIANO



Leggere attentamente le presenti istruzioni per l'uso, conservarle per impieghi futuri, renderle accessibili ad altri utenti e attenersi alle indicazioni.

⚠ AVVERTENZA

- L'apparecchio è destinato solo a uso domestico/privato e non commerciale.
- Questo apparecchio può essere utilizzato da ragazzi di età superiore a 8 anni e da persone con ridotte capacità fisiche, percettive o mentali o non in possesso della necessaria esperienza e conoscenza, esclusivamente sotto supervisione oppure se sono stati istruiti in merito alle misure di sicurezza e comprendono i rischi ad esse correlati.
- I bambini non devono giocare con l'apparecchio.
- La pulizia e la manutenzione a cura dell'utente non devono essere eseguite da bambini, a meno che non siano sorvegliati.
- Se il cavo di alimentazione dell'apparecchio è danneggiato, è necessario smaltirlo. Nel caso non sia rimovibile, è necessario smaltire l'apparecchio.
- Se l'apparecchio viene utilizzato in bagno, staccare la spina dopo l'uso in quanto la vicinanza all'acqua costituisce un pericolo anche quando l'apparecchio è spento.

- Non utilizzare mai l'apparecchio vicino a vasche, lavandini, docce o altri contenitori che contengono acqua o altri liquidi. Pericolo di scossa elettrica!
- Come ulteriore protezione si consiglia di installare un dispositivo di protezione contro le correnti di guasto RCD con una corrente applicata di misurazione non superiore a 30 mA nel circuito di corrente del bagno. Per maggiori informazioni, consultare un elettricista.
- Non aprire o riparare l'apparecchio per non comprometterne il funzionamento corretto. In caso contrario la garanzia decade.

Gentile cliente,

siamo lieti che Lei abbia scelto un prodotto del nostro assortimento. Il nostro marchio è garanzia di prodotti di elevata qualità, controllati nei dettagli, relativi ai settori calore, peso, pressione, temperatura corporea, pulsazioni, terapia dolce, massaggio, Beauty, aria e Baby.
Cordiali saluti
Il Team Beurer

Introduzione

L'arricciacapelli consente di creare boccoli sui capelli.
Il giunto a cerniera a 360° sul cavo di alimentazione consente un utilizzo flessibile dell'arricciacapelli.
L'arricciacapelli è pronto per l'uso dopo una breve fase di riscaldamento di solo pochi minuti.
Il rivestimento in ceramica e cheratina del tubo riscaldante garantisce una distribuzione uniforme del calore e una superficie liscia. La cheratina contribuisce anche alla protezione e alla cura dei capelli. In questo modo l'arricciacapelli consente un'acconciatura delicata dei capelli. Il supporto consente un appoggio sicuro dell'arricciacapelli anche da caldo.
L'apparecchio è concepito solo per l'uso descritto nelle presenti istruzioni per l'uso.
Il produttore non è da ritenersi responsabile in caso di danni riconducibili a uso non conforme o sconsiderato.

Indice

1. Fornitura 55
2. Spiegazione dei simboli..... 55
3. Uso conforme..... 56
4. Avvertenze e indicazioni di sicurezza 57
5. Descrizione dell'apparecchio 59
6. Messa in funzione..... 60
7. Utilizzo..... 60
8. Pulizia e cura 62
9. Smaltimento 62
10. Dati tecnici..... 63
11. Garanzia / Assistenza..... 63

1. Fornitura

Controllare l'integrità esterna della confezione e la completezza del contenuto. Prima dell'uso assicurarsi che l'apparecchio e gli accessori non presentino nessun danno palese e che il materiale di imballaggio sia stato rimosso. In caso di dubbio, non utilizzare l'apparecchio e consultare il proprio rivenditore o contattare il Servizio clienti indicato.

1 x Arricciacapelli

1 x Guanto resistente al calore

1 x Le presenti istruzioni per l'uso

2. Spiegazione dei simboli

I seguenti simboli sono utilizzati nelle istruzioni per l'uso, sull'imballo e sulla targhetta dell'apparecchio:

	**Avvertenza** Avvertimento di pericolo di lesioni o di pericoli per la salute		Produttore
	**Attenzione** Indicazione di sicurezza per possibili danni all'apparecchio/agli accessori		**Informazioni sul prodotto** Indicazione di informazioni importanti

	**Pericolo** L'apparecchio non deve essere utilizzato nelle vicinanze dell'acqua né immerso (ad esempio nel lavandino, nella doccia o nella vasca) – Pericolo di scossa elettrica!		Marchio di certificazione per i prodotti esportati nella Federazione Russa e nei paesi CSI
	Leggere le istruzioni		Smaltire la confezione nel rispetto dell'ambiente
	Smaltimento secondo la direttiva europea sui rifiuti di apparecchiature elettriche ed elettroniche (RAEE)		**Marchio CE** Il presente prodotto soddisfa i requisiti delle direttive europee e nazionali vigenti.
	**Apparecchio con classe di protezione II** L'apparecchio è dotato di doppio isolamento di protezione corrispondente alla classe di protezione 2		

3. Uso conforme

L'arricciacapelli può essere utilizzato esclusivamente per formare boccoli/onde sui capelli di persone ed è destinato unicamente all'uso personale!

⚠ Avvertenza

Utilizzare l'apparecchio esclusivamente:

- per uso esterno
- per lo scopo per il quale è stato concepito e descritto nelle presenti istruzioni per l'uso. Qualsiasi uso non conforme comporta un pericolo!

4. Avvertenze e indicazioni di sicurezza



Avvertenza

Per evitare danni alla salute, si sconsiglia l'utilizzo dell'apparecchio nei seguenti casi:

- Non immergere mai l'apparecchio in acqua o altri liquidi!
  Pericolo di scossa elettrica!
- Qualora l'apparecchio dovesse cadere in acqua nonostante tutte le precauzioni, staccare immediatamente la spina dalla presa! Non mettere le mani nell'acqua!
  Pericolo di scossa elettrica!
- Prima di utilizzare nuovamente l'apparecchio, farlo controllare da un'officina autorizzata! Pericolo di morte per scossa elettrica!
- Se l'apparecchio è caduto o ha riportato altri danni, non deve più essere utilizzato. Pericolo di scossa elettrica e di lesioni!
- Quando l'apparecchio, il cavo/la presa di alimentazione o gli accessori sono visibilmente danneggiati. In caso di dubbio non utilizzare l'apparecchio e consultare il proprio rivenditore o contattare il Servizio clienti indicato. Pericolo di scossa elettrica!
- Tenere lontani i bambini dal materiale d'imballaggio. Pericolo di soffocamento!
- Non utilizzare prolunghe in bagno in modo da poter raggiungere rapidamente la spina in caso di emergenza.

⚠ Avvertenza

Per prevenire danni alla salute, attenersi ai punti riportati di seguito:

- Accertarsi che non vi siano liquidi infiammabili nelle vicinanze dell'apparecchio. Pericolo d'incendio!
- Appoggiare l'apparecchio su una superficie ignifuga. Pericolo d'incendio!
- Non coprire l'apparecchio. Pericolo d'incendio!
- Non utilizzare l'apparecchio per capelli finti. Pericolo d'incendio!

ⓘ Avvertenze

- Prima di utilizzare l'apparecchio, rimuovere ogni materiale di imballaggio.
- Collegare l'apparecchio solo a una presa con la tensione indicata sulla targhetta.
- Estrarre il cavo e la spina dalla presa di corrente.
- Non utilizzare moduli aggiuntivi non raccomandati dal produttore o non proposti come accessori.
- Non aprire o riparare l'apparecchio per non comprometterne il funzionamento corretto. In caso contrario la garanzia decade.
- In caso di guasto o danneggiamento far riparare l'apparecchio presso un'officina qualificata.
- Non lasciare mai l'apparecchio incustodito durante l'utilizzo.
- Non utilizzare l'apparecchio all'aperto.
- Se l'apparecchio viene dato a terzi, consegnare anche le presenti istruzioni per l'uso.

5. Descrizione dell'apparecchio

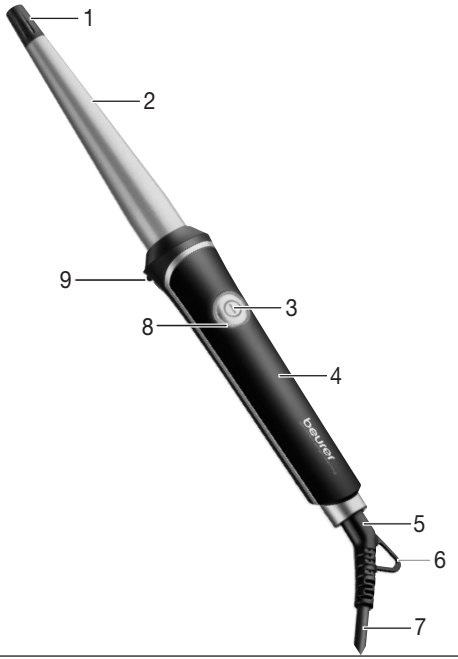

1. Punta Cool Touch
2. Tubo riscaldante conico con rivestimento in ceramica e cheratina
3. Pulsante ON/OFF
4. Impugnatura
5. Giunto a cerniera a 360°
6. Guaina antipiega con occhiello per appendere
7. Cavo di alimentazione
8. Spia di funzionamento
9. Supporto

6. Messa in funzione

⚠ Avvertenza

- Posizionarsi su una superficie asciutta e non conduttiva. Pericolo di scossa elettrica!
- Accertarsi di avere la mani asciutte! Pericolo di scossa elettrica!
- I capelli devono essere asciutti! Pericolo di scossa elettrica!
- L'apparecchio può diventare molto caldo. Quando l'apparecchio è caldo, afferrarlo per l'impugnatura [4]. Pericolo di ustione e d'incendio!
- Non toccare mai il tubo riscaldante conico [2]. Pericolo di ustione!
- In caso di difetti o malfunzionamenti spegnere immediatamente l'apparecchio.
- Appoggiare l'arricciacapelli con il supporto [9] su una superficie stabile, orizzontale e ignifuga o tenere in mano l'arricciacapelli. Pericolo d'incendio!

⚠ Attenzione

- Srotolare il cavo di rete [7] se è aggrovigliato.
- Non tirare, torcere e piegare il cavo di rete [7] e non trascinarlo o appoggiarlo su oggetti taglienti e appuntiti o su superfici calde.
- Non incastrare il cavo di alimentazione [7], ad es. in cassetti o porte. I cavi di alimentazione danneggiati o aggrovigliati aumentano il rischio di scossa elettrica!

7. Utilizzo

Iniziare l'utilizzo / Creare boccoli

1. Asciugare completamente i capelli prima di utilizzare l'arricciacapelli.
2. I capelli devono essere puliti e privi di prodotti per acconciatura.
3. Pettinare i capelli con un pettine a denti larghi per districarli.

4. Accendere l'arricciacapelli premendo il pulsante ON/OFF [3]. La spia di funzionamento [8] inizia a lampeggiare e indica che l'arricciacapelli è in funzione.

5. L'arricciacapelli viene fornito con un'impostazione della temperatura standard di circa 200 °C. La spia di funzionamento [8] lampeggia finché non viene raggiunta la temperatura di esercizio Non appena l'arricciacapelli ha raggiunto la temperatura di esercizio, l'indicatore di funzionamento [8] diventa rosso fisso. L'arricciacapelli è pronto per l'uso.

6. Indossare il guanto resistente al calore.

7. Suddividere i capelli in singole ciocche della larghezza di circa 2 centimetri. Avvolgere le ciocche sull'arricciacapelli come mostrato nella figura. Tenere le ciocche sulla punta Cool Tip [1] con la mano che indossa il guanto resistente al calore. Non afferrare mai l'arricciacapelli sul tubo riscaldante conico [2]!

8. Lasciare l'arricciacapelli per 8-10 secondi sui capelli per ottenere i boccoli desiderati.



ⓘ Nota

Dopo circa 25 minuti la spia di funzionamento [8] inizia a lampeggiare. Essa indica che l'arricciacapelli si spegnerà automaticamente dopo 5 minuti. L'arricciacapelli si spegne automaticamente dopo 30 minuti. Una volta spento, l'arricciacapelli non si scalda più e la spia di funzionamento [8] si spegne.
Per accendere l'arricciacapelli, premere due volte il pulsante ON/OFF [3].

Dopo l'utilizzo

1. Premere il pulsante ON/OFF [3]. Il riscaldamento dell'arricciacapelli viene disattivato.

2. Lo spegnimento della spia di funzionamento [8] indica che l'arricciacapelli è spento.

3. Appoggiare l'arricciacapelli con il supporto [9] su una superficie stabile, orizzontale e ignifuga o tenere in mano l'arricciacapelli. Il supporto [9] impedisce che il tubo riscaldante [2] caldo venga a contatto con la superficie.

4. Estrarre la spina dalla presa di corrente dopo ogni utilizzo.
5. Non avvolgere il cavo di alimentazione [7] attorno all'apparecchio.
6. Conservare l'apparecchio in un luogo asciutto e non accessibile ai bambini.
7. L'apparecchio può essere appeso a un gancio mediante l'occhiello per appendere [6].

8. Pulizia e cura

Pulizia

⚠ Avvertenza

- Prima di procedere alla pulizia, estrarre sempre la spina dalla presa di corrente. Pericolo di scossa elettrica!
- Accertarsi che non penetri acqua all'interno dell'apparecchio! Pericolo di scossa elettrica!
- Non utilizzare liquidi infiammabili per la pulizia! Pericolo d'incendio!

ⓘ Avvertenze

- L'apparecchio non richiede manutenzione.
- Proteggere l'apparecchio da polvere, sporcizia e umidità.
- Non lavare l'apparecchio in lavastoviglie!
- Non utilizzare sistemi di pulizia taglienti, appuntiti, abrasivi e corrosivi o spazzole dure!
- Pulire l'apparecchio con un panno morbido inumidito con acqua calda.

9. Smaltimento

A tutela dell'ambiente, al termine del suo utilizzo l'apparecchio non deve essere smaltito nei rifiuti domestici.
Lo smaltimento va effettuato negli appositi centri di raccolta.
Smaltire l'apparecchio secondo la direttiva europea sui rifiuti di apparecchiature elettriche ed elettroniche RAEE - Rifiuti di apparecchiature elettriche ed elettroniche
In caso di dubbi, rivolgersi agli enti comunali responsabili in materia di smaltimento.



10. Dati tecnici

Peso	ca. 280 g
Alimentazione	100-240 V~, 50-60 Hz
Potenza assorbita	36-39 W
Intervallo di temperatura	ca. 200 °C
Classe di protezione	II
Condizioni ambientali	Adatto solo per utilizzo all'interno
Intervallo di temperatura consentito	Da -10 a +40 °C

Salvo modifiche tecniche.

11. Garanzia / Assistenza

Beurer GmbH, Söflinger Strasse 218, D-89077 Ulm (di seguito denominata "Beurer") offre una garanzia per questo prodotto, nel rispetto delle seguenti condizioni e nella misura descritta di seguito.

Le seguenti condizioni di garanzia lasciano invariati gli obblighi di garanzia di legge del venditore stabiliti nel contratto di acquisto con l'acquirente.
La garanzia si applica inoltre fatte salve le prescrizioni di legge obbligatorie in materia di responsabilità.

Beurer garantisce la perfetta funzionalità e la completezza di questo prodotto.

La garanzia mondiale è di 3 anni a partire dall'acquisto del prodotto nuovo, non usato, da parte dell'acquirente.

Questa garanzia copre solo i prodotti che l'acquirente ha acquistato come consumatore e che utilizza esclusivamente a scopo personale, in ambito domestico.
Vale il diritto tedesco.

Nel caso in cui il prodotto, durante il periodo di garanzia, si dimostrasse incompleto o presentasse difetti di funzionamento in linea con le seguenti disposizioni, Beurer provvederà a sostituire o riparare gratuitamente il prodotto in base alle presenti condizioni di garanzia.

Per segnalare un caso di garanzia, l'acquirente deve rivolgersi innanzitutto al proprio rivenditore locale: vedere l'elenco "Service International" in cui sono riportati gli indirizzi dei centri di assistenza.

L'acquirente riceverà quindi informazioni più dettagliate sulla gestione del caso di garanzia, ad esempio dove deve inviare il prodotto e quali documenti sono necessari.

L'attivazione della garanzia viene presa in considerazione solo se l'acquirente può presentare
- una copia della fattura/prova d'acquisto e
- il prodotto originale

a Beurer o a un partner Beurer autorizzato.

Sono espressamente esclusi dalla presente garanzia
- l'usura dovuta al normale utilizzo o al consumo del prodotto;
- gli accessori forniti assieme a questo prodotto che, in caso di utilizzo conforme, si consumano o si esauriscono (ad es. batterie, batterie ricaricabili, manicotti, guarnizioni, elettrodi, lampadine, accessori e accessori per inalatore);
- i prodotti che sono stati utilizzati, puliti, conservati o sottoposti a manutenzione in modo improprio e/o senza rispettare le disposizioni riportate nelle istruzioni per l'uso, nonché i prodotti che sono stati aperti, riparati o smontati e rimontati dall'acquirente o da un centro di assistenza non autorizzato da Beurer;
- i danni occorsi nel trasporto dal produttore al cliente o tra il centro di assistenza e il cliente;
- i prodotti acquistati come articoli di seconda scelta o usati;
- i danni conseguenti che dipendono da un difetto del prodotto (in questo caso possono tuttavia esistere diritti derivanti dalla responsabilità per i prodotti o da altre disposizioni di legge obbligatorie in materia di responsabilità).

Le riparazioni o la sostituzione completa non prolungano in alcun caso il periodo di garanzia.

TÜRKÇE



Lütfen bu kullanım kılavuzunu dikkatle okuyun, ileride kullanmak üzere saklayın, diğer kullanıcıların erişebilmesini sağlayın ve içindeki yönergelere uyun.

⚠ UYARI

- Cihaz ticari kullanım için değil, yalnızca evde/kişisel amaçlarla kullanılmak üzere tasarlanmıştır.
- Bu cihaz, 8 yaş ve üzeri çocuklar ve fiziksel, algısal ve akli becerileri kısıtlı veya tecrübesi ve bilgisi yetersiz olan kişiler tarafından ancak gözetim altında veya cihazın emniyetli kullanımı hakkında bilgilendirilmiş olmaları ve cihazın kullanımı sonucu ortaya çıkabilecek tehlikelerin bilincinde olmaları koşuluyla kullanılabilir.
- Çocuklar cihazla oynamamalıdır.
- Temizlik ve kullanıcı bakımı, gözetim altında olmadıkları sürece çocuklar tarafından yapılmamalıdır.
- Bu cihazın elektrik bağlantı kablosu hasar gördüğünde bertaraf edilmelidir. Çıkarılamıyorsa, cihaz bertaraf edilmelidir.
- Kapalı olduğunda da su yakınında tehlike oluşturduğu için cihazın banyoda kullanılması halinde her kullanımdan sonra fişini prizden çekin.

- Cihazı hiçbir zaman tehlike oluşturabileceği küvet, lavabo, duş ve benzeri su ya da sıvı içeren yerlerde kullanmayın. Elektrik çarpma tehlikesi!
- Ek koruma önlemi olarak, banyonun elektrik tesisatına hassasiyeti maksimum 30 mA olan kaçak akım rölesi takılması tavsiye edilir. Daha fazla bilgi için bölgenizdeki yetkili elektrik servisine başvurun.
- Cihazın içini kesinlikle açmayın veya onarmaya çalışmayın, aksi halde kusursuz çalışması garanti edilemez. Bu husus dikkate alınmadığı takdirde garanti geçerliliğini yitirir.

Sayın müşterimiz,

Ürünlerimizden birini seçtiğiniz için teşekkür ederiz. Isı, ağırlık, kan basıncı, vücut sıcaklığı, nabız, yumuşak terapi, masaj, güzellik, hava ve bebek alanlarına yönelik yüksek kaliteli ve titizlikle test edilmiş ürünlerimiz, dünyanın her tarafında tercih edilmektedir.
Yeni cihazınızı iyi günlerde kullanmanızı dileriz.
Beurer Ekibiniz

Ürün özellikleri

Saç maşası ile saçlarınıza spiral biçimli bukleler kazandırabilirsiniz.
Saç maşasının şebeke kablosundaki 360° dönen mafsal kullanım kolaylığı sağlamaktadır.
Kısa ısınma süresinden dolayı birkaç dakika sonra saç maşası kullanıma hazır olur.
Isıtma borusunun seramik-keratin kaplaması, sıcaklığın eşit şekilde dağılmasını ve pürüzsüz bir saç yüzeyinin elde edilmesini sağlar. Ayrıca keratin saçlarınızın korunmasına ve bakımına da yardımcı olur. Bu sayede saç maşası saçınızı koruyarak şekillendirir. Ayak, saç maşasını sıcakken de güvenli bir şekilde kenara koyulmasını sağlar.
Cihaz sadece kullanım kılavuzunda açıklanan şekilde kullanılmak üzere tasarlanmıştır.
Usulüne uygun olmayan ve dikkatsiz kullanım sonucu oluşan hasarlardan üretici firma sorumlu tutulamaz.

İçerik

1. Teslimat kapsamı 67
2. İşaretlerin açıklaması 67
3. Amacına uygun kullanım 68
4. Uyarılar ve güvenlik bilgileri 69
5. Cihaz açıklaması 71
6. İlk çalıştırma 72
7. Kullanım 72
8. Temizlik ve bakım 74
9. Bertaraf etme 74
10. Teknik veriler 75
11. Garanti / Servi 75

1. Teslimat kapsamı

Teslimat kapsamını kontrol ederek karton ambalajın dıştan hasar görmemiş ve içeriğin eksiksiz olduğundan emin olun. Cihazı kullanmadan önce, cihazda ve aksesuarlarında görünür hasarlar olmadığından ve tüm ambalaj malzemelerinin çıkarıldığından emin olun. Şüpheli durumlarda kullanmayın ve satıcınıza veya belirtilen müşteri hizmetleri adresine başvurun.

1 x Saç maşası
1 x Isıya dayanıklı eldiven
1 x Bu kullanım kılavuzu

2. İşaretlerin açıklaması

Cihazın üzerinde, kullanım kılavuzunda, ambalajında ve model etiketinde aşağıdaki simgeler kullanılmıştır:

	**Uyarı** Yaralanma tehlikelerine veya sağlığınızla ilgili tehlikelere yönelik uyarı		Üretici

	**Dikkat** Cihazdaki ve aksesuarlarındaki olası hasarlara yönelik güvenlik uyarısı		**Ürün bilgisi** Önemli bilgilere yönelik uyarı
	**Tehlike** Cihaz su yakınlarında ya da suda (ör. lavabo, duş, küvet) kullanılmamalıdır. Elektrik çarpması tehlikesi!		Rusya Federasyonu'na ve BDT ülkelerine ihraç edilen ürünler için sertifikasyon işareti
	Talimatı okuyun		Ambalaj çevreye zarar vermeyecek şekilde bertaraf edilmelidir
	Elektrikli ve elektronik atık cihazlarla ilgili AB direktifine (WEEE - Waste Electrical and Electronic Equipment) uygun şekilde bertaraf edilmelidir		**CE işareti** Bu ürün gerekli Avrupa direktiflerinin ve ulusal direktiflerin gerekliliklerini karşılar.
	**Koruma sınıfı II'ye ait cihaz** Cihaz iki kat koruyucu kaplamaya sahiptir ve ayrıca koruma sınıfı 2'ye uyar		

3. Amacına uygun kullanım

Saç maşası sadece insan saçına bukle veya dalga şekli verme amacıyla kişisel kullanım içindir!

⚠ Uyarı

Cihazı sadece

- harici olarak kullanın
- geliştirilme amacına uygun ve bu kullanım kılavuzunda belirtilen şekilde kullanın. Usulüne uygun olmayan her türlü kullanım tehlikeli olabilir!

4. Uyarılar ve güvenlik bilgileri



Uyarı

Sağlığınızın zarar görmesini önlemek için aşağıda belirtilen durumlarda cihazın kullanılmaması önerilir:

- Cihazı hiçbir zaman suya veya başka bir sıvıya sokmayın! Elektrik çarpma tehlikesi!
- Tüm koruma önlemlerine rağmen cihaz suya düşerse, hemen fişini prizden çekin! Suyun içine elinizi sokmayın! Elektrik çarpma tehlikesi!
- Tekrar kullanmadan önce yetkili teknik servise cihazı kontrol ettirin! Elektrik çarpması sonucu ölüm tehlikesi!
- Cihaz düşürüldüğü ya da başka bir şekilde zarar gördüğü takdirde bir daha kullanılmamalıdır. Elektrik çarpma ve yaralanma tehlikesi!
- Cihazın, kablosunun veya fişinin ve aksesuarlarının gözle görülür hasarında. Şüpheli durumlarda kullanmayın ve satıcınıza veya belirtilen müşteri hizmetleri adresine başvurun. Elektrik çarpma tehlikesi!
- Çocukları ambalaj malzemesinden uzak tutun. Boğulma tehlikesi!
- Acil durumlarda fişe hemen ulaşabilmek için banyoda uzatma kablosu kullanmayın.

⚠ Uyarı

Sağlığınızın zarar görmesini önlemek için aşağıda belirtilen hususları dikkate alın:

- Cihazın yakınında kolay alev alabilecek sıvıların olmamasına dikkat edin. Yangın tehlikesi!
- Cihazı sadece yanmaz yüzeylere koyun. Yangın tehlikesi!
- Cihaz örtülmemelidir. Yangın tehlikesi!
- Cihazı sentetik saçlarda kullanmayın. Yangın tehlikesi!

ⓘ Notlar

- Cihazı kullanmadan önce tüm ambalaj malzemelerini çıkartın.
- Cihazı sadece tip etiketinde belirtilen voltajdaki bir prize takın.
- Kabloyu sadece fişinden tutup çekin.
- Üretici tarafından tavsiye edilmeyen veya aksesuar olarak sunulmayan ek parçalar kullanmayın.
- Cihazın içini kesinlikle açmayın ve cihazı onarmaya çalışmayın, aksi halde cihazın kusursuz çalışması garanti edilemez. Bu husus dikkate alınmadığı halde garanti geçerliliğini yitirir.
- Arıza veya hasar durumlarında cihazı yetkili servise tamir ettirin.
- Cihaz kullanılırken daima gözetiminiz altında olmalıdır.
- Cihazı açık alanda kullanmayın.
- Cihazı üçüncü şahıslara verirken bu kullanım kılavuzunu da birlikte vermeniz gerekir.

5. Cihaz açıklaması

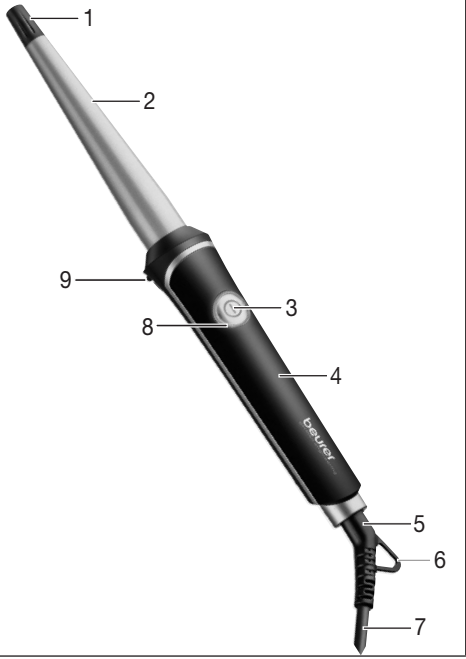

1. Cool Touch uç
2. Konik, seramik kaplamalı ısıtma borusu
3. Açma/kapatma tuşu
4. Sap
5. 360° döner mafsal
6. Asma halkalı bükülme koruyucusu
7. Elektrik kablosu
8. Çalışma ışığı
9. Ayak

6. İlk çalıştırma

⚠ Uyarı

- Kuru ve elektrik akımını iletmeyen bir yüzey üzerinde durun. Elektrik çarpma tehlikesi!
- Ellerinizin kuru olduğundan emin olun! Elektrik çarpma tehlikesi!
- Saçlarınız kuru olmalıdır! Elektrik çarpma tehlikesi!
- Cihaz çok ısınabilir. Cihaz çok sıcak durumdayken sadece sapından [4] tutun. Yanma ve yangın tehlikesi!
- Konik ısıtma borusuna [2] asla dokunmayın. Yanma tehlikesi!
- Arıza veya işlev bozukluğu durumunda cihazı hemen kapatın.
- Saç maşasını ayak [9] ile sağlam, düz ve yanmayan bir yüzeye koyun veya elinizde tutun. Yangın tehlikesi!

⚠ Dikkat

- Elektrik kablosu [7] büküldüyse düzeltin.
- Elektrik kablosunu [7] çekmeyin ve bükmeyin. Keskin veya sivri nesnelerin üzerine veya sıcak yüzeylere koymayın.
- Elektrik kablosunu [7] örneğin çekmecelere veya kapılara sıkıştırmayın. Hasarlı veya dolaşmış elektrik kabloları elektrik çarpma riskini artırır!

7. Kullanım

Uygulamaya başlama / bukle oluşturma

1. Saç maşasını kullanmadan önce saçlarınızı tamamen kurutunuz.
2. Saç temiz ve herhangi şekillendirici üründen arınmış olmalıdır.
3. Saçlarınızı çözmek için büyük dişli tarakla tarayınız.
4. Saç maşasını açma/kapatma tuşuna [3] basarak açın. Çalışma ışığı [8] yanıp sönmeye başlar ve saç maşasının çalıştığını gösterir.

5. Saç maşası yakl. 200 °C standart sıcaklığa ayarlanmıştır. Çalışma ışığı [8], çalışma sıcaklığına erişilinceye kadar yanıp söner. Saç maşası çalışma sıcaklığına geldiğinde çalışma ışığı [8] sürekli kırmızı yanar. Saç maşası şimdi çalışmaya hazırdır.
6. Isıya dayanıklı eldiven giyin.
7. Saçlarınızı yaklaşık 2 santimetre genişliğinde tutamlara ayırın. Tutamları resimdeki gibi saç maşasına sarın. Isıya dayanıklı eldiven giydiğiniz elinizle tutamları Cool-Tip ucunda [1] sıkıca tutun. Saç maşasını asla konik ısıtma borusundan [2] tutmayın!
8. İstenilen buklelerin oluşması için saç maşasını 8 ila 10 saniye arası saçınızda tutun.



ⓘ Not

Çalışma ışığı [8] 25 dakika sonra yanıp sönmeye başlar. Bu, saç maşasının 5 dakika sonra otomatik olarak kapanacağını bildirir. Saç maşası 30 dakika çalıştıktan sonra otomatik olarak kapanır. Kapattıktan sonra, saç maşası artık ısıtılmaz ve çalışma ışığı [8] söner.
Saç maşasını yeniden açmak için açma/kapatma tuşuna [3] iki defa basın.

Kullanımdan sonra

1. Açma/kapatma tuşuna [3] basın. Saç maşasının ısıtması kapanır.
2. Çalışma ışığı [8] söndüğünde saç maşası kapalı demektir.
3. Saç maşasını soğuması için ayak [9] ile sağlam, düz ve yanmaz bir yüzeye koyun veya elinizde tutun. Ayak [9], sıcak ısıtma borusunun [2] yüzeye değmesini engeller.
4. Her kullanımdan sonra fişi prizden çekin.
5. Elektrik kablosunu [7] cihazın etrafına sarmayın!
6. Cihazı kuru ve çocukların uzanamayacağı bir yerde muhafaza ediniz.
7. Cihazı asma halkasından [6] bir çengele asabilirsiniz.

8. Temizlik ve bakım

Temizlik

⚠ Uyarı

- Temizlemeden önce her zaman cihazın fişini elektrik prizinden çekin. Elektrik çarpma tehlikesi!
- Cihazın içine su kaçmamasına dikkat edin! Elektrik çarpma tehlikesi!
- Cihazı kolay alev alabilecek sıvılarla temizlemeyin! Yangın tehlikesi!

ⓘ Notlar

- Cihazın düzenli bakıma ihtiyacı yoktur.
- Cihazı tozdan, kirden ve rutubetten koruyun.
- Cihazı bulaşık makinesinde yıkamayın!
- Keskin, sivri, aşındırıcı, yakıcı temizlik maddeleri ya da sert fırçalar kullanmayın!
- Cihazın dışını yumuşak ve hafif ılık suyla ıslatılmış bezle silebilirsiniz.

9. Bertaraf etme

Kullanım ömrü sona eren cihazlar, çevrenin korunması amacıyla evsel atıklar ile birlikte atılmamalıdır.
Cihaz, kullanıldığı ülkedeki uygun atık toplama merkezleri aracılığıyla bertaraf edilebilir.
Cihazı lütfen elektrikli ve elektronik hurda cihazlarla ilgili AT direktifine
(WEEE - Waste Electrical and Electronic Equipment) uygun olarak bertaraf edin.
Bertaraf etme ile ilgili diğer sorularınızı, ilgili yerel makamlara iletebilirsiniz.



10. Teknik veriler

Ağırlık	yakl. 280 g
Gerilim beslemesi	100-240 V~, 50-60 Hz
Güç tüketimi	36-39 W
Sıcaklık aralığı	yakl. 200 °C
Koruma sınıfı	II
Ortam koşulları	Sadece kapalı alanlarda kullanım için onaylanmıştır
Onaylanmış sıcaklık aralığı	-10 ila +40 °C

Teknik değişiklik hakkı saklıdır.

11. Garanti / Servi

Beurer GmbH, Söflinger Straße 218, D-89077 Ulm (aşağıda "Beurer" olarak anılacaktır) bu ürün için aşağıdaki koşullar çerçevesinde ve aşağıda açıklanan kapsamda bir garanti sunmaktadır.

Aşağıdaki garanti koşulları, satıcının müşteri ile yaptığı satış sözleşmesinden doğan yasal garanti yükümlülüklerini etkilemez.
Garanti, yasalarla zorunlu kılınan sorumlulukların kapsamında herhangi bir kısıtlamaya neden olmaksızın geçerlidir.

Beurer, bu ürünün kusursuz bir şekilde çalıştığını ve eksiksiz olduğunu garanti eder.

Yeni ve kullanılmamış bir ürünün müşteri tarafından satın alınmasıyla başlayan ve dünya genelinde geçerli olan garanti süresi 3 yıldır.

Bu garanti sadece tüketici olarak müşteri tarafından satın alınan ve bireysel amaçlarla sadece evde kullanılan ürünler için geçerlidir.
Alman yasaları geçerlidir.

Bu ürünün garanti süresi içinde aşağıda belirtilen hükümler uyarınca eksiksiz olmadığı veya çalışma açısından kusurlu olduğu saptanırsa, Beurer bu garanti koşulları kapsamında ücretsiz bir ikame ürün teslimatı veya onarım gerçekleştirmekle yükümlüdür.

Müşteri bir garanti talebinde bulunmak istediğinde önce yerel satıcıya başvuracaktır: Servis adreslerinin olduğu ekteki "Uluslararası Servis" listesini inceleyin.

Bu durumda müşteriye, garanti işlemlerinin yürütülmesiyle ilgili olarak örneğin ürünün nereye gönderileceği ve hangi belgelerin gerekli olduğu gibi ayrıntılı bilgiler verilecektir.

Garanti talebi ancak müşterinin
- faturanın/satın alma belgesinin bir kopyasını ve
- orijinal ürünü

yetkili bir Beurer iş ortağına sunabilmesi halinde işleme konabilir.

Aşağıdaki durumlar kesinlikle bu garanti kapsamının dışındadır:
- Ürünün normal kullanımından veya tüketiminden kaynaklanan aşınmalar ve yıpranmalar;
- Bu ürün ile birlikte teslim edilen ve usulüne uygun kullanıldığında da yıpranabilecek veya tükenebilecek aksesuar parçaları (örneğin piller, şarj edilebilir piller, manşetler, contalar, elektrotlar, aydınlatma malzemeleri, başlıklar ve nebulizatör aksesuarları);
- Kullanım kılavuzundaki bilgiler dikkate alınmadan ve/veya usulüne uygun olmayan bir şekilde kullanılan, temizlenen, depolanan veya bakımı yapılan ürünler ve Beurer tarafından yetkilendirilmemiş bir servis merkezi veya müşterinin kendisi tarafından açılan, onarılan veya üzerinde değişiklik yapılan ürünler;
- Ürünün üreticiden müşteriye nakliyesi sırasında oluşan hasarlar;

- İkinci kalite ürün veya kullanılmış ürün olarak satın alınan ürünler;
- Bu üründeki bir kusurdan kaynaklanan müteakip hasarlar (ancak bu durumda ürün sorumluluğu veya yasal zorunlu sorumluluk hükümleri uyarınca tüketici hakları olabilir).

Onarım veya komple değişim garanti süresini hiçbir şekilde uzatmaz.

Hata ve değişiklik hakkı saklıdır

РУССКИЙ



Внимательно прочтите инструкцию по применению, сохраните ее для последующего использования, храните в доступном для других пользователей месте и следуйте ее указаниям.

⚠ ПРЕДОСТЕРЕЖЕНИЕ

- Прибор предназначен для домашнего/частного использования. Использование прибора в коммерческих целях запрещено.
- Данный прибор может использоваться детьми старше 8 лет, а также лицами с ограниченными физическими, сенсорными или умственными способностями или с недостаточными знаниями и опытом в том случае, если они находятся под присмотром взрослых или проинструктированы о безопасном применении прибора и возможных опасностях.
- Не позволяйте детям играть с прибором.
- Очистку и техническое обслуживание детям разрешается выполнять только под присмотром взрослых.
- Если провод сетевого питания прибора поврежден, его необходимо заменить. Если же он несъемный, то необходимо утилизировать сам прибор. Сам провод и работа по его замене платная услуга .

- Если прибор используется в ванной комнате, после применения штекер следует извлечь из розетки, поскольку близость воды представляет собой опасность, даже если прибор выключен.
- Никогда не используйте прибор вблизи ванн, умывальных раковин, душа, емкостей с водой или другими жидкостями — опасность поражения электрическим током!
- В качестве дополнительной защиты рекомендуется установка устройства защитного отключения тока утечки (УЗО) с номинальным дифференциальным током срабатывания не более 30 мА в электрической цепи ванной комнаты. Соответствующую информацию можно получить в местной электроснабжающей организации.
- Ни в коем случае не открывайте прибор и не ремонтируйте его самостоятельно, поскольку надежность его работы в этом случае не гарантируется. Несоблюдение этих требований ведет к потере гарантии.

Уважаемый покупатель!

Благодарим Вас за выбор продукции нашей компании. Мы производим современные, тщательно протестированные высококачественные изделия для обогрева тела, измерения массы, кровяного давления, температуры тела, пульса, легкой терапии, массажа, косметических процедур, ухода за детьми и очистки воздуха.
С наилучшими пожеланиями,
Ваша команда Beurer

Ознакомительная информация

С помощью щипцов можно добиться спиральных локонов на волосах. Шарнирное соединение позволяет сетевому кабелю вращаться на 360° и обеспечивает удобство и подвижность щипцов. Благодаря короткой фазе нагрева прибор уже через несколько минут готов к эксплуатации. Керамическая нагревательная трубка с кератиновым покрытием обеспечивает равномерное распределение тепла и ровную структуру поверхности. Кератин способствует защите и уходу за волосами. Щипцы укладывают Ваши волосы, не повреждая их. Подставка позволяет устойчиво установить щипцы даже в нагретом состоянии. Допускается использование прибора только в целях, описываемых в данной инструкции по применению. Изготовитель не несет ответственности за ущерб, причиненный вследствие ненадлежащего использования прибора или халатного обращения с ним.

Оглавление

1. Комплект поставки 80
2. Пояснения к символам 81
3. Использование по назначению 82
4. Предостережения и указания по технике безопасности 82
5. Описание прибора 84
6. Подготовка к работе 85
7. Применение 85
8. Очистка и уход 87
9. Утилизация 87
10. Технические данные 88
11. Гарантия/Сервисное Обслуживание 88

1. Комплект поставки

Проверьте комплектность поставки и убедитесь, что на картонной упаковке нет внешних повреждений. Перед использованием убедитесь, что прибор и его принадлежности не имеют видимых повреждений, и удалите все упаковочные материалы. При наличии сомнений не используйте прибор и обратитесь к продавцу или в сервисную службу по указанному адресу.

1 x Щипцы для завивки волос
1 x Термостойкая защитная перчатка
1 x Данная инструкция по применению

2. Пояснения к символам

На приборе, в инструкции по применению, на упаковке и фирменной табличке прибора используются следующие символы.

	**Предупреждение** Предупреждает об опасности травмирования или ущерба для здоровья		Изготовитель
	**Внимание** Указывает на возможные повреждения прибора/принадлежностей		**Информация об изделии** Обращает внимание на важную информацию
	**Опасность** Прибор не должен использоваться вблизи воды или в воде (например, в раковине, душе, ванне) — опасность удара током!	EAC	Сертификационный знак для изделий, экспортируемых в Российскую Федерацию и страны СНГ
	Прочтите инструкцию		Утилизируйте упаковку в соответствии с предписаниями по охране окружающей среды
	Утилизация прибора в соответствии с директивой ЕС по отходам электрического и электронного оборудования — WEEE (Waste Electrical and Electronic Equipment)	CE	**Знак CE** Это изделие соответствует требованиям действующих европейских и национальных директив.
	**Прибор класса защиты II** Прибор имеет двойную защитную изоляцию и соответствует классу защиты 2		

3. Использование по назначению

Прибор предназначен для личного пользования — только для создания локонов/волн на голове!

⚠ Предостережение

Используйте прибор исключительно в следующих целях:

- для наружного применения;
- в целях, для которых он был разработан, и только способом, описанным в данной инструкции по применению. Любое применение не по назначению может быть опасным!

4. Предостережения и указания по технике безопасности



Предостережение

Во избежание причинения вреда здоровью настоятельно не рекомендуется использовать прибор в описанных ниже случаях.

- Никогда не погружайте прибор в воду или какую-либо другую жидкость! Опасность поражения электрическим током!
- Если, несмотря на все меры предосторожности, прибор упал в воду, немедленно извлеките штекер из розетки! Не касайтесь воды! Опасность поражения электрическим током!
- Перед дальнейшим использованием прибора обратитесь в авторизованную специализированную мастерскую для проверки его исправности! Опасность для жизни в связи с ударом электрическим током!
- Если прибор упал или получил иные повреждения, не следует использовать его далее. Опасность поражения электрическим током и травмирования!
- При наличии видимых повреждений прибора, сетевого кабеля и штекера или принадлежностей. При возникновении сомнений не используйте прибор и обратитесь к продавцу или в сервисную службу по указанному адресу. Опасность поражения электрическим током!
- Не давайте упаковочные материалы детям — опасность удушения!
- Не используйте удлинительный кабель в ванной комнате, чтобы в опасной ситуации сетевой штекер был в зоне досягаемости.

⚠ Предостережение

Во избежание причинения вреда здоровью необходимо соблюдать приведенные ниже указания.

- Следите за тем, чтобы вблизи прибора не было легко воспламеняемых жидкостей. Опасность пожара!
- Кладите прибор только на огнестойкую поверхность. Опасность пожара!
- Прибор не следует накрывать какими-либо предметами — опасность возгорания!
- Не используйте прибор для искусственных волос — опасность возгорания!

ⓘ Указания

- Перед использованием прибора удалите все упаковочные материалы.
- Допускается включать прибор в розетку только с указанным на типовой табличке напряжением.
- Извлекайте кабель из розетки только за штекер.
- Не используйте дополнительные детали, которые не рекомендованы производителем и не предлагаются в качестве принадлежностей.
- Категорически запрещается открывать прибор и ремонтировать его самостоятельно, так как в данном случае надежность его работы больше не гарантируется. Несоблюдение этого требования ведет к потере гарантии.
- В случае неисправности или повреждения прибора обратитесь за квалифицированной помощью в специализированную мастерскую.
- Никогда не оставляйте прибор без присмотра во время использования.
- Не используйте прибор на улице.
- При передаче прибора третьему лицу следует передать также настоящую инструкцию по применению.

5. Описание прибора

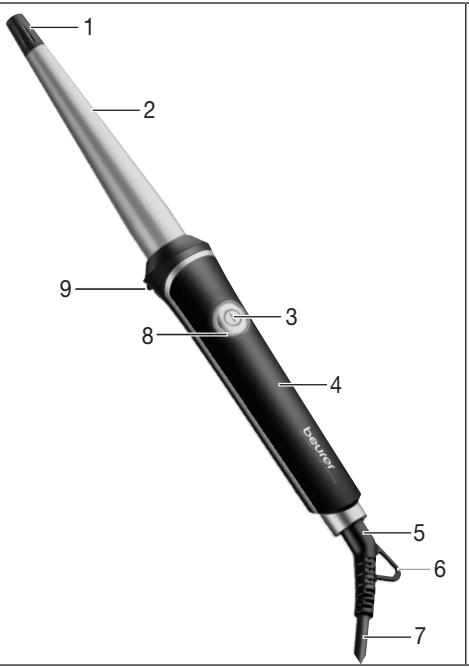

1. Наконечник Cool Touch
2. Нагревательная трубка конической формы с керамическим и кератиновым покрытием
3. Кнопка ВКЛ./ВЫКЛ.
4. Ручка
5. Шарнирное соединение 360°
6. Защита от перегиба с проушиной
7. Сетевой кабель
8. Индикатор режима работы
9. Подставка

6. Подготовка к работе

⚠ Предостережение

- Встаньте на сухое основание, не проводящее электрический ток. Опасность поражения электрическим током!
- Насухо вытрите руки! Опасность поражения электрическим током!
- Волосы должны быть сухими! Опасность поражения электрическим током!
- Прибор может быть очень горячим. Касайтесь прибора в горячем состоянии только за ручку [4] — опасность ожога и возгорания!
- Не прикасайтесь к нагревательной трубке конической формы [2]. Опасность ожога!
- В случае дефектов или неполадок в работе немедленно отключите прибор.
- Установите прибор с подставкой [9] на устойчивую горизонтальную огнестойкую опору или удерживайте его в руке. Опасность пожара!

⚠ Внимание

- Распрямите сетевой кабель [7], если он перекручен.
- Не тяните, не перекручивайте и не перегибайте сетевой кабель [7], не протягивайте и не кладите его на острые предметы или горячую поверхность.
- Не зажимайте сетевой кабель [7] выдвижными ящиками, дверью и т. д. Поврежденные или запутанные сетевые кабели увеличивают опасность поражения электрическим током!

7. Применение

Начало использования/создание локонов

1. Полностью высушите волосы, прежде чем использовать щипцы.
2. Волосы должны быть чистыми и не содержать остатков средств для укладки.
3. Расчешите волосы расческой с крупными зубьями.
4. Включите щипцы для завивки волос, нажав кнопку ВКЛ./ВЫКЛ. [3]. Индикатор работы [8] начинает мигать и сигнализирует, что щипцы включены.

5. Щипцы нагреваются до прибл. 200 °C, что является стандартной температурой для завивки. Индикатор работы [8] мигает до тех пор, пока не будет достигнута рабочая температура. Когда щипцы для завивки волос нагреются до рабочей температуры, индикатор работы [8] начнет непрерывно гореть красным цветом. Щипцы для завивки волос готовы к эксплуатации.

6. Наденьте термостойкую защитную перчатку.

7. Распределите волосы на отдельные пряди шириной примерно 2 сантиметра. Наматывайте прядь на щипцы, как показано на рисунке. Рукой в перчатке придерживайте прядь на холодном наконечнике Cool Tip [1]. Никогда не берите щипцы за нагревательную коническую трубку [2]!

8. Оставьте щипцы на волосах на 8–10 секунд, чтобы добиться желаемого эффекта локона.



ⓘ Указание

После 25 минут эксплуатации индикатор работы [8] начинает мигать. Это будет означать, что через 5 минут щипцы автоматически отключатся. Щипцы автоматически выключаются через 30 минут. После отключения щипцы больше не нагреваются и индикатор работы [8] гаснет.

Для повторного включения щипцов для завивки волос дважды нажмите кнопку ВКЛ./ВЫКЛ. [3].

После применения

1. Нажмите кнопку ВКЛ./ВЫКЛ. [3]. Нагрев прибора выключится.

2. Погасший индикатор работы [8] сигнализирует о том, что щипцы выключены.

3. Для охлаждения установите щипцы с подставкой [9] на устойчивую горизонтальную огнестойкую опору или удерживайте их в руке. Подставка [9] предотвращает контакт горячей нагревательной трубки [2] с опорой.

4. После каждого применения извлекайте сетевой штекер из сети.

5. Не обматывайте сетевой кабель [7] вокруг прибора!
6. Храните прибор в сухом месте, недоступном для детей.
7. Прибор можно подвешивать за проушину [6] на крючок.

8. Очистка и уход

Очистка

⚠ Предостережение

- Перед проведением очистки всегда извлекайте сетевой штекер из розетки. Опасность поражения электрическим током!
- Следите за тем, чтобы внутрь прибора не попала вода! Опасность поражения электрическим током!
- Не используйте для очистки легко воспламеняемые жидкости! Опасность пожара!

ⓘ Указания

- Ваш прибор не требует технического обслуживания.
- Предохраняйте прибор от попадания пыли, грязи и влаги.
- Не мойте прибор в посудомоечной машине!
- Не используйте острые, заостренные, абразивные и разъедающие чистящие средства или жесткие щетки!
- Прибор можно очистить с помощью мягкой ткани, смоченной в теплой воде.

9. Утилизация

В интересах защиты окружающей среды по окончании срока службы следует утилизировать прибор отдельно от бытового мусора.
Утилизация должна производиться через соответствующие пункты сбора в Вашей стране.
Прибор следует утилизировать согласно директиве ЕС об отходах электрического и электронного оборудования — WEEE (Waste Electrical and Electronic Equipment).
При возникновении вопросов обращайтесь в коммунальную организацию, занимающуюся утилизацией.



10. Технические данные

Вес	Около 280 г
Питающее напряжение	100-240 В~, 50-60 Гц
Потребляемая мощность	36-39 Вт
Температурный диапазон	Около 200 °C
Класс защиты	II
Окружающие условия	Только для помещений
Допустимый температурный диапазон	От -10 до +40 °C

Возможны технические изменения.

11. Гарантия/Сервисное Обслуживание

Более подробная информация по гарантии/сервису находится в гарантийном/сервисном талоне, который входит в комплект поставки.

Возможны ошибки и изменения.

POLSKI



Należy dokładnie przeczytać niniejszą instrukcję obsługi, zachować ją i przechowywać w miejscu dostępnym dla innych użytkowników oraz przestrzegać podanych w niej wskazówek.

⚠ OSTRZEŻENIE

- Urządzenie jest przeznaczone wyłącznie do użytku domowego/prywatnego, a nie do celów komercyjnych.
- Urządzenie może być obsługiwane przez dzieci od 8 roku życia oraz osoby z ograniczoną sprawnością fizyczną, ruchową i umysłową lub brakiem doświadczenia i wiedzy tylko wtedy, gdy znajdują się one pod nadzorem lub otrzymały instrukcje dotyczące bezpiecznego korzystania z urządzenia i są świadome zagrożeń wynikających z jego użytkowania.
- Dzieciom nie wolno bawić się urządzeniem.
- Czyszczenie i konserwacja urządzenia nie mogą być przeprowadzane przez dzieci, chyba że znajdują się one pod opieką osoby dorosłej.
- Jeśli kabel zasilający urządzenia ulegnie uszkodzeniu, należy go zutylizować. Jeśli nie ma możliwości wyjęcia kabla, należy zutylizować urządzenie.

- Korzystając z urządzenia w łazience, należy po skończeniu używania wyjąć wtyczkę z gniazdka, ponieważ bliskość wody jest niebezpieczna również wtedy, gdy urządzenie jest wyłączone.
- Nigdy nie używać urządzenia w pobliżu wanien, umywalek, natrysków ani innych zbiorników wypełnionych wodą lub innymi cieczami, gdyż grozi to porażeniem prądem!
- Jako zabezpieczenie dodatkowe zaleca się zainstalowanie w obwodzie łazienki wyłącznika różnicowoprądowego RCD z obliczeniowym prądem wyzwalającym nieprzekraczającym 30 mA. Informacje na ten temat można uzyskać w lokalnym warsztacie elektrycznym.
- W żadnym wypadku nie wolno samodzielnie otwierać ani naprawiać urządzenia, gdyż może to zaburzyć jego prawidłowe działanie. Nieprzestrzeganie skutkuje utratą gwarancji.

Szanowni Państwo,

cieszymy się, że zdecydowali się Państwo na zakup naszego produktu. Firma Beurer oferuje dokładnie przetestowane, wysokiej jakości produkty przeznaczone do pomiaru wagi, ciśnienia krwi, temperatury ciała i tętna, a także przyrządy do nawilżania powietrza, łagodnej terapii, masażu i ogrzewania oraz urządzenia służące do pielęgnacji urody i ułatwiające opiekę nad dziećmi.

Z poważaniem

Zespół Beurer

Informacje ogólne

Za pomocą lokówki można modelować włosy w spiralne loki. Przegub obrotowy 360° na kablu sieciowym umożliwia elastyczne korzystanie z lokówki. Krótki czas nagrzewania sprawia, że lokówka jest gotowa do użycia w ciągu zaledwie kilku minut. Powłoka ceramiczno-keratynowa rury grzewczej zapewnia równomierne rozchodzenie się ciepła oraz gładką powierzchnię. Keratyna pomaga dodatkowo chronić i pielęgnować włosy. Dzięki temu lokówka zapewnia stylizację, która nie powoduje uszkodzenia włosów. Podstawa umożliwia bezpieczne odstawienie rozgrzanej lokówki.
Urządzenie jest przeznaczone wyłącznie do używania w celu określonym w niniejszej instrukcji obsługi.
Producent nie ponosi odpowiedzialności za szkody wynikłe z nieprawidłowego ani lekkomyślnego użycia.

Spis treści

1. Zawartość opakowania 91
2. Objaśnienie symboli 92
3. Użytkowanie zgodne z przeznaczeniem..... 93
4. Ostrzeżenia i wskazówki dotyczące bezpieczeństwa..... 93
5. Opis urządzenia..... 95
6. Uruchomienie 96
7. Zastosowanie 96
8. Czyszczenie i konserwacja..... 98
9. Utylizacja 98
10. Dane techniczne..... 99
11. Gwarancja / Serwis..... 99

1. Zawartość opakowania

Zestaw należy sprawdzić pod kątem zewnętrznych uszkodzeń kartonowego opakowania oraz kompletności zawartości. Przed użyciem upewnić się, że na urządzeniu ani na akcesoriach nie widać żadnych uszkodzeń, a wszystkie części opakowania zostały usunięte. W razie wątpliwości zaprzestać używania urządzenia i zwrócić się do sprzedawcy lub pod podany adres działu obsługi klienta.

1 x Lokówka
1 x Rękawica odporna na wysoką temperaturę
1 x Instrukcja obsługi

2. Objaśnienie symboli

Na urządzeniu, w instrukcji obsługi, na opakowaniu i tabliczce znamionowej urządzenia zastosowano następujące symbole:

	**Ostrzeżenie** Wskazówka ostrzegająca przed niebezpieczeństwem odniesienia obrażeń lub zagrożenia zdrowia		Producent
	**Uwaga** Zasada bezpieczeństwa odnosząca się do ewentualnych uszkodzeń urządzenia/akcesoriów.		**Informacja o produkcie** Wskazówka z ważnymi informacjami.
	**Niebezpieczeństwo** Nie używać urządzenia w pobliżu wody lub w wodzie (np. umywalka, prysznic, wanna) – ryzyko porażenia prądem!		Oznakowanie certyfikacyjne produktów eksportowanych do Federacji Rosyjskiej oraz krajów WNP.
	Należy przeczytać instrukcję		Opakowanie zutylizować w sposób przyjazny dla środowiska.
	Utylizacja zgodnie z dyrektywą WE o zużytych urządzeniach elektrycznych i elektronicznych – WEEE (Waste Electrical and Electronic Equipment).		**Oznakowanie CE** Niniejszy produkt spełnia wymagania obowiązujących dyrektyw europejskich i krajowych.
	**Urządzenie klasy ochronności II** Urządzenie ma podwójną izolację ochronną i spełnia wymogi klasy ochronności 2.		

3. Użytkowanie zgodne z przeznaczeniem

Lokówka służy wyłącznie do formowania loków i fal z włosów na głowie w ramach indywidualnego prywatnego użytkowania!

⚠ Ostrzeżenie

Urządzenie może być stosowane wyłącznie:

- do użytku zewnętrznego,
- w celu zgodnym z przeznaczeniem oraz w sposób opisany w niniejszej instrukcji obsługi. Użycie niezgodne z przeznaczeniem może być niebezpieczne!

4. Ostrzeżenia i wskazówki dotyczące bezpieczeństwa



Ostrzeżenie

Aby zapobiec obrażeniom, kategorycznie odradza się używania urządzenia w następujących przypadkach:

- Nigdy nie zanurzać urządzenia w wodzie ani w innej cieczy!
  Niebezpieczeństwo porażenia prądem elektrycznym!
- Jeżeli mimo podjęcia wszelkich środków ostrożności urządzenie wpadnie do wody, należy natychmiast wyjąć kabel sieciowy z gniazdka! Nie wkładać rąk do wody!
  Niebezpieczeństwo porażenia prądem elektrycznym!
- Przed ponownym użyciem urządzenie należy przekazać do specjalistycznego zakładu celem sprawdzenia! Zagrożenie życia w wyniku porażenia prądem elektrycznym!
- Po upadku urządzenia lub w przypadku stwierdzenia uszkodzeń nie wolno używać urządzenia. Niebezpieczeństwo porażenia prądem i odniesienia obrażeń ciała!
- W przypadku widocznego uszkodzenia suszarki, kabla / wtyczki sieciowej sieciowej bądź akcesoriów. W razie wątpliwości należy zaprzestać używania urządzenia i zwrócić się do dystrybutora lub napisać na podany adres działu obsługi klienta. Niebezpieczeństwo porażenia prądem elektrycznym!
- Opakowanie należy trzymać w miejscu niedostępnym dla dzieci – niebezpieczeństwo uduszenia!
- Nie używać w łazience przedłużaczy, aby w nagłym wypadku móc szybko wyjąć wtyczkę sieciową.

⚠ Ostrzeżenie

Aby zapobiec obrażeniom, należy przestrzegać następujących zasad:

- Należy zwrócić uwagę, aby w pobliżu urządzenia nie było łatwopalnych cieczy. Zagrożenie pożarowe!
- Urządzenie należy odkładać wyłącznie na niepalne podłoże. Zagrożenie pożarowe!
- Nie wolno przykrywać urządzenia – ryzyko pożaru!
- Nie używać urządzenia do sztucznych włosów – ryzyko pożaru!

ⓘ Wskazówki

- Przed użyciem urządzenia usuń wszelkie elementy opakowania.
- Urządzenie wolno podłączać jedynie do gniazdka z napięciem podanym na tabliczce znamionowej.
- Wyjmując kabel sieciowy, zawsze trzymać za wtyczkę.
- Nie wolno używać części, które nie są zalecane przez producenta bądź nie są wymienione wśród akcesoriów.
- W żadnym wypadku nie wolno samodzielnie otwierać ani naprawiać urządzenia, gdyż może to zakłócić jego prawidłowe działanie. Nieprzestrzeganie powyższych zasad powoduje utratę gwarancji.
- W przypadku usterki lub uszkodzenia urządzenia jego naprawę należy zlecić specjalistycznemu zakładowi.
- Używając urządzenia, nie wolno pozostawiać go bez nadzoru.
- Nie używać urządzenia na wolnym powietrzu.
- Przekazując urządzenie innym osobom, należy również przekazać niniejszą instrukcję obsługi.

5. Opis urządzenia

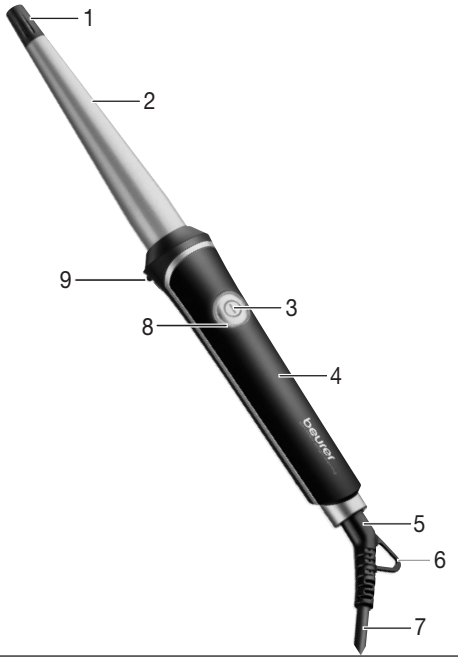

1. Końcówka typu Cool Touch
2. Stożkowata rura grzewcza z powłoką ceramiczno-keratynową
3. Przycisk WŁ./WYŁ.
4. Uchwyt
5. Przegub obrotowy 360°
6. Zabezpieczenie przed zgięciem z pętlą do zawieszenia
7. Kabel zasilający
8. Kontrolka trybu pracy
9. Nóżka

6. Uruchomienie

⚠ Ostrzeżenie

- Należy stać na suchym, nieprzewodzącym prądu elektrycznego podłożu. Niebezpieczeństwo porażenia prądem elektrycznym!
- Należy upewnić się, że ręce są suche! Niebezpieczeństwo porażenia prądem elektrycznym!
- Włosy muszą być suche! Niebezpieczeństwo porażenia prądem elektrycznym!
- Urządzenie jest bardzo gorące. Rozgrzane urządzenie należy trzymać wyłącznie za uchwyt [4] – ryzyko poparzenia i pożaru!
- Nigdy nie dotykać stożkowatej rury grzewczej [2]. Niebezpieczeństwo poparzenia!
- W przypadku uszkodzenia lub nieprawidłowego działania należy natychmiast wyłączyć urządzenie.
- Ustawić lokówkę z nóżką [9] na stabilnym, poziomym i niepalnym podłożu lub trzymać ją w ręce. Zagrożenie pożarowe!

⚠ Uwaga

- Rozprostować kabel sieciowy [7], jeżeli jest skręcony.
- Nie ciągnąć, nie skręcać i nie załamywać kabla zasilania [7], jak również nie przeciągać go i nie układać na zaostrzonych przedmiotach, ostrych krawędziach ani na gorących powierzchniach.
- Należy uważać, aby nie przycisnąć kabla sieciowego [7] np. szufladą ani drzwiami. Uszkodzone lub splątane kable sieciowe zwiększają ryzyko porażenia prądem elektrycznym.

7. Zastosowanie

Rozpoczęcie użytkowania / Formowanie loków

1. Przed użyciem lokówki należy dokładnie wysuszyć włosy.
2. Włosy muszą być czyste i wolne od środków do modelowania włosów.
3. Rozczesać włosy grubym grzebieniem, aby je rozprostować.
4. Włączyć lokówkę za pomocą przycisku WŁ./WYŁ. [3]. Kontrolka trybu pracy [8] zacznie migać. Jest to wskazanie, że lokówka pracuje.

5. Temperatura, do której nagrzewa się lokówka, jest ustawiona fabrycznie i wynosi 200°C. Kontrolka trybu pracy [8] miga tak długo, aż zostanie osiągnięta temperatura pracy. Po osiągnięciu temperatury pracy, kontrolka trybu pracy [8] świeci w sposób ciągły na czerwono. Lokówka jest teraz gotowa do pracy.

6. Założyć rękawicę odporną na wysoką temperaturę.

7. Podzielić włosy na pojedyncze pasma włosów o szerokości ok. 2 cm. Nawijać pasma włosów na lokówkę w sposób pokazany na rysunku. Ręką z założoną rękawicą odporną na wysoką temperaturę przytrzymać pasma na końcówce typu Cool-Tip [1]. Nigdy nie trzymać lokówki za stożkowatą rurę grzewczą [2]!

8. Trzymać lokówkę we włosach przez 8 do 10 sekund, aby uzyskać odpowiednie efekty.



ⓘ Wskazówka

Po upływie 25 minut użytkowania kontrolka trybu pracy [8] zacznie migać. Sygnalizuje to, że lokówka wyłączy się automatycznie w ciągu 5 minut. Lokówka wyłącza się automatycznie po 30 minutach użytkowania. Po wyłączeniu lokówka nie nagrzewa się i kontrolka trybu pracy [8] gaśnie. Aby ponownie włączyć lokówkę, należy dwukrotnie nacisnąć przycisk Wł./Wył. [3].

Po użyciu

1. Nacisnąć przycisk WŁ./WYŁ. [3]. Nagrzewanie w lokówce zostanie wyłączone.

2. Zgaśnięcie kontrolki trybu pracy [8] informuje o tym, że lokówka jest wyłączona.

3. Ustawić lokówkę z nóżką [9] na stabilnym, poziomym i niepalnym podłożu lub trzymać lokówkę w ręce, aby ostygła. Nóżka [9] sprawia, że gorąca rura grzewcza [2] nie dotyka podłoża.

4. Zawsze po zakończeniu korzystania z urządzenia należy wyjąć wtyczkę z gniazdka.

5. Nie owijać kabla zasilającego [7] wokół urządzenia.

6. Urządzenie należy przechowywać w suchym miejscu poza zasięgiem dzieci.
7. Urządzenie można zawiesić na wieszaku za pętlę do zawieszania [6].

8. Czyszczenie i konserwacja

Czyszczenie

⚠ Ostrzeżenie

- Przed czyszczeniem należy każdorazowo wyjąć kabel sieciowy z gniazdka. Niebezpieczeństwo porażenia prądem elektrycznym!
- Do wnętrza urządzenia nie może dostać się woda! Niebezpieczeństwo porażenia prądem elektrycznym!
- Nie czyścić łatwopalnymi cieczami! Zagrożenie pożarowe!

ⓘ Wskazówki

- Urządzenie nie wymaga konserwacji.
- Chronić urządzenie przed kurzem, zabrudzeniem i wilgocią.
- Nie myć urządzenia w zmywarce!
- Nie używać żadnych ostrych, szorujących czy agresywnych środków czyszczących ani twardych szczotek!
- Urządzenie można czyścić miękką ściereczką zwilżoną ciepłą wodą.

9. Utylizacja

W związku z wymogami w zakresie ochrony środowiska nie należy wyrzucać urządzenia po zakończeniu eksploatacji wraz z odpadami domowymi.
Utylizację należy zlecić w odpowiednim punkcie zbiórki w danym kraju.
Urządzenie należy zutylizować zgodnie z dyrektywą WE o zużytych urządzeniach elektrycznych i elektronicznych – WEEE (Waste Electrical and Electronic Equipment).
W razie pytań należy zwrócić się do lokalnego urzędu odpowiedzialnego za utylizację odpadów.



10. Dane techniczne

Masa	ok. 280 g
Napięcie zasilania	100-240 V~, 50-60 Hz
Pobór mocy	36-39 W
Zakres temperatury	ok. 200 °C
Klasa ochronności	II
Warunki eksploatacji	Do stosowania tylko w pomieszczeniach zamkniętych
Dopuszczalny zakres temperatury	od –10°C do +40 °C

Zastrzega się prawo do zmian technicznych.

11. Gwarancja / Serwis

Firma Beurer GmbH, Söflinger Straße 218, D-89077 Ulm (zwana dalej „Beurer") udziela gwarancji na ten produkt na następujących warunkach i w poniżej opisanym zakresie.

Poniższe warunki gwarancji nie naruszają ustawowych zobowiązań gwarancyjnych sprzedającego wynikających z umowy kupna zawartej z kupującym.
Gwarancja obowiązuje również w sposób nienaruszający bezwzględnie obowiązujących przepisów dot. odpowiedzialności.

Firma Beurer gwarantuje bezawaryjne działanie oraz kompletność niniejszego produktu.

Obowiązujący na całym świecie okres gwarancji obejmuje 3 lata/lat, licząc od zakupu nowego, nieużywanego produktu przez kupującego.

Niniejsza gwarancja dotyczy tylko produktów nabytych przez kupującego jako konsumenta wyłącznie w celach prywatnych w ramach użytku domowego.
Obowiązuje prawo niemieckie o ile jest to prawnie dopuszczalne.

Jeśli w okresie obowiązywania gwarancji produkt zostanie uznany za niekompletny lub wadliwy w działaniu zgodnie z poniższymi postanowieniami, firma Beurer bezpłatnie wymieni go lub naprawi zgodnie z niniejszymi warunkami gwarancji.

Jeśli kupujący chce zgłosić reklamację gwarancyjną, najpierw kontaktuje się z lokalnym dealerem: patrz załączona lista „Service International" z adresami serwisowymi.

Następnie kupujący otrzymuje dalsze informacje dot. rozpatrywania reklamacji gwarancyjnej, np. gdzie wysłać produkt i jakie dokumenty są wymagane.

Roszczenie z tytułu gwarancji będzie rozpatrywane tylko wtedy, gdy kupujący może przedłożyć
- kopię faktury/paragon zakupu oraz
- oryginalny produkt
firmie Beurer lub autoryzowanemu partnerowi firmy Beurer.

Niniejsza gwarancja wyraźnie nie obejmuje:

- zużycia wynikającego z normalnego użytkowania lub zużywania się produktu;
- dostarczanych z tym produktem akcesoriów, które zużywają się lub ulegają zużyciu podczas prawidłowego użytkowania (np. baterii, akumulatorów, mankietów, uszczelek, elektrod, źródeł światła, nakładek i akcesoriów inhalatora);
- produktów, które były używane, czyszczone, przechowywane lub konserwowane w niewłaściwy sposób i/lub niezgodnie z treścią instrukcji obsługi, a także produktów, które zostały otwarte, naprawione lub zmodyfikowane przez kupującego lub centrum serwisowe nieautoryzowane przez firmę Beurer;
- uszkodzeń powstałych podczas transportu między producentem a klientem lub między centrum serwisowym a klientem;
- produktów, które zostały zakupione jako artykuły grupy B („B-Ware") lub jako artykuły używane;
- szkód następczych, które wynikają z wady tego produktu (w tym przypadku mogą jednak istnieć roszczenia z tytułu odpowiedzialności za produkt lub wynikające z innych bezwzględnie obowiązujących przepisów prawa dot. odpowiedzialności).

Naprawy lub całkowita wymiana w żadnym wypadku nie przedłużają okresu gwarancji.

Zastrzega się prawo do pomyłek i zmian

Beurer GmbH • Söflinger Straße 218 • 89077 Ulm, Germany • www.beurer.com
• www.beurer-gesundheitsratgeber.com • www.beurer-healthguide.com

591.01_HT53_2020-03-27_03_IM1_BEU

tehnoteka

https://tehnoteka.rs

Ovaj dokument je originalno proizveden i objavljen od strane proizvođača, brenda Beurer, i preuzet je sa njihove zvanične stranice. S obzirom na ovu činjenicu, Tehnoteka ističe da ne preuzima odgovornost za tačnost, celovitost ili pouzdanost informacija, podataka, mišljenja, saveta ili izjava sadržanih u ovom dokumentu.

Napominjemo da Tehnoteka nema ovlašćenje da izvrši bilo kakve izmene ili dopune na ovom dokumentu, stoga nismo odgovorni za eventualne greške, propuste ili netačnosti koje se mogu naći unutar njega. Tehnoteka ne odgovara za štetu nanesenu korisnicima pri upotrebi netačnih podataka. Ukoliko imate dodatna pitanja o proizvodu, ljubazno vas molimo da kontaktirate direktno proizvođača kako biste dobili sve detaljne informacije.

Za najnovije informacije o ceni, dostupnim akcijama i tehničkim karakteristikama proizvoda koji se pominje u ovom dokumentu, molimo posetite našu stranicu klikom na sledeći link:

https://tehnoteka.rs/p/beurer-stajler-ht53-akcija-cena/