tehnoteka

https://tehnoteka.rs

Uputstvo za upotrebu

BaByliss presa za kosu ST326E

BaByliss®



Tehnoteka je online destinacija za upoređivanje cena i karakteristika bele tehnike, potrošačke elektronike i IT uređaja kod trgovinskih lanaca i internet prodavnica u Srbiji. Naša stranica vam omogućava da istražite najnovije informacije, detaljne karakteristike i konkurentne cene proizvoda.

Posetite nas i uživajte u ekskluzivnom iskustvu pametne kupovine klikom na link:

https://tehnoteka.rs/p/babyliss-presa-za-kosu-st326e-akcija-cena/

BaByliss® PARIS

ST326E

UPUTSTVO ZA KORIŠĆENJE

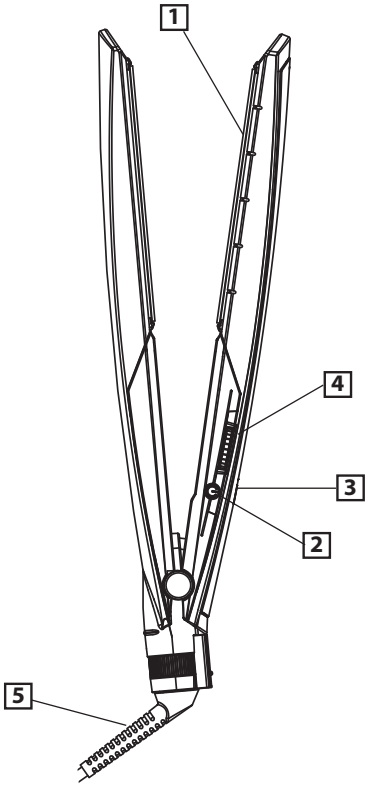



PRESA ZA KOSU

Molimo da pre upotrebe pažljivo pročitate uputstvo. Zahvaljujemo što ste kupili ovaj proizvod. BABYLISS DIAMOND CERAMIC je presa sa keramičkim premazom visoke gustine namenjen za profesionalnu upotrebu.Savršeno klizanje i prenos toplote garantuju mekoću, sjaj i zaštitu vaše kose. ST326E poseduje sledeće karakteristike:

- BABYLISS DIAMOND CERAMIC profesionalne ploče 28mm x 10mm
- ON/OFF prekidač
- odabir temperature 16 položaja
- obrtni kabl
- plutajuće ploče koje omogućavaju rukovanje i klizanje sa lakoćom istovremeno primenjujući konstantni pritisak na kosu ne šteteći joj
- mokro/suvo funkcija je specijalno kreirana za upotrebu na mokroj i suvoj kosi
- Ceramic tehnologija: brzo zagrevanje do (235°C)
- sistem zaključavanja za optimalnu zaštitu i bezbedno odlaganje

UPOTREBA

Ispravljanje kose

Priključiti aparat u struju, ostaviti da se zagreje. Crvena indikator lampica prestaće da treperi kada aparat postigne zadatu temperaturu. Temeljno očešljati kosu i podeliti u pramenove. Počnite sa delovima pri dnu. Uzmite pramen 5cm širine i postavite izmedju dveju vrućih ploča, vodeći pri tom računa da izbegavate dodirivanje vrele površine ovog uredjaja rukama. Uhvatite kosu čvrsto sa presom i polako klizite na dole-od korena ka krajevima. Ukoliko je potrebno ponoviti postupak ponovo. Ostaviti kosu da se ohladi pre raščešljavanja. Nakon upotrebe isključite aparat, i isključite iz struje. Sačekati da se aparat ohladi pre odlaganja.

OBLIKOVANJE FRIZURA

Za kreiranje savršeno oblikovane kratke frizure rukovodite se gore navedenim uputstvom sa tim što ćete pri dnu pramena okrenuti uredjaj na unutra (ispod) i držati u mestu nekoliko sekundi i potom pustiti. Za krajeve izvijene na spolja pratite istu proceduru sa tim što ćete na krajevima izviti aparat na spolja (umesto na unutra).

PAŽNJA

- Kada prvi put upotrebite ovaj uredjaj možda cete primetiti malo pare i specifičan miris- ovo je uobičajeno, i nestaće sa sledećom upotrebom. Napomena: Kada ispravljate kosu možete videti nešto pare. Nema mesta zabrinutosti, ovo moze biti zbog isparavanja sebuma, ostatka proizvoda za kosu (oni koji se ne ispiraju, lak za kosu itd) ili višak vlage koji isparava iz Vaše kose.
- Uvek izvršite odabir najniže temperature pri prvoj upotrebi.
- Moguća je upotreba za optimalnu zaštitu vlasi.
- Ukoliko vam se čini da vaša kosa nije efektno ispravljena, zategnuti još čvršće kosu izmedju ploča i polako spuštajte uredjaj na dole ka krajevima

Temperatura	Kosa
140-160 °C	fina
160-180 °C	normalna
180-235 °C	gusta

ODRŽAVANJE

- Isključite presu iz struje i dozvolite da se ohladi
- Očistite ploče upotrebom meke, ovlažene krpe, bez upotrebe sapuna radi očuvanja optimalnog kvaliteta. Pazite da ne ogrebete površinu ploče.
- Da biste zaštitili ploče, odlagati presu sa čvrsto zatvorenim (zaključanim) pločama

Primerak deklaracije i potvrde o usaglašenosti može se preuzeti sa sajta www.refot.com
Dokument je podležan izmenama u slučaju tipografskih grešaka

H011 16

Ekskluzivni uvoznik i distributer Refot B
Pčinjska 17, 11 000 Beograd, tel: 011 6456 151, 3087 004
e-mail: info@refot.com

OVLAŠĆENI SERVIS: FOTO SERVIS DOO
Deli Radivoja 1, 11000 Beograd
tel.: 011 644 7958, fax.: 011 7823-017
e-mail: info@fotoservis.rs

tehnoteka

https://tehnoteka.rs

Ovaj dokument je originalno proizveden i objavljen od strane proizvođača, brenda BaByliss, i preuzet je sa njihove zvanične stranice. S obzirom na ovu činjenicu, Tehnoteka ističe da ne preuzima odgovornost za tačnost, celovitost ili pouzdanost informacija, podataka, mišljenja, saveta ili izjava sadržanih u ovom dokumentu.

Napominjemo da Tehnoteka nema ovlašćenje da izvrši bilo kakve izmene ili dopune na ovom dokumentu, stoga nismo odgovorni za eventualne greške, propuste ili netačnosti koje se mogu naći unutar njega. Tehnoteka ne odgovara za štetu nanesenu korisnicima pri upotrebi netačnih podataka. Ukoliko imate dodatna pitanja o proizvodu, ljubazno vas molimo da kontaktirate direktno proizvođača kako biste dobili sve detaljne informacije.

Za najnovije informacije o ceni, dostupnim akcijama i tehničkim karakteristikama proizvoda koji se pominje u ovom dokumentu, molimo posetite našu stranicu klikom na sledeći link:

https://tehnoteka.rs/p/babyliss-presa-za-kosu-st326e-akcija-cena/