tehnoteka

https://tehnoteka.rs

Informacije o proizvodu

VIVAX aspirator CHO-60PM075A W



Tehnoteka je online destinacija za upoređivanje cena i karakteristika bele tehnike, potrošačke elektronike i IT uređaja kod trgovinskih lanaca i internet prodavnica u Srbiji. Naša stranica vam omogućava da istražite najnovije informacije, detaljne karakteristike i konkurentne cene proizvoda.

Posetite nas i uživajte u ekskluzivnom iskustvu pametne kupovine klikom na link:

https://tehnoteka.rs/p/vivax-aspirator-cho-60pm075a-w-akcija-cena/

VIVAX

Kuhinjska napa
CHO-60PM075A W / B

75 W
JAČINA MOTORA

201 m3/h
PROTOK ZRAKA

AKRILNI
FILTER

VIVAX kuhinjske nape tradicionalnog izgleda upotpunjuju dizajn vaše kuhinje i stvaraju pravo kulinarsko iskustvo u vašem domu!
Nape su niske razine buke baš poput tihog razgovora dok led svjetlo štedi energiju i omogućava bolju vidljivost prilikom kuhanja.





Snaga motora
75 W

Brzine motora
3

Protok zraka (ERP)
201 m^3/h

Maksimalna razina buke
57 dB

Klasa energetske učinkovitosti
B

Učinkovitost filtriranja masnoće
E

Vanjski izgled
Bojani metal

Tip svjetla
1 x 2W LED

Kontrole
Tipke

Tip filtera
Akrilni filter

Karbonski filter za unutarnju cirkulaciju zraka
CS100 (naručuje se posebno)

Promjer odvodnog crijeva
120 mm

Bruto / Neto težina
6.5 kg / 5.8 kg

Dimenzija paketa / Dimenzija uređaja
630 x 540 x 175 mm / 600 x 500 x 140 mm

EAN Kod Bijela / EAN Kod Crna
3856005181070 / 3856005181087

SAP Kod Bijela / SAP Kod Crna
1208257 / 1208261

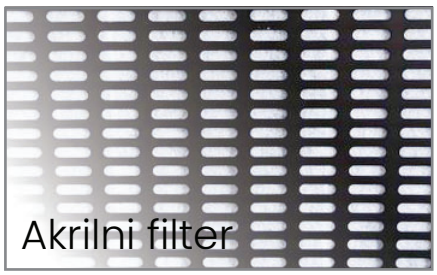
Akrilni filter



LED Rasvjeta



Kromirane tipke

VIVAX

Kuhinjska napa

CHO-60PM075A W / B

75 W
JAČINA MOTORA

201 m3/h
PROTOK ZRAKA

AKRILNI
FILTER

VIVAX kuhinjske nape tradicionalnog izgleda upotpunjuju dizajn vaše kuhinje i stvaraju pravo kulinarsko iskustvo u vašem domu!
Nape su niske razine buke baš poput tihog razgovora dok led svjetlo štedi energiju i omogućava bolju vidljivost prilikom kuhanja.

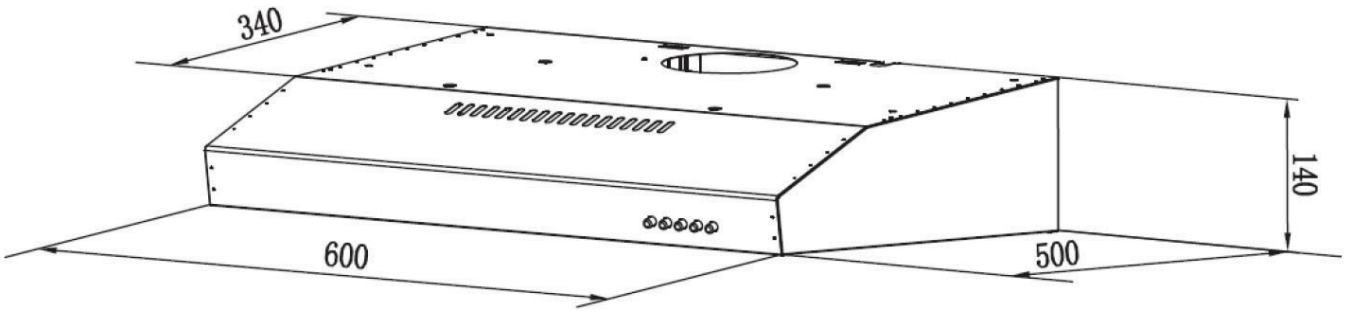

tehnoteka

https://tehnoteka.rs

Ovaj dokument je originalno proizveden i objavljen od strane proizvođača, brenda Vivax, i preuzet je sa njihove zvanične stranice. S obzirom na ovu činjenicu, Tehnoteka ističe da ne preuzima odgovornost za tačnost, celovitost ili pouzdanost informacija, podataka, mišljenja, saveta ili izjava sadržanih u ovom dokumentu.

Napominjemo da Tehnoteka nema ovlašćenje da izvrši bilo kakve izmene ili dopune na ovom dokumentu, stoga nismo odgovorni za eventualne greške, propuste ili netačnosti koje se mogu naći unutar njega. Tehnoteka ne odgovara za štetu nanesenu korisnicima pri upotrebi netačnih podataka. Ukoliko imate dodatna pitanja o proizvodu, ljubazno vas molimo da kontaktirate direktno proizvođača kako biste dobili sve detaljne informacije.

Za najnovije informacije o ceni, dostupnim akcijama i tehničkim karakteristikama proizvoda koji se pominje u ovom dokumentu, molimo posetite našu stranicu klikom na sledeći link:

https://tehnoteka.rs/p/vivax-aspirator-cho-60pm075a-w-akcija-cena/