tehnoteka

https://tehnoteka.rs

Informacije o proizvodu

BOSCH kombinovani frižider KGN392IDT



Tehnoteka je online destinacija za upoređivanje cena i karakteristika bele tehnike, potrošačke elektronike i IT uređaja kod trgovinskih lanaca i internet prodavnica u Srbiji. Naša stranica vam omogućava da istražite najnovije informacije, detaljne karakteristike i konkurentne cene proizvoda.

Posetite nas i uživajte u ekskluzivnom iskustvu pametne kupovine klikom na link:

https://tehnoteka.rs/p/bosch-kombinovani-frizider-kgn392idt-akcija-cena/

Serija 4, Samostojeći frižider sa zamrzivačem dole, 203 x 60 cm, Nerđajući čelik (sa anti-fingerprint) KGN392IDT





Dodatni pribor
3 x Posuda za jaja
1 x Posuda za ledene kocke

NoFrost frižider sa zamrzivačem dole i VitaFresh fiokom: duže čuva svežinu vaših namirnica.

- **Sistem za održavanje svežine VitaFresh XXL <0°C>:** dugotrajno čuva svežinu namirnica u ekstra velikim fiokama frižidera u kojima se podešava temperatura
- **NoFrost:** više nikada nećete morati da odmrzavate svoj kombinovani frižider sa zamrzivačem.
- **PerfectFit:** postavite svoj frižider tik uza zid i uz ostale uređaje i uštedite prostor.
- **Automatsko super zamrzavanje:** optimalno za brže zamrzavanje manje količine hrane, istovremeno štitec#i zamrznute namirnice od odmrzavanja, zahvaljujuc#i detekciji povec#anja temperature i automatskom snižavanju temperature.
- **LED osvetljenje:** ravnomerno i bez blještanja osvetljava frižider tokom celog životnog veka aparata.

Tehnički podaci

Klasa energetske efikasnosti: D
Prosečna godišnja potrošnja energije u kilovat satima godišnje (kWh/a): 203 kWh/annum
Zbir zapremina odeljaka za zamrzavanje: 103 l
Zbir zapremina odeljaka za hlađenje: 260 l
Emisije buke u vazduhu: 35 dB(A) re 1 pW
Klasa emisije buke u vazduhu: B
Ugrađen / Samostalna: Samostojeći
Mogućnost biranja ukrasne ploče: ukrasna letvica nije dobavljiva
Visina: 2030 mm
Širina: 600 mm
Dubina: 665 mm
Neto težina: 69,7 kg
Zaštita: 10 A
Otvaranje u: Right reversible
Voltaža: 220-240 V
Frekvencija: 50 Hz
Dužina priključnog kabla: 240 cm
Čuvanje kod kvara električne energije (h): 15 h
Broj kompresora: 1
Broj nezavisnih rashladnih sistema: 2
Unutrašnji ventilator: Ne
Uklonjiva ukrasna ploča: Da
Broj podesivih polica u frižideru (komad): 3
Police za boce: Ne
Način montaže: N/A

4 242005 274208

Serija 4, Samostojeći frižider sa zamrzivačem dole, 203 x 60 cm, Nerđajući čelik (sa anti-fingerprint)
KGN392IDT

NoFrost frižider sa zamrzivačem dole i VitaFresh fiokom: duže čuva svežinu vaših namirnica.

- Klasa energetske efikasnosti(EU19_EEK_D): D
- Neto zapremina (l): 363 l
- Ukupan kapacitet zamrzivača (l): 260 l
- Kapacitet zamrzavanja (l): 103 l
- Kapacitet zamrzavanja (kg/24h) : 9.5 kg
- Prosečna godišnja potrošnja energije u kilovat satima godišnje (kWh/a): 203
- Klimatska klasa: SN-T
- Emisije buke u vazduhu : 35 dB
- Čuvanje kod kvara električne energije (h): 15

Dizajn

- Vrata: nerđajući čelik antiFingerPrint, stranice: Pearl grey (VZF 07127)
- Vertikalna ručka
- LED sa Soft Start osvetljenje frižidera

Komfor i bezbednost

- Odvojeno elektronsko regulisanje temperature sa LED prikazom
- Odvojeno upravljanje temperature u rashladnom i zamrzivačkom delu
- Super hlađenje
- Optički i akustički sistem upozoravanja kod otvorenih vrata
- Aktivni sigurnosni sistem

Rashladni deo

- Multi Airflow-System
- Broj površina za odlaganje od sigurnosnog stakla: 5, od toga podesivih po visini 3
- none/0
- Br. velikih površina za odlaganje na vratima: 1, broj malih površina za odlaganje: 3

Svežina

- VitaFresh fioka sa podešavanjem vlažnosti - voće i povrće ostaje duže vremena sveže
, VitaFresh 0°C fioka - ribe i meso ostaje duže vreme sveže

Deo za zamrzavanje

- Broj providnih fioka za zamrzavanje: 3

Dimenzije

- Dimenzije (V x Š x D): 203 x 60 x 67 cm

Tehničke informacije

- Desno otvaranje vrata, promenljivo
- Spreda nogice podesive po visini, pozadi točkići
- Napon: 220 - 240 V V

Pribor

- 3 x Posuda za jaja, 1 x Posuda za ledene kocke

- Procena se zasniva na osnovu standardnog 24-časovnog testa. Stvarna potrošnja zavisi od upotrebe i lokacije uređaja

Osnovne informacije

- ****- Prostor za zamrzavanje: 103 l
- Kapacitet zamrzavanja: 9.5 kg/24 h
- Čuvanje prilikom poremećaja: 15 h

Serija 4, Samostojeći frižider sa zamrzivačem dole, 203 x 60 cm, Nerđajući čelik (sa anti-fingerprint)
KGN392IDT

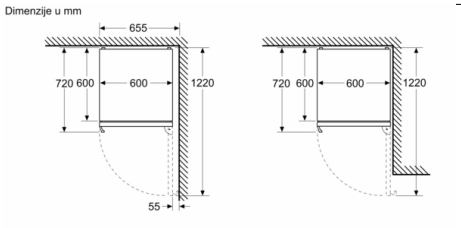

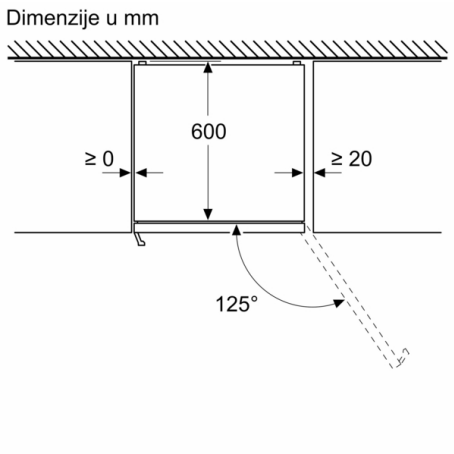

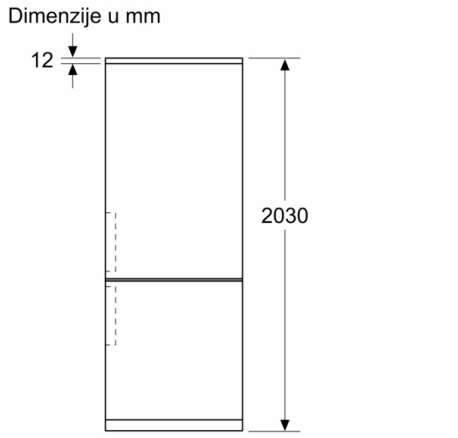

tehnoteka

https://tehnoteka.rs

Ovaj dokument je originalno proizveden i objavljen od strane proizvođača, brenda Bosch, i preuzet je sa njihove zvanične stranice. S obzirom na ovu činjenicu, Tehnoteka ističe da ne preuzima odgovornost za tačnost, celovitost ili pouzdanost informacija, podataka, mišljenja, saveta ili izjava sadržanih u ovom dokumentu.

Napominjemo da Tehnoteka nema ovlašćenje da izvrši bilo kakve izmene ili dopune na ovom dokumentu, stoga nismo odgovorni za eventualne greške, propuste ili netačnosti koje se mogu naći unutar njega. Tehnoteka ne odgovara za štetu nanesenu korisnicima pri upotrebi netačnih podataka. Ukoliko imate dodatna pitanja o proizvodu, ljubazno vas molimo da kontaktirate direktno proizvođača kako biste dobili sve detaljne informacije.

Za najnovije informacije o ceni, dostupnim akcijama i tehničkim karakteristikama proizvoda koji se pominje u ovom dokumentu, molimo posetite našu stranicu klikom na sledeći link:

https://tehnoteka.rs/p/bosch-kombinovani-frizider-kgn392idt-akcija-cena/