tehnoteka

https://tehnoteka.rs

Informacije o proizvodu

BOSCH mašina za sušenje veša WTM85251BY



Tehnoteka je online destinacija za upoređivanje cena i karakteristika bele tehnike, potrošačke elektronike i IT uređaja kod trgovinskih lanaca i internet prodavnica u Srbiji. Naša stranica vam omogućava da istražite najnovije informacije, detaljne karakteristike i konkurentne cene proizvoda.

Posetite nas i uživajte u ekskluzivnom iskustvu pametne kupovine klikom na link:

https://tehnoteka.rs/p/bosch-masina-za-susenje-vesa-wtm85251by-akcija-cena/

Serija 4, Mašina za sušenje veša sa toplotnom pumpom, 8 kg WTM85251BY



Naša mašina za sušenje veša sa toplotnom pumpom, samočišc#avajuc#im kondenzatorom SelfCleaning Condenser ™ i energetskim razredom A ++. Zagarantovane izvanredne performanse i mala potrošnja energije.

- **Samočisteći kondenzator:** štedi vaše vreme i energiju uklanjajući ostatke vlakana i dlačica.
- **AutoDry:** automatsko sušenje tačno do nivoa do kog želite.
- **AntiVibration dizajn protiv vibracija:** izuzetna stabilnost i prijatno tih rad zahvaljujući specijalnoj zaštiti od vibracija.
- Ekološka mašina za sušenje veša sa ekološki najprihvatljivijim sredstvom (R290).
- LED displej sa jednostavnim upravljanjem na dodir i mnogim dodatnim funkcijama kao što su odgoda uključivanja i prikaz preostalog vremena.

Tehnički podaci

Ugrađen / Samostalna : Samostojeći
Pomeriva radna ploča : Ne
Otvaranje u : desno
Dužina priključnog kabla : 145,0 cm
Visina sa radnom pločom : 0 mm
Dimenzije aparata : 842 x 598 x 613 mm
Neto težina : 50,1 kg
Fluorovani gasovi sa efektom staklene bašte : No
Vrsta rashladnog sredstva : R290
Hermetički zatvorena jedinica : Da
The quantity expressed in CO2 equivalent : 0,000 t
EAN kod : 4242005138470
Priključna vrednost : 1000 W
Zaštita : 10 A
Voltaža : 220-240 V
Frekvencija : 50 Hz
Capacity cotton - NEW (2010/30/EC) : 8,0 kg
Energy efficiency class (2010/30/EC) : A++
en: Energy consumption electric dryer, full load - NEW (2010/30/EC) : 1,87 kWh
Standard cotton programme time at full load : 211 min
Energy consumption electric dryer, partial load - NEW (2010/30/EC) : 1,14 kWh
Standard cotton programme time at partial load : 135 min
Weighted annual energy consumption, electric dryer - NEW (2010/30/EC) : 236,0 kWh/annum
Weighted programme time : 168 min
Average condensation efficiency full load (%) : 84 %
Average condensation efficiency partial load (%) : 84 %
Weighted condensation efficiency (%) : 84 %

Posebni dodatni pribor

WMZ20600 : Korpa za vunu
WTZ11400 : Spojni deo sa fiokom na izvlačenje
WTZ20410 : Spojni deo

4 242005 138470

Serija 4, Mašina za sušenje veša sa toplotnom pumpom, 8 kg WTM85251BY

Naša mašina za sušenje veša sa toplotnom pumpom, samočišc#avajuc#im kondenzatorom SelfCleaning Condenser ™ i energetskim razredom A ++. Zagarantovane izvanredne performanse i mala potrošnja energije.

- Boja aparata: White

Snaga / potrošnja

- Klasa energetske efikasnosti[1]: A++
- Potrošnja energije[2]: 236 kWh
- Kapacitet sušenja: 1 - 8 kg
- Vreme trajanje programa[3]: 211
- Nivo buke sušenja: 65 dB (A) re 1 pW
- Klasa efikasnosti kondenzacije[4]: B
- Efikasnost kondenzacije[5]: 84

Programi

- Posebni programi: Bluze/košulje, Peškiri, Mešano, Super 40, Sportswear, Vuna, Vremenski program - hladno, Vremenski program - toplo, Fini veš

Funkcije

- Ciklus protiv gužvanja 60 min posle završenog programa
- TouchControl dugmad: Nežno, Jednostavno za peglanje, Odloženi start, Vreme sušenja, Start/Pauza, Stepen sušenja, 24 Odloženi start

Komfor / bezbednost

- SelfCleaning samočisteći kondenzator
- AutoDry tehnologija
- Potpuno elektronsko upravljanje svih programa jednim regulatorom
- LED-display za prikaz toka programa, pretpodešavanje vremena uključenja do 24 h, prikaz preostalog vremena, dodatnih funkcija
- Sensitive Drying System: Bubanj od nerđajućeg čelika sa asimetričnim prečkama
- AntiVibration Design: tiša i stabilnija mašina
- LED osvetljenje unutrašnjosti bubnja
- Zaključavanje opcija pred decom
- Zvučni signal na kraju programa
- belo-crno sive boje
- Udobno zaključavanje
- Otvaranje sa strane, udesno
- Metalna kvaka na vratima

Tehničke informacije

- Dimenzije (V x Š x D): 84.2 x 59.8 x 61.3 cm
- Mogućnost podugradnje
- Tehnologija toplotne pumpe sa ekološkim sredstvom za hlađenje R290

[1] Na skali energetskih klasa od A+++ do D
[2] Godišnja potrošnja energije u kWh za standardni program pamuk na osnovu 160 ciklusa sušenja kod punog i delimičnog opterećenja i potrošnji u režimima niske potrošnje energije
[3] Vreme trajanja standardnog programa pamuk kod punog opterećenja
[4] Na skali klase efikasnosti kondenzacije od A do G
[5] Ponderisana efikasnost kondenzacije za standardni program pamuk kod punog i delimičnog opterećenja

Serija 4, Mašina za sušenje veša sa toplotnom pumpom, 8 kg
WTM85251BY

Dimenzije u mm

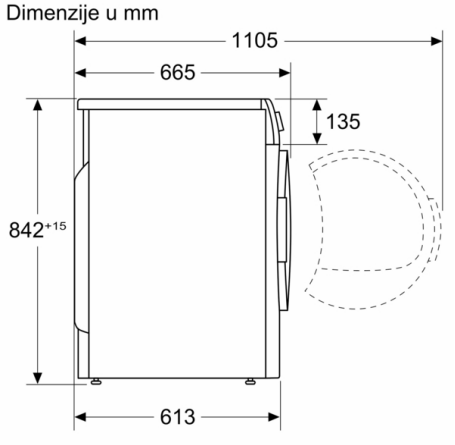

Dimenzije u mm

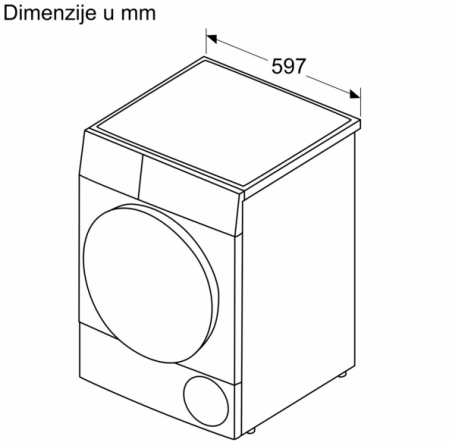

tehnoteka

https://tehnoteka.rs

Ovaj dokument je originalno proizveden i objavljen od strane proizvođača, brenda Bosch, i preuzet je sa njihove zvanične stranice. S obzirom na ovu činjenicu, Tehnoteka ističe da ne preuzima odgovornost za tačnost, celovitost ili pouzdanost informacija, podataka, mišljenja, saveta ili izjava sadržanih u ovom dokumentu.

Napominjemo da Tehnoteka nema ovlašćenje da izvrši bilo kakve izmene ili dopune na ovom dokumentu, stoga nismo odgovorni za eventualne greške, propuste ili netačnosti koje se mogu naći unutar njega. Tehnoteka ne odgovara za štetu nanesenu korisnicima pri upotrebi netačnih podataka. Ukoliko imate dodatna pitanja o proizvodu, ljubazno vas molimo da kontaktirate direktno proizvođača kako biste dobili sve detaljne informacije.

Za najnovije informacije o ceni, dostupnim akcijama i tehničkim karakteristikama proizvoda koji se pominje u ovom dokumentu, molimo posetite našu stranicu klikom na sledeći link:

https://tehnoteka.rs/p/bosch-masina-za-susenje-vesa-wtm85251by-akcija-cena/