tehnoteka

https://tehnoteka.rs

Informacije o proizvodu

BOSCH mašina za sušenje veša WTH83001BY



Tehnoteka je online destinacija za upoređivanje cena i karakteristika bele tehnike, potrošačke elektronike i IT uređaja kod trgovinskih lanaca i internet prodavnica u Srbiji. Naša stranica vam omogućava da istražite najnovije informacije, detaljne karakteristike i konkurentne cene proizvoda.

Posetite nas i uživajte u ekskluzivnom iskustvu pametne kupovine klikom na link:

https://tehnoteka.rs/p/bosch-masina-za-susenje-vesa-wth83001by-akcija-cena/

Serija 4, Mašina za sušenje veša sa toplotnom pumpom, 7 kg WTH83001BY



Mašina za sušenje veša za efikasno sušenje: razred energetske efikasnosti A+.

- **EasyClean sa A+:** efikasno suši. Uz jednostavno čišćenje filtera za kondenzator.
- **Program automatskog sušenja AutoDry:** automatski suši veš do stepena osušenosti koji želite.
- **AntiVibration dizajn protiv vibracija:** izuzetna stabilnost i prijatno tih rad zahvaljujući specijalnoj zaštiti od vibracija.
- Ekološka mašina za sušenje veša sa ekološki najprihvatljivijim sredstvom (R290).
- LED displej sa jednostavnim upravljanjem na dodir i mnogim dodatnim funkcijama kao što su odgoda uključivanja i prikaz preostalog vremena.

Tehnički podaci

Ugrađen / Samostalna : Samostojeći
Pomeriva radna ploča : Ne
Otvaranje u : desno
Dužina priključnog kabla : 145,0 cm
Visina sa radnom pločom : 0 mm
Dimenzije aparata : 842 x 598 x 613 mm
Neto težina : 46,5 kg
Fluorovani gasovi sa efektom staklene bašte : No
Vrsta rashladnog sredstva : R290
Hermetički zatvorena jedinica : Da
The quantity expressed in CO2 equivalent : 0,000 t
EAN kod : 4242005187928
Priključna vrednost : 600 W
Zaštita : 10 A
Voltaža : 220-240 V
Frekvencija : 50 Hz
Capacity cotton - NEW (2010/30/EC) : 7,0 kg
Energy efficiency class (2010/30/EC) : A+
en: Energy consumption electric dryer, full load - NEW (2010/30/EC) : 1,96 kWh
Standard cotton programme time at full load : 204 min
Energy consumption electric dryer, partial load - NEW (2010/30/EC) : 1,16 kWh
Standard cotton programme time at partial load : 126 min
Weighted annual energy consumption, electric dryer - NEW (2010/30/EC) : 243,0 kWh/annum
Weighted programme time : 159 min
Average condensation efficiency full load (%) : 81 %
Average condensation efficiency partial load (%) : 81 %
Weighted condensation efficiency (%) : 81 %

Posebni dodatni pribor

WMZ20600 : Korpa za vunu
WTZ1110 : Cev za drenažu kondenzata
WTZ11400 : Spojni deo sa fiokom na izvlačenje
WTZ20410 : Spojni deo

4 242005 187928

Serija 4, Mašina za sušenje veša sa toplotnom pumpom, 7 kg WTH83001BY

Mašina za sušenje veša za efikasno sušenje: razred energetske efikasnosti A+.

Snaga / potrošnja

- Klasa energetske efikasnosti[1]: A+
- Potrošnja energije[2]: 243 kWh
- Kapacitet sušenja: 1 - 7 kg
- Vreme trajanje programa[3]: 204
- Nivo buke sušenja: 65 dB (A) re 1 pW
- Klasa efikasnosti kondenzacije[4]: B
- Efikasnost kondenzacije[5]: 81

Programi

- Posebni programi: Bluze/košulje, Sušenje perja, Peškiri, Mešano, Super 40, Sportswear, Vremenski program 30 min - hladno, Vremenski program 30 min - toplo

Funkcije

- Ciklus protiv gužvanja 120 min posle završenog programa
- TouchControl dugmad: Jednostavno za peglanje, Stepen sušenja, 24 h Odloženi start

Komfor / bezbednost

- EasyClean filter: jednostavno čišćenje zaštitnog filtera za kondenzator
- AutoDry tehnologija
- Potpuno elektronsko upravljanje svih programa jednim regulatorom
- LED-display za prikaz toka programa, pretpodešavanje vremena uključenja do 24 h, prikaz preostalog vremena, dodatnih funkcija
- Sensitive Drying System: Bubanj od nerđajućeg čelika sa asimetričnim prečkama
- AntiVibration Design: tiša i stabilnija mašina
- Indikacija za pun rezervoar kondenzata
- Indikacija za čišćenje filtera
- Zaključavanje opcija pred decom
- Zvučni signal na kraju programa
- bela
- Udobno zaključavanje
- Otvaranje sa strane, udesno
- Metalna kvaka na vratima

Tehničke informacije

- Dimenzije (V x Š x D): 84.2 x 59.8 x 61.3 cm
- Mogućnost podugradnje

[1] *Na skali energetskih klasa od A+++ do D*

[2] *Godišnja potrošnja energije u kWh za standardni program pamuk na osnovu 160 ciklusa sušenja kod punog i delimičnog opterećenja i potrošnji u režimima niske potrošnje energije*

[3] *Vreme trajanja standardnog programa pamuk kod punog opterećenja*

[4] *Na skali klase efikasnosti kondenzacije od A do G*

[5] *Ponderisana efikasnost kondenzacije za standardni program pamuk kod punog i delimičnog opterećenja*

Serija 4, Mašina za sušenje veša sa toplotnom pumpom, 7 kg
WTH83001BY

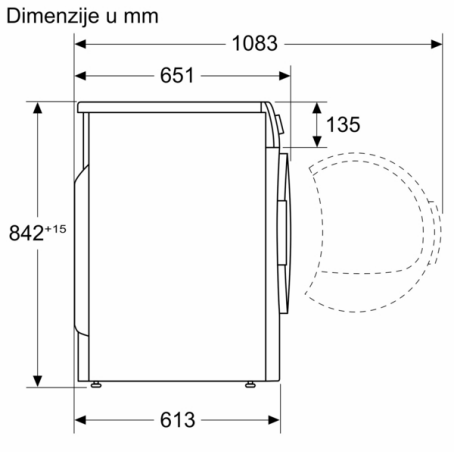

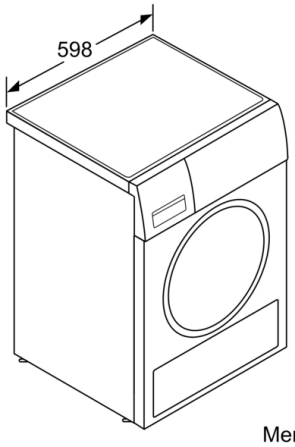

Mere u milimetrima

tehnoteka

https://tehnoteka.rs

Ovaj dokument je originalno proizveden i objavljen od strane proizvođača, brenda Bosch, i preuzet je sa njihove zvanične stranice. S obzirom na ovu činjenicu, Tehnoteka ističe da ne preuzima odgovornost za tačnost, celovitost ili pouzdanost informacija, podataka, mišljenja, saveta ili izjava sadržanih u ovom dokumentu.

Napominjemo da Tehnoteka nema ovlašćenje da izvrši bilo kakve izmene ili dopune na ovom dokumentu, stoga nismo odgovorni za eventualne greške, propuste ili netačnosti koje se mogu naći unutar njega. Tehnoteka ne odgovara za štetu nanesenu korisnicima pri upotrebi netačnih podataka. Ukoliko imate dodatna pitanja o proizvodu, ljubazno vas molimo da kontaktirate direktno proizvođača kako biste dobili sve detaljne informacije.

Za najnovije informacije o ceni, dostupnim akcijama i tehničkim karakteristikama proizvoda koji se pominje u ovom dokumentu, molimo posetite našu stranicu klikom na sledeći link:

https://tehnoteka.rs/p/bosch-masina-za-susenje-vesa-wth83001by-akcija-cena/