tehnoteka

https://tehnoteka.rs

Informacije o proizvodu

BOSCH mašina za pranje veša WAN28162BY

BOSCH



Tehnoteka je online destinacija za upoređivanje cena i karakteristika bele tehnike, potrošačke elektronike i IT uređaja kod trgovinskih lanaca i internet prodavnica u Srbiji. Naša stranica vam omogućava da istražite najnovije informacije, detaljne karakteristike i konkurentne cene proizvoda.

Posetite nas i uživajte u ekskluzivnom iskustvu pametne kupovine klikom na link:

https://tehnoteka.rs/p/bosch-masina-za-pranje-vesa-wan28162by-akcija-cena/

Serija 4, Mašina za pranje veša, punjenje spreda, 7 kg, 1400 okr
WAN28162BY









Mašina za pranje veša sa EcoSilence Drive™ motorom: tih rad i trajnost na koje se možete osloniti.

- **EcoSilence Drive™:** efikasni i visoko izdržljivi pogon veš mašine.
- **AllergyPlus:** osmišljen za one koji pate od alergija i osobe sa osetljivom kožom.
- **SpeedPerfect:** savršeno čist veš za do 65% manje vremena*.
- **ActiveWater™ Plus:** bezstepenom automatikom za određivanje količine veša štedi vodu i novac.
- LED displej sa jednostavnim upravljanjem na dodir i mnogim dodatnim funkcijama kao što su odgoda uključivanja i prikaz preostalog vremena.

Tehnički podaci

Klasa energetske efikasnosti: D
Potrošnja energije u kWh na 100 ciklusa pranja pri programu eko 40-60: 69 kWh
Maksimalan kapacitet u kg: 7,0 kg
Potrošnja vode u eko programu u litrima po ciklusu: 45 l
Trajanje programa eko 40-60 u satima i minutima pri nominalnom kapacitetu: 3:20 h
Klasa efikasnosti centrifugiranja-sušenja programa eko 40-60: B
Klasa emisije buke u vazduhu: B
Emisije buke u vazduhu: 75 dB(A) re 1 pW
Ugrađen / Samostalna: Samostojeći
Visina sa radnom pločom: -2 mm
Dimenzije aparata: 848 x 598 x 550 mm
Neto težina: 68,5 kg
Priključna vrednost: 2300 W
Zaštita: 10 A
Voltaža: 220-240 V
Frekvencija: 50 Hz
Dužina priključnog kabla: 160 cm
Otvaranje u: levo
Točkići: Ne
EAN kod: 4242005213467
Način montaže: Samostojeć



Serija 4, Mašina za pranje veša, punjenje spreda, 7 kg, 1400 okr
WAN28162BY

Mašina za pranje veša sa EcoSilence Drive™ motorom: tih rad i trajnost na koje se možete osloniti.

Snaga / potrošnja

- Klasa energetske efikasnosti[1]: D
- Potrošnja energije[2] / vode[3]: 69 kWh / 45 l
- Kapacitet pranja: 1 - 7 kg
- Trajanje programa[4]: 3:20 h:min
- Klasa efikasnosti centrifugiranja: B
- Brzina centrifuge**: 400 - 1400 o/min
- Nivo buke centrifuge: 75 dB (A) re 1 pW
- Klasa emisije buke: B

Programi

- Posebni programi: Alergija Plus/Higijena Plus, Tamni veš, Ispiranje, Košulje/bluze, Mešano tiho/noćno pranje, Centrifugiranje/ispumpavanje, Brzo/mešano, Sport/fitnes, Ekstra kratak 15'/30', Osetljivo/svila, Vuna/ručno pranje

Funkcije

- SpeedPerfect: savršeno čisti veš uz uštedu do 65% vremena pranja
- TouchControl dugmad: Odgoda završetka programa, Start/pauza sa mogućnošću kasnijeg dodavanja veša, Temperatura, SpeedPerfect, Pretpranje, Broj obrataja/Bez ispiranja

Komfor / bezbednost

- Funkcija za dodavanje veša: omogućuje naknadno dodavanje veša tokom ciklusa pranja
- Zapremina bubnja: 55 l
- Aqua Protection - višestruka zaštita od izlivanja vode
- Veliki displej za prikaz temperature, brzine centrifuge, preostalog vremena, pretpodešavanja vremena završetka pranja do 24 h i preporučene količine veša
- Potpuno elektronsko upravljanje za sve programe
- 3D-AquaSpar-sistem
- ActiveWater Plus: za vrlo efikasnu potrošnju vode čak i kod malih opterećenja, zahvaljujući automatskoj detekciji težine
- EcoSilence Drive: tiho delovanje motora sa vrlo dugim životnim vekom
- AntiVibration Design: tiša i stabilnija mašina
- Sistem za otkrivanje pene
- Kontrola neuravnoteženosti bubnja
- Zvučni signal na kraju programa
- Zaključavanje opcija pred decom
- 30 cm široka vrata i ugao otvaranja 180 °
- Metalna kvaka na vratima
- Udobno zaključavanje

Tehničke informacije

- Mogućnost podugradnje
- Dimenzije (V x Š x D): 84.8 x 59.8 x 55 cm

*** Navedene vrednosti su zaokružene*
[1] Na skali energetskih klasa od A do G
[2] Potrošnja energije u kWh na 100 ciklusa (u programu Eco 40-60)
[3] Ponderisana potrošnja vode u litrima po ciklusu (u programu Eco 40-60)
[4] Trajanje programa Eco 40-60

Serija 4, Mašina za pranje veša, punjenje spreda, 7 kg, 1400 okr
WAN28162BY

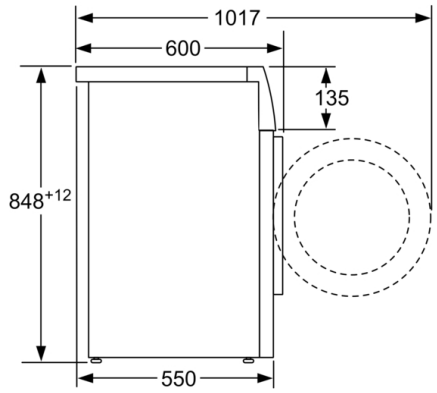

Mere u milimetrima

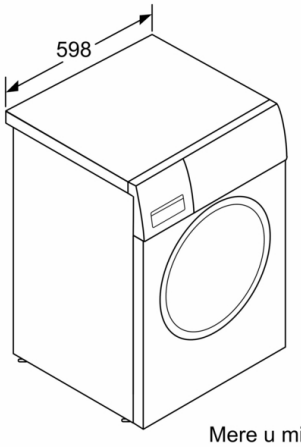

Mere u milimetrima

tehnoteka

https://tehnoteka.rs

Ovaj dokument je originalno proizveden i objavljen od strane proizvođača, brenda Bosch, i preuzet je sa njihove zvanične stranice. S obzirom na ovu činjenicu, Tehnoteka ističe da ne preuzima odgovornost za tačnost, celovitost ili pouzdanost informacija, podataka, mišljenja, saveta ili izjava sadržanih u ovom dokumentu.

Napominjemo da Tehnoteka nema ovlašćenje da izvrši bilo kakve izmene ili dopune na ovom dokumentu, stoga nismo odgovorni za eventualne greške, propuste ili netačnosti koje se mogu naći unutar njega. Tehnoteka ne odgovara za štetu nanesenu korisnicima pri upotrebi netačnih podataka. Ukoliko imate dodatna pitanja o proizvodu, ljubazno vas molimo da kontaktirate direktno proizvođača kako biste dobili sve detaljne informacije.

Za najnovije informacije o ceni, dostupnim akcijama i tehničkim karakteristikama proizvoda koji se pominje u ovom dokumentu, molimo posetite našu stranicu klikom na sledeći link:

https://tehnoteka.rs/p/bosch-masina-za-pranje-vesa-wan28162by-akcija-cena/