tehnoteka

https://tehnoteka.rs

Uputstvo za upotrebu

BEKO ostrvski aspirator HCI91845BXH



Tehnoteka je online destinacija za upoređivanje cena i karakteristika bele tehnike, potrošačke elektronike i IT uređaja kod trgovinskih lanaca i internet prodavnica u Srbiji. Naša stranica vam omogućava da istražite najnovije informacije, detaljne karakteristike i konkurentne cene proizvoda.

Posetite nas i uživajte u ekskluzivnom iskustvu pametne kupovine klikom na link:

https://tehnoteka.rs/p/beko-ostrvski-aspirator-hci91845bxh-akcija-cena/

Cooker hood

User Manual

Haube

Gebrauchsanleitung

Digestoře

Návod k použití

Afzuigkap

Gebruikershandleiding

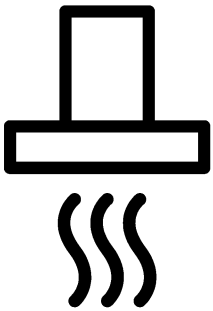

HCI91845BXH

EN / DE / CZ / NL

185.7302.04/R.AH/6.01.2020/2-1
7702389202

Please read this user manual first!

Dear Customer,
Thank you for purchasing this Beko product. We hope that you get the best results from your product which has been manufactured with high quality and state-of-the-art technology. Therefore, please read this entire user manual and all other accompanying documents carefully before using the product and keep it as a reference for future use. If you handover the product to someone else, give the user manual as well. Follow all warnings and information in the user manual.
Remember that this user manual is also applicable for several other models. Differences between models will be identified in the manual.

Explanation of symbols

Throughout this user manual the following symbols are used:


Important information or useful hints about usage.


Warning of hazardous situations with regard to life and property.


Warning of electric shock.


Warning of risk of fire.


Warning of hot surfaces.

Arçelik A.Ş.
Karaağaç caddesi No:2-6
34445 Sütlüce/Istanbul/TURKEY
Made in TURKEY

This product was manufactured using the latest technology in environmentally friendly conditions.

1 Important instructions and warnings for safety and environment 4

General safety 4
Electrical safety 5
Product safety 5
Intended use 7
Children's safety....7
Disposing of the old product....7
Package information 7

2 General information 8

Overview....8
Scope of delivery 9
Technical specifications 9

3 Installation 10

Installation 10
Future transportation.... 14

4 Operating the hood 15

Controller.... 16

5 Maintenance and care 19

General information.... 19
Replacing the lamp 20

6 Troubleshooting 21

1 Important instructions and warnings for safety and environment

This section contains safety instructions that will help protect from risk of personal injury or property damage. Failure to follow these instructions shall void any warranty.

General safety

- This appliance can be used by children aged from 8 years and above and persons with reduced physical, sensory or mental capabilities or lack of experience and knowledge if they have been given supervision or instruction concerning use of the appliance in a safe way and understand the hazards involved.
  Children shall not play with the appliance. Cleaning and user maintenance shall not be made by children without supervision.
- Risk of Toxicating! While the appliance is operating, air in the entire house is sucked. If adequate ventilation is not provided, waste and toxic gasses which are released as a result of burning will be drawn back into the house through chimney draught. Do not operate the appliance together with sources that may emit toxic gasses and create air draught (wood, gas, oil, and coal stoves, water heaters, kettles, etc.).
- Always have the authorized persons check the adequacy of ventilation and chimney draught in your building.
- The appliance is not intended for use by persons (including children) with reduced physical, sensory or mental capabilities, or lack of experience and knowledge, unless they have been given supervised or instruction concerning use of the appliance by a responsible person for their safely.
  Young children should be supervised to ensure that they do not play with the appliance.Cleaning and user maintenance procedures should not be performed by the children unless they are under supervision.
- Always have the installation and repair procedures performed by Authorised Service Agent. Manufacturer shall not be held responsible for damages arising from procedures carried out by unauthorised persons.
- Do not operate the appliance if it is defective or has any visible damage.

- Make sure that the appliance is switched off after every use.
- If the product is handed over to someone else for personal use or second-hand use purposes, the user manual, product labels and other relevant documents and parts should be also given.
- Appliance must be installed by a qualified person in accordance with the regulations in force. Otherwise, the warranty shall become void.

Electrical safety

- To get your product ready for use, firstly you must have installation place and electric wiring prepared. Later, you may call Authorised Service nearest to you.
- If it has a failure, the product should not be operated without being repaired by the Authorised Service Agent. There is the risk of electric shock!
- Never connect the hood before installation is completed.
- Never touch the plug with wet hands! Do not unplug by pulling from the cable; always hold by the plug to unplug.
- Product must be disconnected from the mains during installation, maintenance, cleaning and repair procedures.
- If the supply cord is damaged, it must be replaced by the manufacturer or its service agent or a similarly qualified person in order to avoid a hazard.
- Never connect power cable near to the hobs. If melted down, cable may lead to fire.
- Any work on electrical equipment and systems may only be carried out by authorised and qualified persons.
- In case of any damage, switch off the product and disconnect it from the mains. To do this, turn off the fuse at home.
- Make sure that fuse current is compatible with the product.
- Never wash down the product with water! There is the risk of electric shock!

Product safety

- The height between the lower surface of the hood and upper surface of the hob should not be less than 650 mm.
- Never touch the hood's lamp after they operated for a long time. Hot lamps may burn your hands.
- Never operate the product without oil filter. Never remove filters when the product is in use.
- Avoid big flames beneath the product. Otherwise, particles on oil filter may flame up and cause fire.
- Turn on the hobs after placing pans or pots on. Otherwise, rising

temperature may deform certain parts of your product.

- Turn off the hobs before taking away pans or pots.
- Avoid inflammable materials under the hood.
- Do not expose the product to open flames beneath it. It can cause oils accumulated in the filter to catch fire. Do not operate the product without filter.
- Never leave the cooker unattended when frying foods, the oil may flame up and boiled oil may cause fire. Thus, be careful about cloths and curtains.
- If the hood is not periodically and properly cleaned, this may cause burning risk on your hood.
- For refreshing the kitchen's air from cooking smells and steams, please turn on your hood for 15 minutes more after cooking or frying has ended.
- There shall be adequate ventilation of the room when the range hood is used at the same time as appliances burning gas or other fuels. (Not applicable to appliances that only discharge the air back into the room)
- In the environment where the hood is being used, the exhaust of fuel oil or gas devices such as room heater must be absolutely insulated or device must be hermetical type.
- If there is a fuel oil or gas device in the environment, the room must be ventilated sufficiently.
- When a non-electrically operated device is concurrently used in the environment together with the hood, the negative pressure in the room must be maximum 0.4 mbar to avoid the hood's returning other device's exhaust into the room.
- Never connect the hood to the chimneys used for heaters, waste gas or with rising flames. Observe authorities' regulations on the draining of output air.
- When connecting to the chimney, use 120-mm diameter pipes. Pipe connection must be as short as possible with fewer bends.
- Do not hang easily flammable and combustible materials on hood handles.
- Our company shall never be responsible for the problems arising from the use against the warnings above.
- There is a risk of fire if cleaning is not carried out in accordance with the instructions.
- Do not flambé under the range hood.

- Caution: Accessible parts may become hot when used with a cooking appliance.
- You are recommended to clean your filter once a month in normal use.

Intended use

This product is designed for domestic use. Commercial use is not admissible.

The manufacturer shall not be liable for any damage caused by improper use or handling.

Children's safety

- Keep children away from the product when it is operating and do not allow them to play with the product.
- Packaging materials are dangerous to children. Keep the packaging materials in a place where children cannot reach and sort and discard them in accordance with the waste disposal directives.
- Electrical products are dangerous to children. Keep children away from the product when it is operating and do not allow them to play with the product.

Disposing of the old product

Compliance with the WEEE Directive and Disposing of the Waste Product:



This product complies with EU WEEE Directive (2012/19/EU). This product bears a classification symbol for waste electrical and electronic equipment (WEEE).

This product has been manufactured with high quality parts and materials which can be reused and are suitable for recycling. Do not dispose of the waste product with normal domestic and other wastes at the end of its service life. Take it to the collection center for the recycling of electrical and electronic equipment. Please consult your local authorities to learn about these collection centers.

Compliance with RoHS Directive:

The product you have purchased complies with EU RoHS Directive (2011/65/EU). It does not contain harmful and prohibited materials specified in the Directive.

Package information

- Packaging materials of the product are manufactured from recyclable materials in accordance with our National Environment Regulations. Do not dispose of the packaging materials together with the domestic or other wastes. Take them to the packaging material collection points designated by the local authorities.

2 General information

Overview

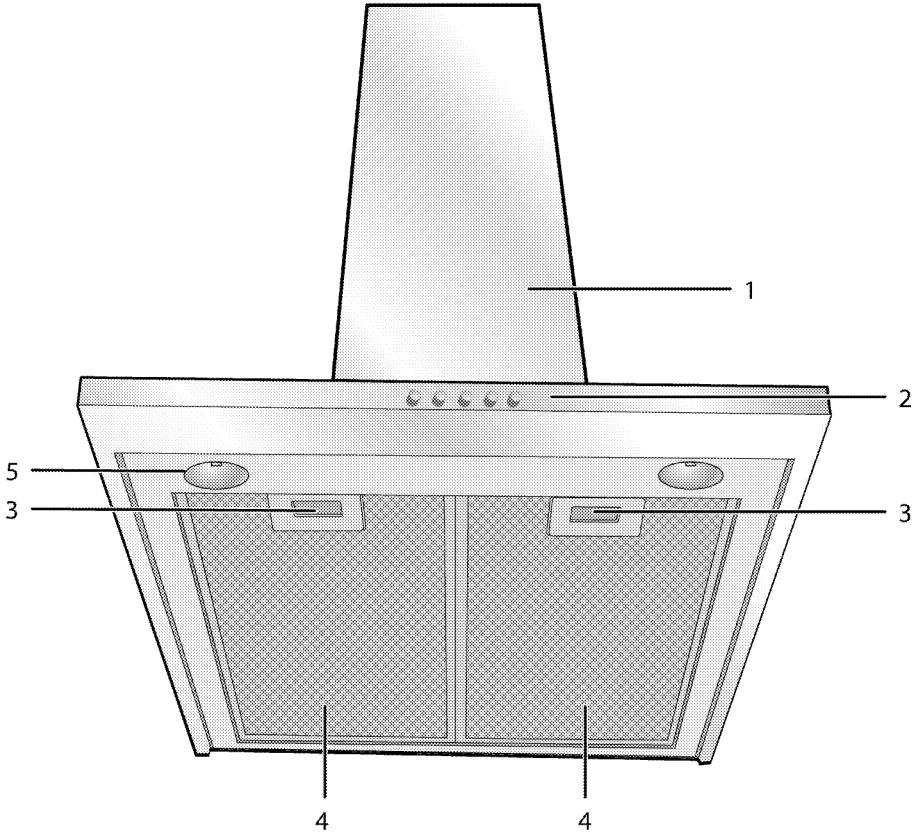

1 Hood body
2 Control panel
3 Aluminum filter lock
4 Aluminum filter
5 Lamp

Scope of delivery

Accessories supplied can vary depending on the appliance model. Not every accessory described in the user manual may exist on your appliance.

1. User manual
2. Wall connector

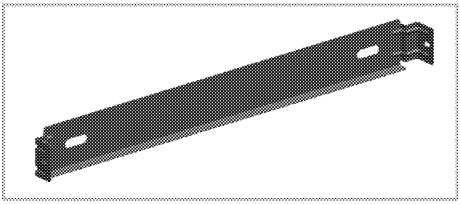

3. Air directing component

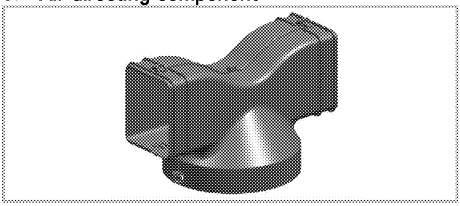

4. Chimney connection adapter

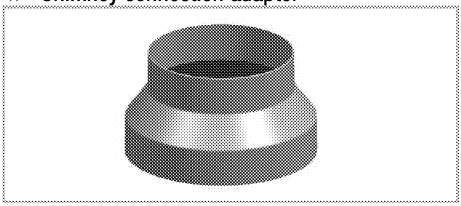

5. Valves to prevent reverse air flow

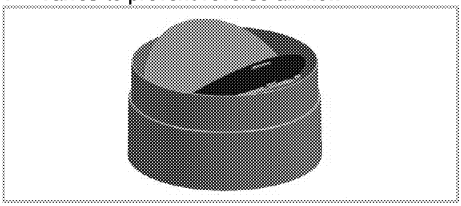

Technical specifications

External dimensions (height/width/depth)	min. 980 mm - max. 1200 mm/898 mm/610 mm
Voltage/frequency	220-240 V ; 50/60 Hz
Control	3 level + 1 Booster
Suction power	750 m^3/h
Total power consumption	max. 225 W
Air outlet pipe diameter	120-150 mm
LAMP	
Lamp type	Led
Lamp power consumption	2 W
Max. power of a potential replacement lamp	max.4 x 4 W.Led /max.4 x 28 W.Halogen
Voltage/frequency of lamp	170-200-230 V ; 50/60 Hz
Type of lamp cap	GU10
Diameter/length of lamp	50 mm /55 mm

Technical specifications may be changed without prior notice to improve the quality of the product.

Figures in this manual are schematic and may not exactly match the product.

Values stated on the markings of the product or in other printed documents supplied with the product are obtained under laboratory conditions as per relevant standards. Depending on operational and environmental conditions of the product, these values may vary.

3 Installation

Refer to the nearest Authorised Service Agent for installation of the product. Make sure that the electric installations are in place before calling the Authorised Service Agent to have the product ready for operation. If not, call a qualified electrician and fitter to have the required arrangements made.

Preparation of location and electrical installation for the product is under customer's responsibility.

DANGER:
The product must be installed in accordance with all local electrical regulations.

DANGER:
Prior to installation, visually check if the product has any defects on it.
If so, do not have it installed. Damaged products cause risks for your safety.

DANGER:
Warning: Failure to install the screws or fixing device in accordance with the instructions may result in electrical hazards.

Installation

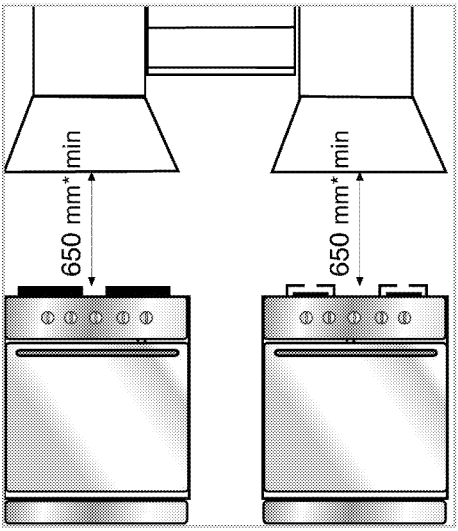

* min.

There should be a minimum clearance of 650 mm between the top surface of the hob and the bottom surface of the hood.

The air to be extracted via the hood should not be connected to a chimney that is used by other appliances that use gas or other fuels. (It does not apply to devices that only blow the air back into the room)
The regulations on air exhaust should be followed.

Electrical connection

Manufactured with 2-track power cable, this device must be connected to the mains by an electrical switch with at least 3mm clearance between bipolar contact leads. Have the electrical connections done by a qualified electrician.

- Install your appliance so that you can reach the power connection (plug, outlet) easily after installation.
- An earthed outlet must be installed on basis of the installation location of the chimney or hood.

Installing the hood

Measurements are in mm.

The following provides necessary information to prepare the location for hood installation.
The hood must be installed above the central axis of the cooking appliance. There should be a minimum clearance of 650 mm between the top surface of the hob and the bottom surface of the hood. Please apply the following steps for the hood's installation.
Before installation, determine the total height of the hood carrier assembly and mark the holes for installation on the ceiling.

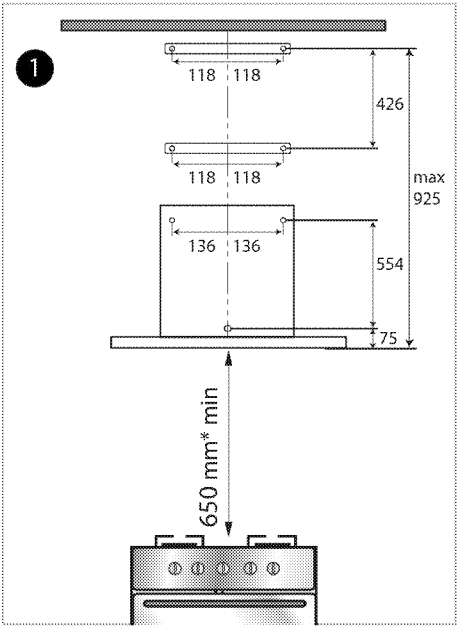

1. Center the cooking appliance and determine your central point on the ceiling. Mark the hole positions of the top assembly of the carrier components provided with the product onto the ceiling and drill the holes for the 4 screws supplied.

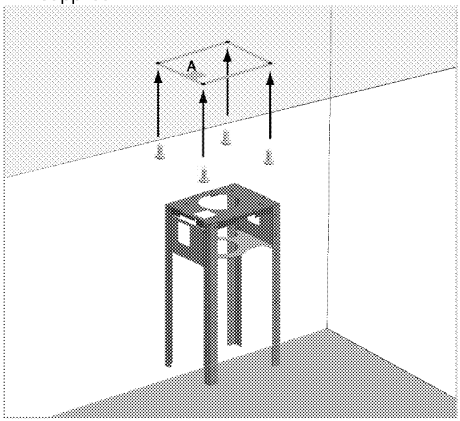

2. Mount the top assembly of the carrier components supplied with the product in a way that it fits these holes. When making electrical connection, an outlet must be installed in a way that it matches with section A indicated in the above figure. There is a gap in this section of the sheet.

3. For electronic models, fix the electronic mainboard into its housing with 4 screws as shown in the figure below.

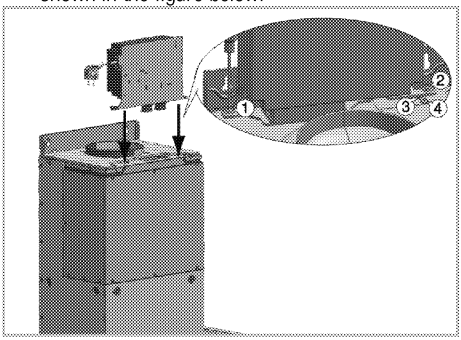

4. As shown in the figure below, place the cover (C) - that prevents reversed air flow- to the chimney outlet.

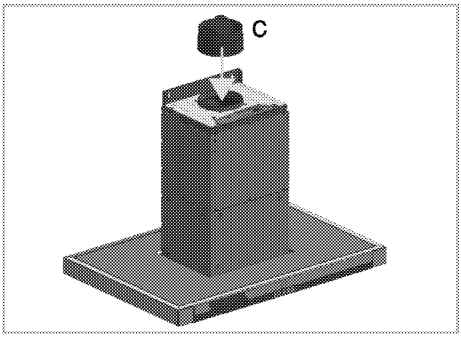

5. Place the chimney connection adapter (D) onto the cover part (C) that prevents reversed air flow.

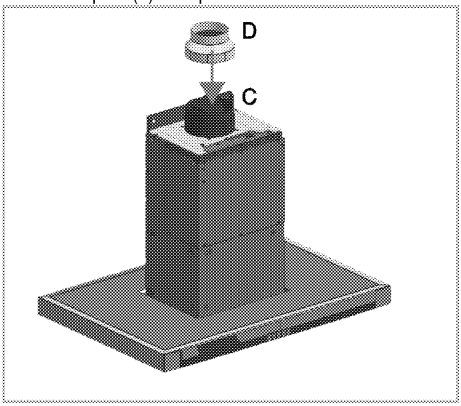

6. Using 8 screws, connect the hood connection body to the carrier connection component that has been attached to the ceiling upon adjusting the hood-hob distance, as shown in the figure.

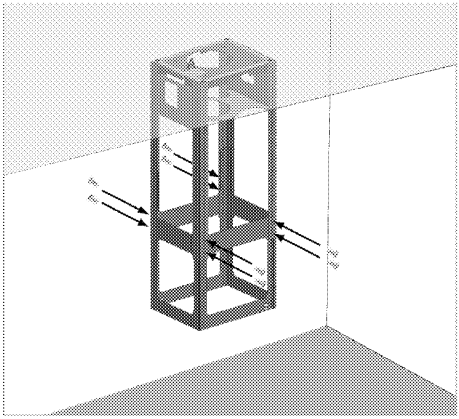

7. **For chimney connection usage:**

In chimney-connected position, absorbed air will go through oil filters to the outlet and then will reach to the chimney though connection pipes and finally expelled from the chimney.

Connect one end of the chimney connection pipe (E) to the chimney outlet by passing it through the main body that has been mounted to the ceiling (you can use tape to secure it).

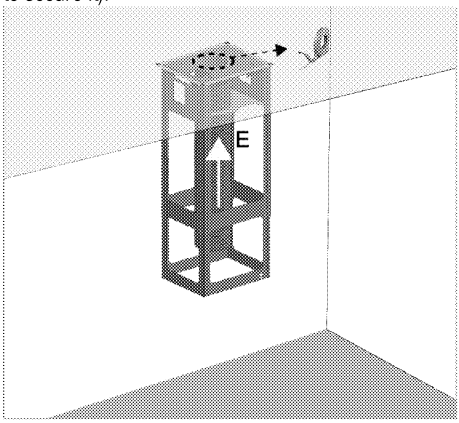

You should make sure that the chimney connection pipes used are made of fireproof plastic material. When using flexible connection pipe, it should be considered that sharp corners and sudden contractions will have a negative impact on air suction. The hood must never be connected to a chimney to which another device was already connected.

Connection pipe should not be larger than 120-150 mm; otherwise, proper chimney connection will be prevented.

8. **Internal circulation (Use with carbon filter)**

In the position of internal circulation, the air absorbed from the environment will go through aluminium filters and carbon filters, where the smell is eliminated, and pass through air directing component, it is finally sent back to the environment through the ventilation grills on the side of the chimney piece.

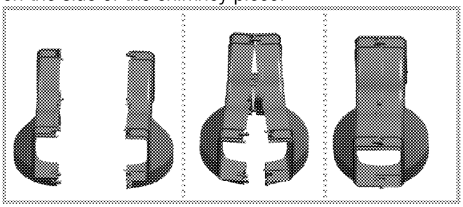

Assemble the air directing component, that is provided as two separate parts, as shown in the figure.

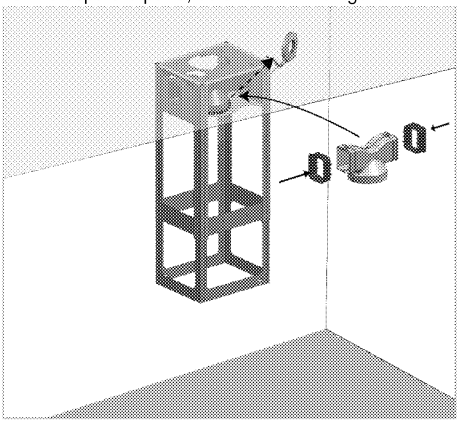

Fix the air directing component's extension parts onto the sides as shown in the figure above. Then place the air directing component into its housing that is found on the upper side of the connection body as shown in the figure. You can use tape on the end parts of the extension parts to secure.

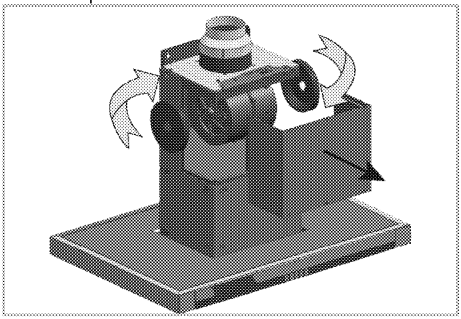

Remove the front cover plate on the hood body to attach the carbon filters. Place lug slots of carbon filters to the lugs on motor carrier as shown in the above figure and turn counter-clockwise to fix in place.

Apply the same procedure for the motor carrier on the other side. Fix the front cover plate into its place again using the screws.

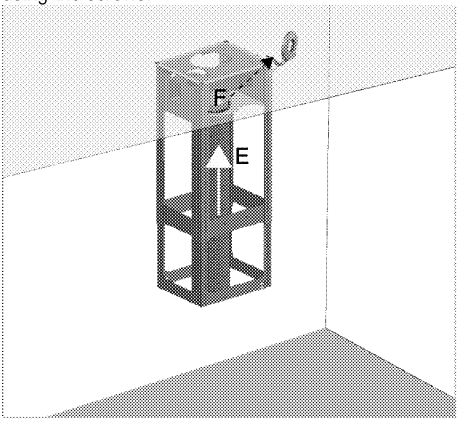

Connect one end of the chimney connection pipe (E) to the air directing component's outlet (F) by passing it through the main body that has been mounted to the ceiling (you can use tape to secure it).
You should make sure that the chimney connection pipes used are made of fireproof plastic material.
When using flexible connection pipe, it should be considered that sharp corners and sudden contractions will have a negative impact on air suction.
The hood must never be connected to a chimney to which another device was already connected.

Connection pipe should not be larger than 120-150 mm; otherwise, proper chimney connection will be prevented.

the steam is expelled
Failure to clean and service oil filters periodically and failure to replace carbon filters at the end of service life (approximately 4 months) may have the risk of causing fire.

9. **Installation of chimney**

Pass the upper chimney casing (G) through the connection body and fix it using two screws as shown in the figure.

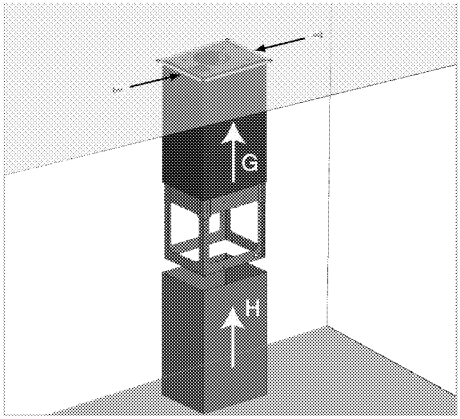

Pass the lower chimney casing (H) through the connection body and attach it onto the upper chimney casing. Attach a screw to one of the holes on the main body as shown in the figure (do not tighten it too much) to prevent the lower chimney casing from falling.

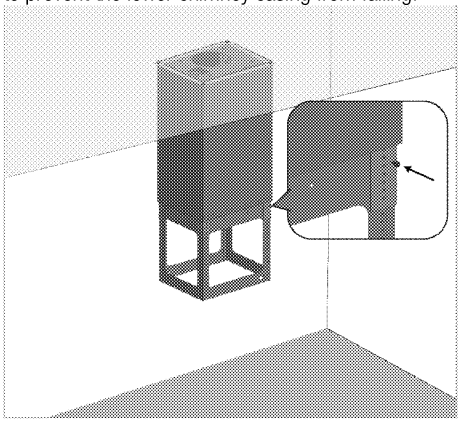

10. Pass the upper body of the hood through the main body that has been mounted. While the hood is in this position, attach the air outlet pipe (E) to the chimney connection adapter (D).

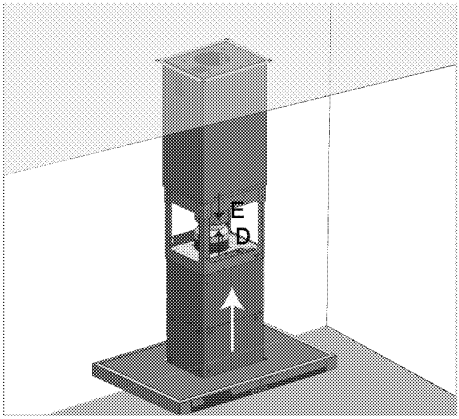

11. Using 4 screws, fix it to the main body as shown in the figure. Remove the screw that secures the lower chimney and take down the lower chimney as shown.

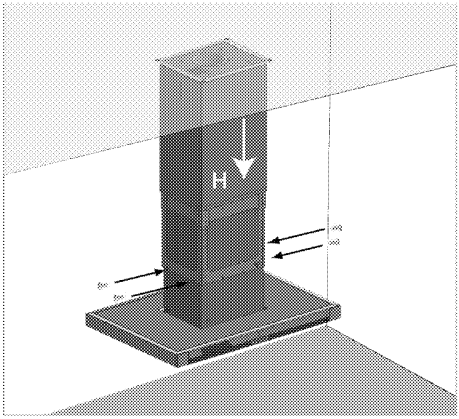

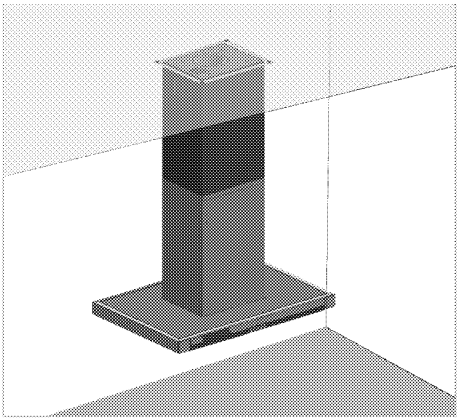

You may use the hood in two ways:

1-Chimney-connected use

The steam is expelled via chimney pipe which is secured to the connection ring on the hood. Diameter of chimney pipe should be equal to connection ring. To allow the air easily going out of the room in horizontal arrangements, the pipe should be slightly tilted upwards (approximately 10°).

If the carbon filter is installed on your hood, remove it when using the hood with the chimney.

2- Use with no chimney connection

Air is filtered through carbon filter and returned to the room. Carbon filter is used when there is no chimney in the house or when it is impossible to install a chimney pipe.

- Install the carbon filter as described in the installation section.

Future transportation

- Keep the product's original carton and transport the product in it. Follow the instructions on the carton. If you do not have the original carton, pack the product in bubble wrap or thick cardboard and tape it securely.

Do not place any objects onto the product and move it in upright position.

Check the general appearance of your product for any damages that might have occurred during transportation.

4 Operating the hood

Hood is equipped with a motor with various speed settings.
For a better performance, we advise you to use low speeds in normal conditions, and high speeds when smell and vapors are intensified.

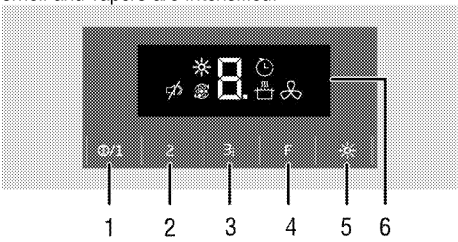

1 On/off button / Speed1
2 Speed2
3 Speed3 / Booster
4 Function key
5 Lamp key
6 Display

Auto off symbol
Booster symbol
Filter full warning symbol
Air filter mode symbol
Quiet mode symbol
Lamp symbol

Operating the hood

1. To turn on the hood, touch the on/off key.
2. To change the speed, touch Speed2 and Speed 3 keys.

» Speed level of the hood shall be displayed.

If you do not touch any key while the product is operating, the lamp and the levels work up to 6 hours.

Auto off mode

1. Touch the function key when the appliance is operated at a certain speed. Auto off mode will be activated and symbol is displayed.
2. Appliance shall be turned off automatically after operating for 20 minutes at the set level.
3. Touch the function key to disable the auto-off mode.
4. The auto-off mode cannot be cancelled by touching the lamp and speed level keys.

Activating intense ventilation mode (Booster)

Touch the speed3 key for more than two seconds. Intense ventilation mode will be activated and P and symbol shall be displayed, and the appliance will be active for maximum 10 minutes. After 10 minutes, it will continue to operate in Speed 3 position.
During intense ventilation, if any of the speed keys is touched then the operation will continue in that speed level.

Turning off the hood

1. Touch the off key for 2 seconds while your hood is operating at a certain speed.

Operating the lamp

1. Touch the lamp key to turn on the lamp.

Lamp illuminates and symbol is displayed.

Turning off the lamp

1. To turn off the lamp, press the lamp switch with short intervals until symbol disappears.

Lamp is turned off and the symbol on the display disappears.

Off key does not turn off the lamp, it only stops operation of the hood.

Changing the lamp light level

You can set the lamp to 3 levels.

1. Press the lamp button and then it will turn on and 1st level is selected. Press the lamp button to increase the lighting level. Each press will increase the level by 1. After the last level, the lamp will turn off.

Air filter mode

1. Touch the function key when the appliance is not operated at any speed.

» Air filter mode will be activated and C and symbol is displayed.

2. Air filter mode will operate for 10 minutes at speed 1 level and then stops for 50 minutes within 1 hour. If the air filter mod will not turned off, it will continue to operate for 10 minutes and stops 50 minutes for each each hour during 24 hours.

You can utilize air filter mode to remove odor found in-house in long term using low speed.

Turning off the air filter mode

1. Turn off the air filtering mode by touching any speed key or touching the off key while the air filtering mode is active.

While the air filter mode is active, when you turn on and off the appliance at any speed level, air filter mode shall not be remembered.

While the air filter mode is active, the program will be canceled if there is a blackout.

Filter full warning

After every 100 hours operation, F symbol and the set level flashes in turn on the display. Also, symbol appears on display. Clean your filter. Filter full warning will not reset automatically after cleaning.
Filter full warning may be reset by pressing function and speed3 buttons for 3 seconds simultaneously.

When the hood gave filter full warning, the warning will not be reset if there is a blackout.

Quiet mode

You may prevent key clicks from the hood by activating the quiet mode. Touch the function key until symbol is displayed to switch to quiet mode. Touch the function key until symbol is disappeared from the display to cancel the quiet mode.

Controller

You may also control your appliance with the remote controller.
The dot sign on the display flashes twice for each operation of the controller keys when the hood is operated with the controller



On/off button
Increase speed button
Decrease speed button
Air filter mode button
Auto off button
Booster button
Filter full warning off button
Quiet mode button
Quiet mode cancel button
Lamp button
Lamp lighting level increase button
Lamp lighting level decrease button

Operating the hood with the controller

1. To turn on the hood, touch the on/off key on the controller.

» Hood starts to operate at speed1.
2. Press Speed increase and/or Speed decrease buttons to change the speed level.

» Speed level of the hood shall be displayed.

Never press on two buttons at the same time.

If you do not touch any key while the product is operating, the lamp and the levels work up to 6 hours.

Turning off the hood with the controller

1. Press on the on/off key on the controller when the hood is operating in a certain speed.

Turning the auto off mode on with the controller

1. Press the button on the controller while the appliance is operated at a certain speed. Auto off mode will be activated and symbol is displayed.
2. Appliance shall be turned off automatically after operating for 20 minutes at the set level.

Activating intense ventilation mode (Booster) with the controller

Press the button on the controller while the appliance is operated at any speed level. Intense ventilation mode will be activated and P and symbol shall be displayed, and the appliance will be active for maximum 10 minutes. After 10 minutes, it will continue to operate in Speed 3 position.
Press speed increase or decrease buttons to quit the intense ventilation mode. Operation will continue in the selected speed level.

Operating the lamp with the controller

1. Press on the button to operate the lamp.

» Lamp illuminates and symbol is displayed (In models with lamp symbol on the screen).

Turning off the lamp with the controller

1. Press on the lamp again to turn off the lamp.

» Lamp is turned off and the symbol on the display disappears (In models with lamp symbol on the screen).

Changing the lamp light level via the controller

You can set the lamp to 3 levels.

1. Pressing + switch will increase the lighting level.
2. Pressing - switch will decrease the lighting level.

You may turn the lamp on and off while hood is turned off.

On/Off button does not turn off the lamp, it only stops operation of the hood.

Turning the air filtering mode on with the controller

1. When the appliance is not operated, press button without pressing on/off button on the controller.

» Air filter mode will be activated and C and symbol is displayed.

2. Air filter mode will operate for 10 minutes at speed 1 level and then stops for 50 minutes within 1 hour. If the air filter mod will not turned off, it will continue to operate for 10 minutes and stops 50 minutes for each each hour during 24 hours.

You can utilize air filter mode to remove odor found in-house in long term using low speed.

Turning the air filtering mode off with the controller

1. Turn off the air filtering mode by pressing speed increase, on/off key or key while the air filtering mode is active.

While the air filter mode is active, when you turn on and off the appliance at any speed level, air filter mode shall not be remembered.

While the air filter mode is active, the program will be canceled if there is a blackout.

Turning off the filter full warning with the controller

After every 100 hours operation, F symbol and the set level flashes in turn on the display. Also, symbol appears on display. Clean your filter. Filter full warning will not reset automatically after cleaning.

Press the button on the control to turn off the filter full warning.

When the hood gave filter full warning, the warning will not be reset if there is a blackout.

Activating the quiet mode with controller

You may prevent key clicks from the hood by activating the quiet mode. Press the button on the controller

to switch to quiet mode. Symbol appears on display. Press button to activate key clicks by canceling the quiet mode. symbol disappears.

Replacing the battery of the controller

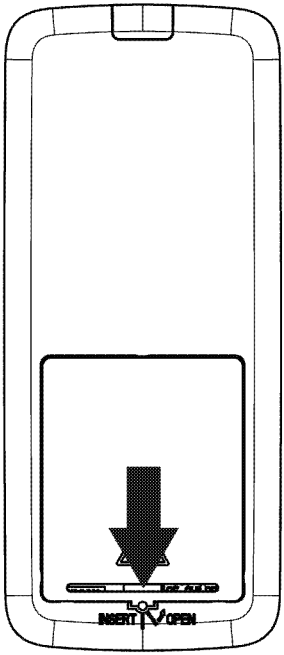

1. Remove the cover from the point indicated with arrow and open the battery compartment.
2. Place the CR2016 type battery.
3. Close the cover of battery compartment.

Batteries may be dead if your appliance does not react completely to the commands given by the controller. Discharged batteries shall never be kept in battery compartment.

Manufacturer shall not be held responsible for damages caused by used batteries.

Note on the environment

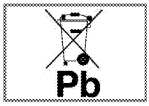

This symbol, available on the battery or on the product package, indicates that the battery delivered with this product shall not be considered as universal waste. This symbol may be used with a chemical symbol on some batteries. HG chemical symbol is added if the amount of mercury in the batteries is higher than 0.0005%; and Pb chemical symbol is added if the amount of lead in the batteries is higher than 0.004%. Including the ones without heavy metals, batteries shall not be disposed with household waste. Please dispose of used batteries in an environmentally friendly manner. Learn the regulations in your local area.

5 Maintenance and care

General information

Service life of the product will extend and frequent problems will decrease if the product is cleaned at regular intervals.

DANGER:
Disconnect the product from mains supply before starting maintenance and cleaning works.
There is the risk of electric shock!

- Clean the product thoroughly after each use. In this way it will be possible to remove cooking residues more easily, thus avoiding these from burning the next time the appliance is used.
- No special cleaning agents are required for cleaning the product. Use warm water with washing liquid, a soft cloth or sponge to clean the product and wipe it with a dry cloth.
- Do not use cleaning agents that contain acid or chloride to clean the stainless or inox surfaces and the handle. Use a soft cloth with a liquid detergent (not abrasive) to wipe those parts clean, paying attention to sweep in one direction.

The surface might get damaged by some detergents or cleaning materials.
Do not use aggressive detergents, cleaning powders/creams or any sharp objects during cleaning.

Do not use steam cleaners for cleaning.

Aluminum filter

This filter captures oil particles in the air. **You are recommended to clean your filter once a month in normal use.** Please firstly remove aluminum filters for this process. Wash the filters in liquid-detergent water and install them after drying. Aluminum filters might change colour in time due to washing. This is normal and you don't need to replace the filter.

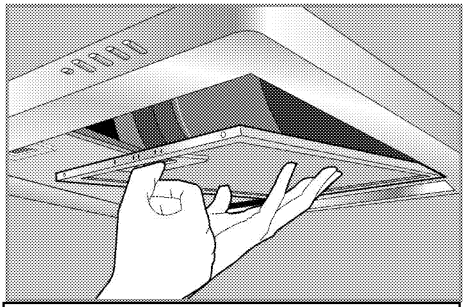

You can also wash aluminum filters in dishwasher.

Removing aluminum filters

1. Push aluminum filter lock forward.
2. Slightly lower the filter and pull forth. Otherwise, you may bend the filter.
3. After washing, reverse the steps above to re-install the aluminum filter.

Carbon filter (Use without chimney)

Carbon filter should never be washed.

It should be replaced once every 4 months in normal use. You may obtain carbon filters from the Authorised Service.

Replacing the lamp

DANGER:
Before replacing the lamp, make sure that the product is disconnected from mains in order to avoid the risk of an electrical shock. If hot, let the lamp cool down.
Hot surfaces may cause burns!

For the specifications of the lamp, see *Technical specifications, page 9*. Oven lamps can be obtained from Authorised Service Agents.

Position of lamp might vary from the figure.

The lamp used in this appliance is not suitable for household room illumination. The intended purpose of this lamp is to assist the user to see foodstuffs.

WARNING



Use only with self-shielded tungsten halogen lamps or self-shielded metal halide lamps.

1. Remove the lamp pressing it towards its seat in clockwise direction (1) and then remove turning it in counterclockwise direction (2).

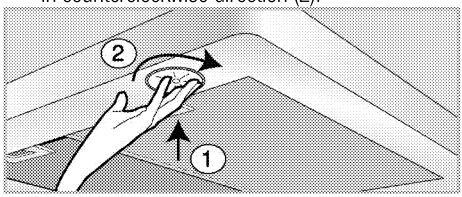

2. Insert the new lamp turning it in clockwise direction.
3. A “click” will be heard when the lamp is secured in its place.

6 Troubleshooting

Product does not operate.

- The mains fuse is defective or has tripped. >>> *Check fuses in the fuse box. If necessary, replace or reset them.*
- Product is not plugged into the socket. >>> *Check the plug connection.*
- Speed button might not be set. >>> *Press the required speed button.*
- Power is cut. >>> *Check if there is power. Check the fuses in the fuse box. If necessary, replace or reset the fuses.*

Hood light does not work.

- Hood lamp is defective. >>> *Replace the hood lamp.*
- Power is cut. >>> *Check if there is power. Check the fuses in the fuse box. If necessary, replace or reset the fuses.*



Consult the Authorised Service Agent or the dealer where you have purchased the product if you cannot remedy the trouble although you have implemented the instructions in this section. Never attempt to repair a defective product yourself.

Haube

Gebrauchsanleitung

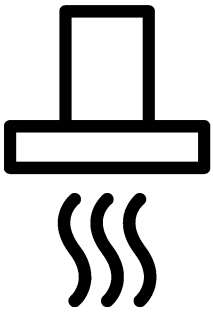

DE

Bitte zuerst diese Bedienungsanleitung lesen!

Sehr geehrte Kundin, sehr geehrter Kunde,
vielen Dank für den Kauf eines Beko-Produktes. Wir hoffen, dass dieses Produkt, das mit hochwertiger und hochmoderner Technologie hergestellt wurde, beste Ergebnisse erzielt. Daher bitte die gesamte Bedienungsanleitung und alle beiliegenden Dokumente aufmerksam durchlesen und zum zukünftigen Nachschlagen aufbewahren. Bei Weitergabe des Produktes auch die Bedienungsanleitung mit aushändigen. Alle Warnungen und Informationen in der Bedienungsanleitung einhalten.
Bitte beachten, dass diese Bedienungsanleitung für unterschiedliche Modelle geschrieben wurde. Unterschiede zwischen den verschiedenen Modellen werden natürlich in der Anleitung erwähnt.

Die Symbole
In dieser Anleitung verwenden wir folgende Symbole:


Wichtige Informationen oder nützliche Tipps zum Gebrauch.


Warnung vor gefährlichen Situationen, in denen es zu Verletzungen oder Sachschäden kommen kann.


Warnung vor Stromschlägen.


Warnung vor Brandgefahr.


Warnung vor heißen Flächen.

Arçelik A.Ş.
Karaağaç caddesi No:2-6
34445 Sütlüce/Istanbul/TURKEY
Made in TURKEY

CE

1 Wichtige Sicherheits- und Umwelthinweise 4

Sicherheit, allgemein....4
Elektrische Sicherheit....5
Gerätesicherheit....6
Bestimmungsgemäße Verwendung....7
Sicherheit von Kindern....7
Altgeräte entsorgen....8
Verpackungsmaterialien entsorgen....8

2 Allgemeine Informationen 9

Übersicht....9
Lieferumfang....10
Technische Daten....10

3 Installation 11

Installation....11
Transport....16

4 So bedienen Sie die Haube 17

Fernbedienung....18

5 Reinigung und Wartung 21

Allgemeine Hinweise....21
Beleuchtung auswechseln....22

6 Problemlösung 23

1 Wichtige Sicherheits- und Umwelthinweise

Dieser Abschnitt enthält Hinweise, die für die Sicherheit des Benutzers und anderer Personen unerlässlich sind. Diese Hinweise müssen beachtet werden, damit es nicht zu Verletzungen oder Sachschäden kommt.
Bei Nichteinhaltung dieser Anweisungen erlöschen sämtliche Garantieansprüche.

Sicherheit, allgemein

- Dieses Gerät darf von Kindern (ab acht Jahren) oder Personen bedient werden, die unter körperlichen, sensorischen oder geistigen Einschränkungen leiden oder denen es an der nötigen Erfahrung und Wissen im Umgang mit solchen Geräten mangelt, wenn solche Personen beaufsichtigt werden und, zuvor gründlich mit der sicheren Bedienung des Gerätes vertraut gemacht wurden und sich der damit verbundenen Gefahren voll und ganz bewusst sind.
  Kinder dürfen nicht mit dem Gerät spielen. Reinigungs- und Wartungsarbeiten dürfen von Kindern nicht ohne Aufsicht eines Erwachsenen durchgeführt werden.
- Vergiftungsgefahr! Während das Gerät in Betrieb ist, wird die Luft im gesamten Haus angesogen. Falls keine angemessene Belüftung gewährleistet ist, werden durch Verbrennung freigesetzte Abluft und giftige Gase über den Abzug in das Haus zurückgesogen. Verwenden Sie das Gerät nicht gemeinsam mit Quellen, die giftige Gase ausstoßen und einen Luftzug schaffen können (Holz-, Gas-, Öl- und Kohleöfen, Warmwasserbereiter, Boiler, Kessel etc.).
- Lassen Sie die angemessene Belüftung und den Abzug in Ihrem Gebäude ausschließlich von qualifizierten Personen prüfen.
- Dieses Gerät darf nicht von Personen (einschließlich Kindern) mit eingeschränkten physischen, sensorischen oder geistigen Fähigkeiten bedient werden. Dies gilt auch für in Bezug auf das Gerät unerfahrene Personen, sofern diese .
  KKleine Kinder sollten beaufsichtigt werden, um sicherzustellen, dass sie nicht mit dem Gerät spielen. Reinigung und Wartungsverfahren sollten nicht von den Kindern durchgeführt werden, es sei denn, sie befinden sich unter Aufsicht.

- Installation und Reparaturen müssen grundsätzlich vom autorisierten Kundendienst ausgeführt werden. Der Hersteller haftet nicht für Schäden, die durch Aktivitäten nicht autorisierter Dritter entstehen.
- Nutzen Sie das Gerät nicht, falls es nicht ordnungsgemäß funktioniert oder sichtbare Beschädigungen aufweist.
- Vergessen Sie nicht, das Gerät nach jedem Gebrauch abzuschalten.
- Falls das Produkt an jemand anderen zur persönlichen oder Secondhand-Benutzung übergeben wird, sollten Bedienungsanleitung, Produktetiketten und andere relevante Dokumente und Teile ebenfalls übergeben werden.
- Das Gerät muss von einer Fachkraft gemäß gültigen Bestimmungen installiert werden. Andernfalls erlischt die Garantie.

Elektrische Sicherheit

- Zur Inbetriebnahme Ihres Produktes müssen Sie zunächst Installationsort und elektrischen Anschluss vorbereiten. Anschließend können Sie den autorisierten Kundendienst in Ihrer Nähe anrufen.
- Falls das Produkt einen Fehler aufweist, sollte es bis zur Reparatur durch einen autorisierten Kundendienstmitarbeiter nicht in Betrieb genommen werden. Es besteht Stromschlaggefahr!
- Schließen Sie die Dunstabzugshaube nicht vor Abschluss der Installation an.
- Berühren Sie den Stecker niemals mit feuchten oder gar nassen Händen! Trennen Sie das Gerät nicht durch Ziehen am Kabel; greifen Sie immer am Stecker selbst.
- Bei Installation, Wartung, Reinigung und Reparatur muss das Gerät stets vollständig von der Stromversorgung getrennt sein.
- Falls das Netzkabel beschädigt wird, muss es unverzüglich durch den Hersteller, seinen Kundendienst oder durch eine ähnlich qualifizierte Fachkraft instandgesetzt werden, damit es nicht zu Gefährdungen kommt.
- Schließen Sie das Netzkabel niemals in der Nähe von Kochfeldern an. Falls das Kabel schmilzt, kann dies zu einem Brand führen.
- Arbeiten an Elektrogeräten und -anlagen dürfen nur von autorisierten Elektrofachkräften durchgeführt werden.

- Schalten Sie das Gerät bei Schäden aus, unterbrechen Sie die Stromversorgung. Schalten Sie dazu die Sicherung im Haus ab.
- Achten Sie darauf, dass die entsprechende Sicherung passend für das Gerät dimensioniert ist.
- Waschen Sie das Gerät niemals mit Wasser oder anderen Flüssigkeiten ab! Es besteht Stromschlaggefahr!

Gerätesicherheit

- Der Abstand zwischen der Unterseite der Haube und der Oberseite des Herds sollte mindestens 650 mm betragen.
- Berühren Sie das Leuchtmittel der Dunstabzugshaube niemals, nachdem es längere Zeit in Betrieb war. Heiße Lampen können Verbrennungen der Hände verursachen.
- Nehmen Sie das Gerät niemals ohne Ölfilter in Betrieb. Entfernen Sie die Filter niemals, während das Gerät in Betrieb ist.
- Vermeiden Sie hohe Flammen unter dem Gerät. Andernfalls können sich Partikel am Ölfilter entzünden und einen Brand verursachen.
- Schalten Sie Kochfelder erst ein, nachdem Sie Kochgeschirr darauf gestellt haben. Andernfalls kann die entstehende Hitze bestimmte Teile Ihres Gerätes verformen.
- Schalten Sie Kochfelder aus, bevor Sie das Kochgeschirr herunternehmen.
- Vermeiden Sie brennbare Materialien unter der Abzugshaube.
- Setzen Sie das Produkt keinen darunter befindlichen offenen Flammen aus. Andernfalls kann das im Filter angesammelte Öl Feuer fangen. Nehmen Sie das Gerät nicht ohne Filter in Betrieb.
- Lassen Sie das Kochgerät beim Braten niemals unbeaufsichtigt; das Öl könnte sich entflammen, erhitztes Öl kann Feuer fangen. Achten Sie entsprechend auf Kleidung und Vorhänge.
- Falls die Abzugshaube nicht regelmäßig und gründlich gereinigt wird, erhöht sich die Brandgefahr.
- Wenn Sie die Küchenluft von Gerüchen und Wrasen befreien möchten, lassen Sie Ihre Abzugshaube bitte 15 Minuten nach Beendigung des Kochens oder Bratens weiter arbeiten.
- Es sollte für ausreichend Belüftung des Raumes gesorgt werden, wenn die Dunstabzugshaube gleichzeitig mit Verbrennungseinrichtungen von Gas oder anderen

Brennstoffen verwendet wird. (Gilt nicht für Geräte, die die Luft nur zurück in den Raum entweichen lassen)

- In der Einsatzumgebung der Abzugshaube muss der Ausstoß von Heizöl- oder Gasgeräten, wie bspw. Raumheizungen, vollständig isoliert sein, sofern es sich nicht ohnehin um ein hermetisches Gerät handelt.
- Falls sich ein Heizöl- oder Gasgerät in der Umgebung befindet, muss der Raum ausreichend gelüftet werden.
- Wenn ein nicht elektrisch betriebenes Gerät gemeinsam mit der Dunstabzugshaube am Einsatzort verwendet wird, darf der Unterdruck im Raum maximal 0,4 mbar betragen, damit die Abzugshaube die Abluft des anderen Gerätes nicht in den Raum zurückleitet.
- Verbinden Sie die Abzugshaube niemals mit Abzügen, die für Heizungen, Abgase oder Stichflammen verwendet werden. Halten Sie die örtlichen Richtlinien zum Abziehen von Abluft ein.
- Verwenden Sie bei der Verbindung mit dem Abzug Rohre mit einem Durchmesser von 120 mm. Der Rohranschluss muss so kurz wie möglich sein und möglichst wenige Biegungen aufweisen.
- Hängen Sie keine leicht entflammbaren und brennbaren Materialien an die Griffe der Abzugshaube.
- Unser Unternehmen haftet keinesfalls für Probleme, die aus einer Nutzung entgegen der obigen Warnungen hervorgehen.
- Es besteht Brandgefahr, wenn die Reinigung nicht gemäß den Anweisungen durchgeführt wird.
- Flambieren Sie nicht unter der Dunstabzugshaube.
- Vorsicht: Zugängliche Teile können bei Verwendung mit Kochgeräten heiß werden.
- Es wird empfohlen, den Filter bei normalem Gebrauch einmal pro Monat zu reinigen.

Bestimmungsgemäße Verwendung

Dieses Gerät wurde für den reinen Hausgebrauch entwickelt. Eine gewerbliche Nutzung ist nicht zulässig.
Für Schäden, die durch unsachgemäßen Gebrauch oder falsche Bedienung verursacht werden, haftet der Hersteller nicht.

Sicherheit von Kindern

- Halten Sie Kinder im Betrieb vom Produkt fern, lassen Sie sie nicht mit dem Produkt spielen.
- Verpackungsmaterialien können für Kinder gefährlich werden.

Bewahren Sie Verpackungsmaterial an einem für Kinder unzugänglichen Ort auf. Entsorgen Sie Verpackungsmaterial gemäß Ihren örtlichen Entsorgungsvorschriften.

- Elektrogeräte können grundsätzlich eine Gefahr für Kinder darstellen. Halten Sie Kinder im Betrieb vom Produkt fern, lassen Sie sie nicht mit dem Produkt spielen.

Altgeräte entsorgen

Erfüllung von WEEE-Vorgaben zur Entsorgung von Altgeräten:



Dieses Produkt erfüllt die Vorgaben der EU-WEEE-Direktive (2012/19/EU). Das Produkt wurde mit einem Klassifizierungssymbol für elektrische und elektronische Altgeräte (WEEE) gekennzeichnet. Dieses Gerät wurde aus hochwertigen Materialien hergestellt, die wiederverwendet und recycelt werden können. Entsorgen Sie das Gerät am Ende seiner Einsatzzeit nicht mit dem regulären Hausmüll; geben Sie es stattdessen bei einer Sammelstelle zur Wiederverwertung von elektrischen und elektronischen Altgeräten ab. Ihre Stadtverwaltung informiert Sie gerne über geeignete Sammelstellen in Ihrer Nähe.

Einhaltung von RoHS-Vorgaben:

Das von Ihnen erworbene Produkt erfüllt die Vorgaben der EU-RoHS Direktive (2011/65/EU). Es enthält keine in der Direktive angegebenen gefährlichen und unzulässigen Materialien.

Verpackungsmaterialien entsorgen

- Die Verpackung des Gerätes besteht aus wiederverwertbaren Materialien. Entsorgen Sie diese vorschriftsgemäß und entsprechend sortiert. Entsorgen Sie solche Materialien nicht mit dem normalen Hausmüll.

2 Allgemeine Informationen

Übersicht

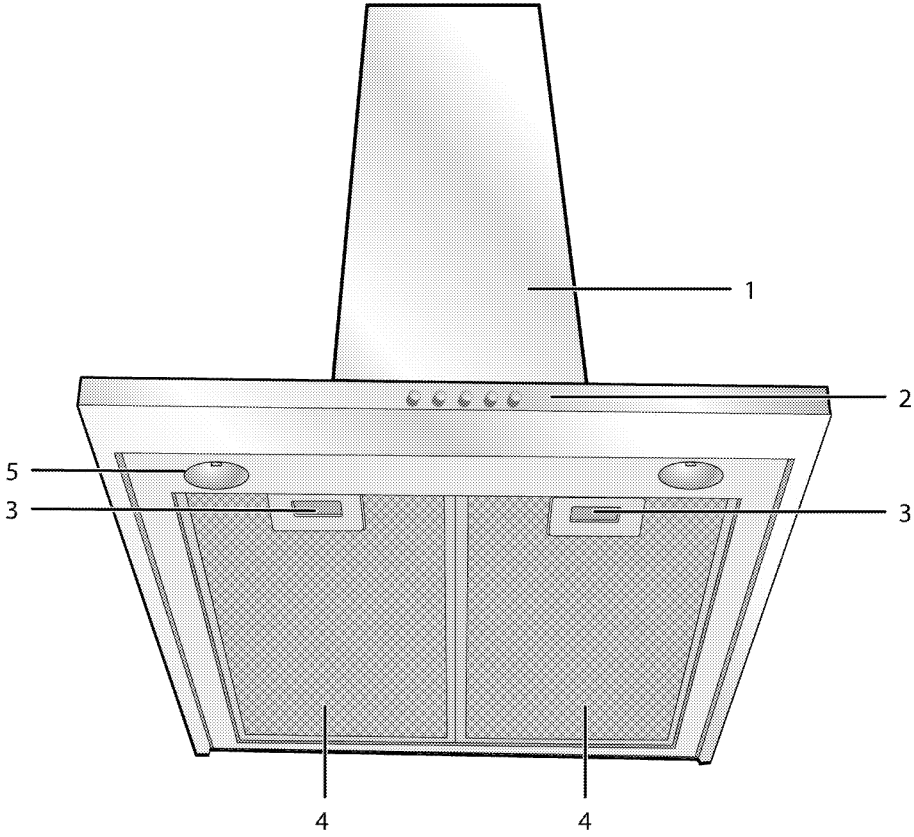

1 Haube
2 Bedienfeld
3 Aluminiumfiltersperre
4 Aluminiumfilter
5 Leuchte

Lieferumfang

Je nach Modell wird eventuell unterschiedliches Zubehör mitgeliefert. Daher kann es vorkommen, dass nicht sämtliches in der Anleitung erwähntes Zubehör mit Ihrem Gerät geliefert wird.

1. **Bedienungsanleitung**
2. **Wandanschluss**

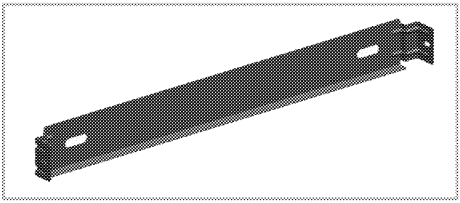

3. **Luftführungskomponente**

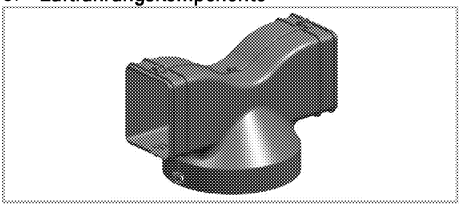

4. **Abzugsverbindungsadapter**

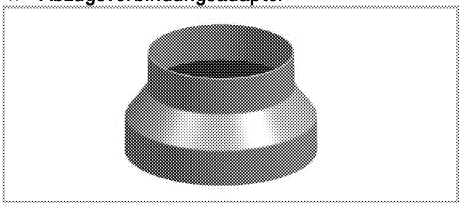

5. **Ventile zur Verhinderung eines Rückstroms**

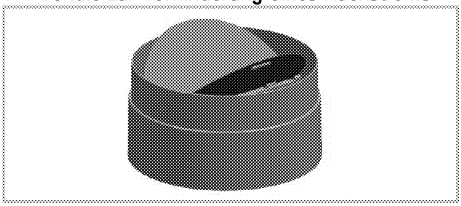

Technische Daten

Einbaumaße (Höhe/Breite/Tiefe)	min. 980 mm - max. 1200 mm/898 mm/610 mm
Spannung/Frequenz	220-240 V ; 50/60 Hz
Bedienung	3 Ebene + 1 Booster
Saugleistung	750 m^3/h
Leistungsaufnahme gesamt	max. 225 W
Durchmesser Abluftrohr	120-150 mm
BELEUCHTUNG	
Lampentyp	LED
Leistungsaufnahme Beleuchtung	2 W
Max. Leistung einer möglichen Ersatzlampe	max.4 x 4 W.LED /max.4 x 28 W.Halogen
Spannung/Frequenz der Lampe	170-200-230 V ; 50/60 Hz
Art der Lampenkappe	GU10
Durchmesser/Länge der Lampe	50 mm /55 mm

Im Zuge der Qualitätsverbesserung können sich technische Daten ohne Vorankündigung ändern.

Die Abbildungen in dieser Anleitung dienen lediglich der Veranschaulichung und können etwas vom tatsächlichen Aussehen des Gerätes abweichen.

Am Produkt oder in der begleitenden Dokumentation angegebene Werte wurden gemäß zutreffenden Richtlinien unter Laborbedingungen ermittelt. Solche Werte können je nach Einsatzumgebung und Nutzungsweise des Gerätes abweichen.

3 Installation

Lassen Sie das Gerät vom autorisierten Kundendienst in Ihrer Nähe installieren. Sorgen Sie dafür, dass die nötigen Elektroanschlüsse bereits vorbereitet sind, bevor Sie das Gerät durch den autorisierten Kundendienst betriebsbereit machen lassen. Falls noch etwas zu tun ist, wenden Sie sich an einen guten Elektriker oder Installateur und lassen die entsprechenden Vorbereitungen ausführen.

Die Vorbereitung des Installationsortes und des Elektroanschlusses ist Sache des Kunden.

GEFAHR:
Die Installation des Gerätes muss in Übereinstimmung mit sämtlichen zutreffenden Vorschriften zur Elektroinstallation erfolgen.

GEFAHR:
Schauen Sie sich das Gerät vor der Installation gut an, überzeugen Sie sich davon, dass es keine sichtbaren Defekte aufweist.
Falls doch, darf es nicht installiert werden.
Beschädigte Geräte müssen grundsätzlich als Sicherheitsrisiko betrachtet werden.

GEFAHR:
Warnung: Nicht oder nicht gemäß den Anweisungen angebrachte Schrauben oder Befestigungssysteme können zu Stromschlag führen.

Installation

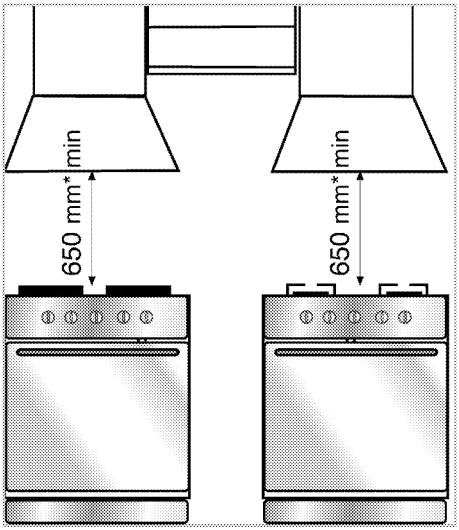

* min.

Der Abstand zwischen der Oberseite des Kochfeldes und der Unterseite der Dunstabzugshaube muss mindestens 650 mm betragen.
Die über die Dunstabzugshaube abgesogene Luft darf nicht an einen Abzug geleitet werden, der von anderen gas- oder treibstoffbetriebenen Geräten verwendet wird. (Dies gilt nicht für Geräte, die die Luft nur zurück in den Raum entweichen lassen)
Befolgen Sie die Richtlinien zur Abluft.

Elektrischer Anschluss

Dieses Gerät, das mit einem dualen Starkstromkabel hergestellt wurde, muss mit einem elektrischen Schalter mit mindestens 3 mm Abstand zwischen den zweipoligen Kontaktleitungen an das Stromnetz angeschlossen werden. Lassen Sie den elektrischen Anschluss von einem qualifizierten Elektriker durchführen.

- Installieren Sie das Gerät so, dass der Stromanschluss (Stecker, Steckdose) nach der Installation leicht erreichbar ist.
- Eine geerdete Steckdose muss am Installationsort der Abzugshaube installiert sein.

Installation der Haube

Abmessungen werden in mm angegeben.

Nachstehend finden Sie die erforderlichen Informationen zur Vorbereitung des Installationsortes der Dunstabzugshaube.
Die Haube muss über der Mittelachse des Herds installiert werden. Der Abstand zwischen der Oberseite des Kochfeldes und der Unterseite der Dunstabzugshaube muss mindestens 650 mm betragen. Führen Sie die folgenden Schritte zur Installation des Gerätes aus.
Bestimmen Sie vor der Installation die Gesamthöhe der Haubenträgermontage und kennzeichnen Sie die Bohrlöcher zur Installation an der Decke.

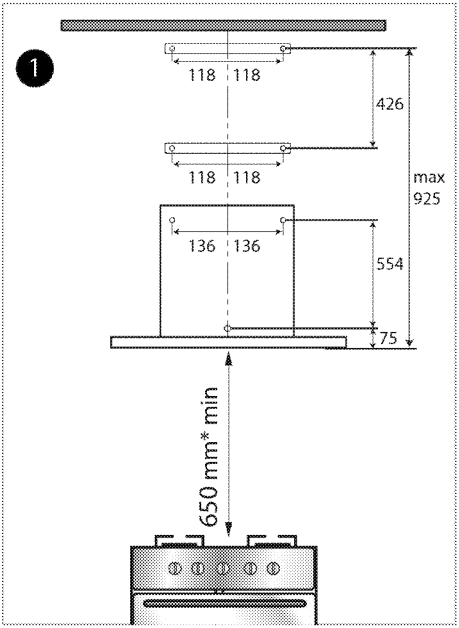

1. Richten Sie den Herd mittig aus und ermitteln Sie den zentralen Punkt an der Decke. Markieren Sie die Lochpositionen der oberen Baugruppe der mit dem Produkt gelieferten Trägerkomponenten an der Decke und bohren Sie Löcher für die 4 mitgelieferten Schrauben.

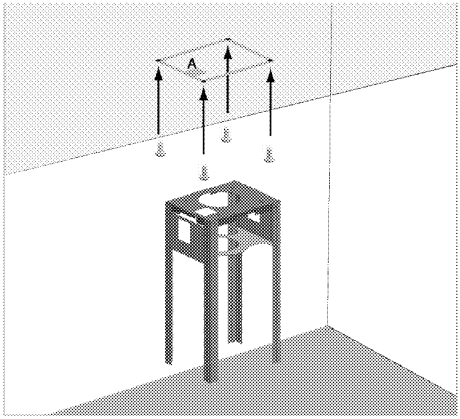

2. Montieren Sie die obere Baugruppe der mit dem Produkt gelieferten Trägerkomponenten so, dass sie in diese Löcher passt. Zur Herstellung des elektrischen Anschlusses muss eine Steckdose so installiert sein, dass sie mit dem in der obigen Abbildung gezeigten Abschnitt A übereinstimmt. In diesem Bereich des Blechs befindet sich eine Aussparung.
3. Befestigen Sie bei elektronischen Modellen wie nachstehend abgebildet das elektronische Mainboard mit 4 Schrauben in seinem Gehäuse.

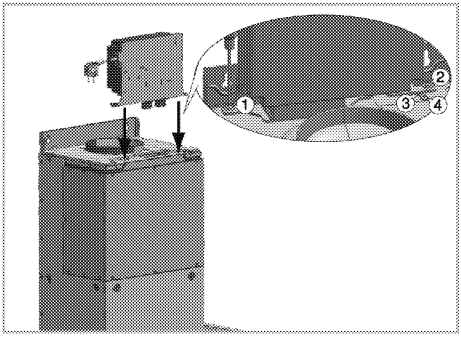

4. Befestigen Sie wie unten abgebildet die Abdeckung (C), die einen umgekehrten Luftstrom verhindert, am Abzugsausgang.

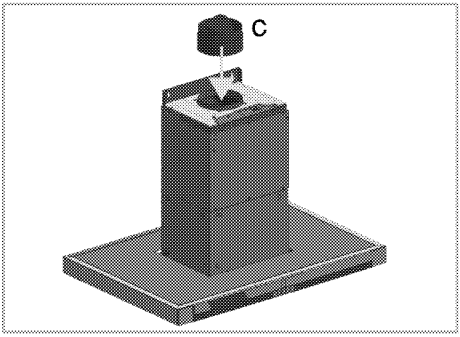

5. Befestigen Sie den Abzugsverbindungsadapter (D) an der Abdeckung (C), die einen umgekehrten Luftstrom verhindert.

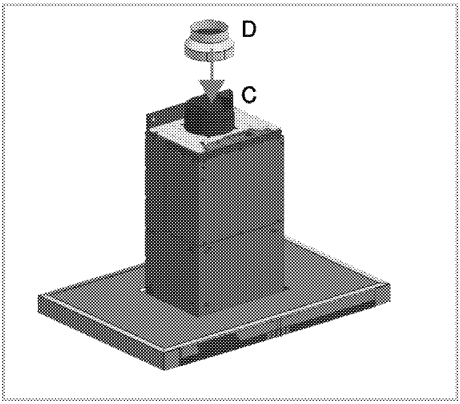

6. Verbinden Sie das Haubenverbindungsgehäuse bei Anpassung des Abstands zwischen Haube und Herd wie abgebildet mit 8 Schrauben mit der Trägerverbindungskomponente, die an der Decke angebracht wurde.

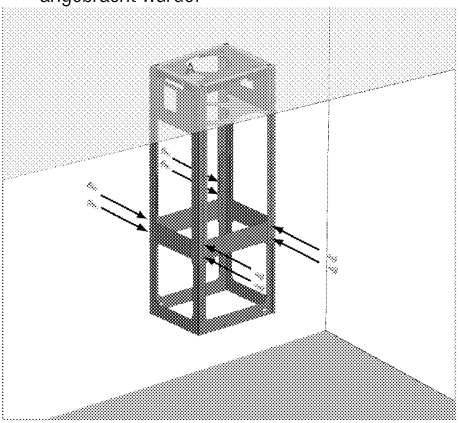

7. **Für die Verwendung eines Abzugsrohranschlusses:**

Wenn die Haube an ein Abzugsrohr angeschlossen ist, wird die angesaugte Luft durch die Ölfilter zum Ausgang gesaugt und durch das Abzugsrohr nach draußen befördert.
Verbinden Sie ein Ende des Abzugsrohrs (E) mit dem Ausgang des Abzugs, indem Sie es durch das an der Decke montierte Hauptgerät führen (Sie können es mit Klebeband sichern).

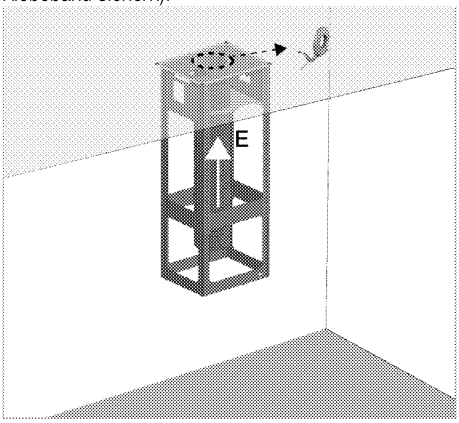

Die verwendeten Abzugsrohre müssen aus feuerfestem Kunststoff sein. Wenn Sie ein flexible Anschlussrohr verwenden, sollte beachtet werden, dass enge Biegungen und plötzliche Kontraktionen die Saugleistung beeinträchtigen können. Die Haube darf niemals an einen Abzug angeschlossen werden, mit dem bereits ein anderes Gerät verbunden ist.

Das Abzugsrohr darf nicht größer als 120-150 mm sein, andernfalls wird ein einwandfreier Abzug verhindert.

8. **Interner Kreislauf (Einsatz mit Kohlefilter)**

Beim Umluftbetrieb passiert die aus dem Raum absorbierte Luft durch die Luftleitkomponenten Aluminium- und Kohlefilter, die Gerüche beseitigen, und wird anschließend über die Belüftungsgitter an der Seite der Haube wieder in den Raum abgegeben.

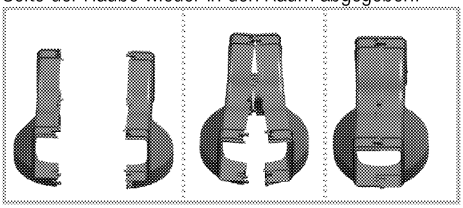

Montieren Sie die in zwei Teilen gelieferte Luftgleitkomponente wie nachstehend abgebildet.

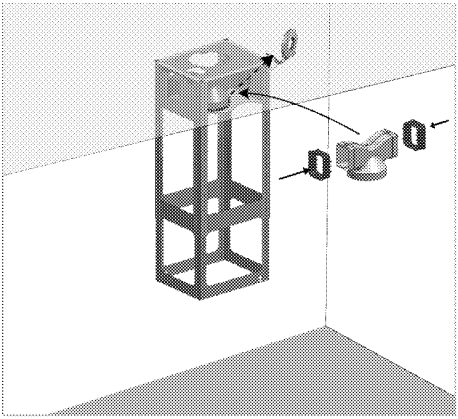

Befestigen Sie die Verlängerungsteile der Luftgleitkomponente wie oben abgebildet an den Seiten. Platzieren Sie dann die Luftgleitkomponente wie abgebildet in seinem Gehäuse an der Oberseite des Verbindungsgehäuses. Sie können die Abschlüsse der Verlängerungsteile mit Klebeband sichern.

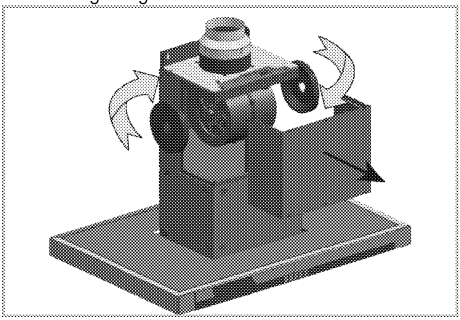

Entfernen Sie zur Anbringung der Kohlefilter die vordere Abdeckung am Haubenkörper. Setzen Sie die Laschen des Kohlefilters auf die Stifte des Motorträgers, so wie in der obigen Abbildung dargestellt, und drehen Sie sie zum Befestigen gegen den Uhrzeigersinn. Gehen Sie ebenso beim Motorträger auf der anderen Seite vor. Schrauben Sie die vordere Abdeckung wieder an ihrer ursprünglichen Position fest.

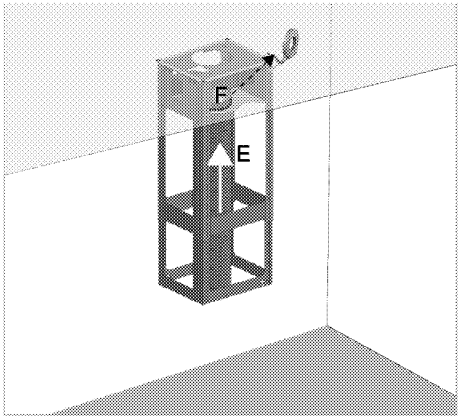

Verbinden Sie ein Ende des Abzugsrohrs (E) mit dem Ausgang (F) der Luftgleitkomponente, indem Sie es durch das an der Decke montierte Hauptgerät führen (Sie können es mit Klebeband sichern).
Die verwendeten Abzugsrohre müssen aus feuerfestem Kunststoff sein. Wenn Sie ein flexible Anschlussrohr verwenden, sollte beachtet werden, dass enge Biegungen und plötzliche Kontraktionen die Saugleistung beeinträchtigen können. Die Haube darf niemals an einen Abzug angeschlossen werden, mit dem bereits ein anderes Gerät verbunden ist.

Das Abzugsrohr darf nicht größer als 120-150 mm sein, andernfalls wird ein einwandfreier Abzug verhindert.

Dünste werden ausgestoßen Werden die Ölfilter nicht regelmäßig gereinigt und gewartet und werden die Kohlefilter am Ende ihrer Einsatzzeit (nach etwa 4 Monaten) nicht sachgemäß ausgetauscht, besteht Brandgefahr.

9. **Installation des Abzugs**

Führen Sie das obere Abzugsgehäuse (G) durch das Verbindungsgehäuse und befestigen Sie es wie abgebildet mit zwei Schrauben.

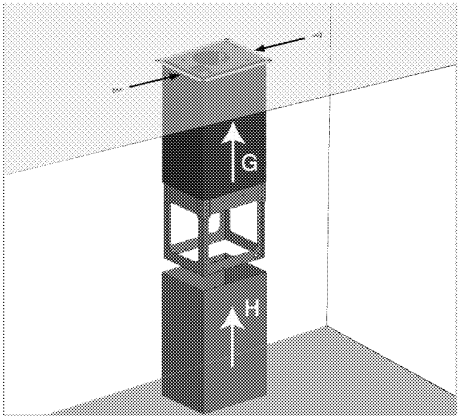

Führen Sie das untere Abzugsgehäuse (H) durch das Verbindungsgehäuse und befestigen Sie es am oberen Abzugsgehäuse. Befestigen Sie wie dargestellt eine Schraube in einem der Löcher am Hauptgerät (nicht zu fest anziehen), damit das untere Abzugsgehäuse nicht herunterfällt.

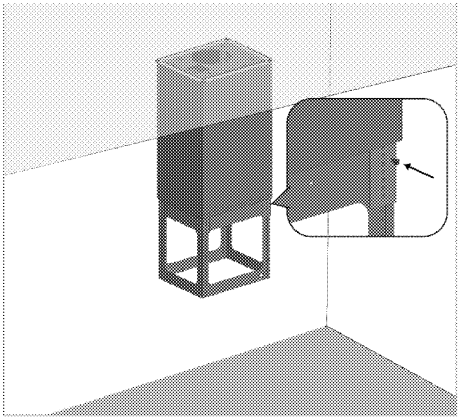

10. Führen Sie das obere Gehäuse der Haube durch das montierte Hauptgerät. Bringen Sie das Luftauslassrohr (E) am Abzugsverbindungsdapter (D) an, während sich die Haube in dieser Position befindet.

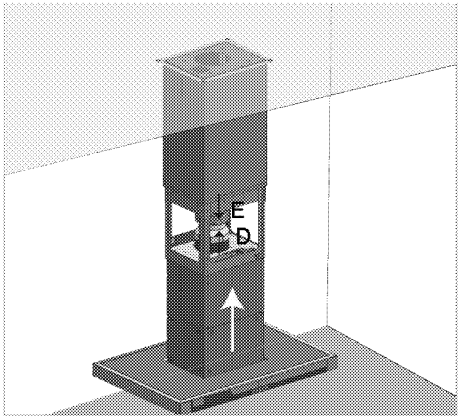

11. Befestigen Sie es wie abgebildet mit 4 Schrauben am Hauptgerät. Entfernen Sie die Schraube, die den unteren Abzug sichert, und nehmen Sie den unteren Abzug wie abgebildet ab.

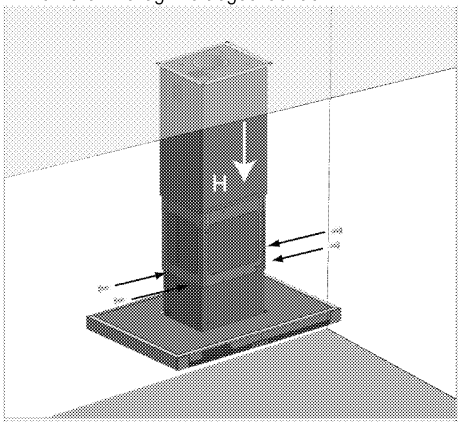

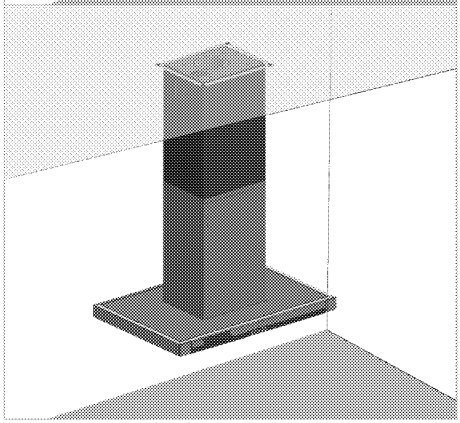

Sie können die Dunstabzugshaube auf zwei verschiedene Arten verwenden:

1- Verwendung mit Abzugsanschluss

Die Dünste werden durch das Abzugsrohr entfernt, das am Anschlussring an der Dunstabzugshaube befestigt wird. Der Durchmesser des Abzugsrohrs sollte dem des Anschlussrings entsprechen. Damit die Luft bei horizontaler Ausrichtung der Leitung gut aus dem Raum abgesaugt werden kann, sollte die Leitung leicht aufsteigend angebracht werden (rund 10 °).



Falls ein Kohlefilter in Ihrer Dunstabzugshaube installiert ist, muss er zur Verwendung der Haube mit dem Abzug entfernt werden.

2- Verwendung ohne Abzugsanschluss

Die Luft wird durch den Kohlefilter gereinigt und in den Raum zurückgegeben. Der Kohlefilter wird benutzt, wenn kein Abzug im Haus vorhanden ist oder das Abzugsrohr nicht installiert werden kann.

- Installieren Sie den Kohlefilter wie im Abschnitt zur Installation beschrieben.

Transport

- Bewahren Sie den Originalkarton auf, falls Sie das Gerät künftig transportieren müssen. Halten Sie sich an die Hinweise auf dem Karton. Falls Sie den Originalkarton nicht mehr besitzen sollten, verpacken Sie das Gerät in Luftpolsterfolie oder starkem Karton, anschließend gut mit Klebeband sichern.



Legen Sie keine Gegenstände auf dem Gerät ab, bewegen Sie das Gerät grundsätzlich in aufrechter Position.



Schauen Sie sich das Gerät nach dem Transport gut an, überzeugen Sie sich davon, dass es nicht zu Beschädigungen gekommen ist.

4 So bedienen Sie die Haube

Die Haube ist mit einem Motor mit verschiedenen Geschwindigkeitsstufen ausgestattet.
Für eine optimale Leistung empfehlen wir Ihnen die niedrige Stufe unter normalen Bedingungen und die hohe Geschwindigkeit bei einer verstärkten Geruchs- und Rauchentwicklung.

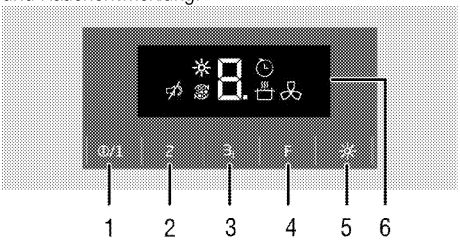

1 Ein-/Austaste / Geschwindigkeit1
2 Geschwindigkeit2
3 Geschwindigkeit3 / Booster
4 Funktionstaste
5 Leuchtentaste
6 Anzeige

Symbol der automatischen Abschaltung
Booster-Symbol
Warnsymbol bei vollem Filter
Symbol des Luftfiltermodus
Symbol des Lautlosmodus
Beleuchtungssymbol

So bedienen Sie die Haube

1. Berühren Sie zum Einschalten der Haube die Ein-/Austaste.
2. Berühren Sie zum Ändern der Geschwindigkeit die Tasten Geschwindigkeit 2 und Geschwindigkeit 3.

» Die Geschwindigkeitsstufe der Haube wird angezeigt.

Wenn während des Betriebs keine Taste gedrückt wird, läuft das Gerät 6 Stunden lang mit der eingestellten Beleuchtung und Geschwindigkeit.

Automatischer Abschaltmodus

1. Berühren Sie die Funktionstaste, wenn das Gerät mit einer beliebigen Geschwindigkeit läuft. Der automatische Abschaltmodus wird aktiviert und das Symbol erscheint.
2. Das Gerät schaltet sich nach 20 Minuten Betrieb auf der eingestellten Stufe automatisch ab.
3. Berühren Sie zum Deaktivieren des automatischen Abschaltmodus die Funktionstaste.
4. Der automatische Abschaltmodus kann nicht durch Berührung der Tasten für Beleuchtung und Geschwindigkeitsstufen abgebrochen werden.

Intensiven Belüftungsmodus (Booster) aktivieren

Drücken Sie die Taste Geschwindigkeit 3 länger als zwei Sekunden. Der intensive Belüftungsmodus wird aktiviert. P und das Symbol erscheinen und das Gerät arbeitet 10 Minuten lang in diesem Modus. Nach 10 Minuten setzt es den Betrieb mit Geschwindigkeitsstufe 3 fort.
Bei intensiver Lüftung wird der Betrieb bei der Geschwindigkeitsstufe fortgesetzt, die per Taste ausgewählt wurde.

Haube abschalten

1. Berühren Sie die Austaste, wenn die Haube mit einer beliebigen Geschwindigkeit arbeitet.

Beleuchtung bedienen

1. Schalten Sie die Beleuchtung mit der Beleuchtungstaste ein.

Die Beleuchtung schaltet sich ein und das Symbol erscheint.

Beleuchtung abschalten

1. Drücken Sie zum Abschalten der Lampe in kurzen Intervallen die Beleuchtungstaste, bis das -Symbol verschwindet.

Dies Beleuchtung schaltet sich aus und das Symbol verschwindet.

Die Austaste schaltet die Beleuchtung nicht ab, sondern beendet lediglich die Lüftung.

Lampenleuchtstufe ändern

Sie können die Lampe auf 3 Stufen einstellen.

1. Drücken Sie die Beleuchtungstaste, daraufhin schaltet sich die Lampe ein und die 1. Stufe wird ausgewählt. Drücken Sie die Beleuchtungstaste zum Erhöhen der Leuchtstufe. Mit jeder Betätigung erhöht sich die Stufe um 1. Nach der letzten Stufe schaltet sich die Lampe aus.

Luftfiltermodus

1. Betätigen Sie die Funktionstaste, wenn das Gerät bei keiner Stufe läuft.

» Der Luftfiltermodus wird aktiviert, C und das Symbol werden angezeigt.

2. Der Luftfiltermodus arbeitet 10 Minuten bei Geschwindigkeit 1 und stoppt dann innerhalb 1 Stunde für 50 Minuten. Wenn der Luftfiltermodus

nicht abgeschaltet wird, läuft er 10 Minuten lang weiter und stoppt innerhalb von 24 Stunden jede Stunde 50 Minuten lang.

> Sie können den Luftfiltermodus bei niedriger Geschwindigkeit zum langsamen Entfernen von Haushaltsgerüchen benutzen.

Luftfiltermodus abschalten

1. Sie können den Luftfiltermodus durch Betätigen einer beliebigen Geschwindigkeitstaste oder durch Berühren der Ausaste aus ausschalten, während er aktiv ist.

> Wenn Sie bei aktiviertem Luftfiltermodus das Gerät bei jeglicher Geschwindigkeitsstufe aus- und wieder einschalten, wird der Luftfiltermodus nicht wieder aktiviert.

> Nach einem Stromausfall wird der Luftfiltermodus nicht wieder aktiviert.

Filter-voll-Warnung

Nach jeweils 100 Betriebsstunden blinken das Symbol F und die Stufenanzeige der Reihe nach am Display.

Außerdem erscheint das Symbol am Display. Reinigen Sie Ihren Filter. Die Filter-voll-Warnung verschwindet nach der Reinigung nicht automatisch. Sie setzen sie zurück, indem Sie die Funktionstaste und die Taste für Geschwindigkeit 3 gemeinsam 3 Sekunden lang gedrückt halten.

> Wenn die Haube eine Warnung wegen vollen Filters ausgegeben hat, wird diese bei einem Stromausfall nicht zurückgesetzt.

Lautlosmodus

Im Lautlosmodus werden keine Tastentöne von der Haube ausgegeben. Betätigen Sie die Funktionstaste, bis das Symbol für den Lautlosmodus erscheint. Um den Lautlosmodus wieder abzuschalten, betätigen Sie die Funktionstaste, bis das Symbol wieder verschwindet.

Fernbedienung

Sie können Ihr Gerät auch mit der Fernbedienung bedienen.
Der Punkt am Display blinkt zweimal bei jeder Betätigung einer Fernbedienungstaste, wenn die Haube darüber bedient wird.



Ein-/Austaste
Schneller-Taste
Langsamer-Modus
Luftfiltermodus-Taste

Auto-Aus-Taste
Booster-Taste
Abschalttaste Filter-voll-Warnung
Lautlosmodus-Taste

Abschalttaste Lautlosmodus
Leuchtentaste
Lampenleuchtstufe-erhöhen-Schalter
Lampenleuchtstufe-verringern-Schalter

Haube per Fernbedienung bedienen

1. Betätigen Sie zum Einschalten der Haube die Ein-/Austaste an der Fernbedienung.

» Die Haube läuft dann mit Geschwindigkeit 1 an.

2. Ändern Sie die Geschwindigkeit wie gewünscht mit der –Schneller- oder Langsamer-Taste.

» Die Geschwindigkeitsstufe der Haube wird angezeigt.

Drücken Sie niemals zwei Tasten gleichzeitig.

Wenn während des Betriebs keine Taste gedrückt wird, läuft das Gerät 6 Stunden lang mit der eingestellten Beleuchtung und Geschwindigkeit.

Haube per Fernbedienung ausschalten

1. Drücken Sie auf die Ein-/Austaste an der Fernbedienung, wenn die Haube mit einer beliebigen Geschwindigkeit läuft.

Automatischen Abschaltmodus per Fernbedienung aktivieren

1. Drücken Sie die Taste ⏲ an der Fernbedienung, während das Gerät mit einer beliebigen Geschwindigkeit läuft. Der automatische Abschaltmodus wird aktiviert und das Symbol ⏲ erscheint.
2. Das Gerät schaltet sich nach 20 Minuten Betrieb auf der eingestellten Stufe automatisch ab.

Intensiven Belüftungsmodus (Booster) per Fernbedienung aktivieren

Drücken Sie die Taste ♨ an der Fernbedienung, während das Gerät mit einer beliebigen Geschwindigkeit läuft. Der intensive Belüftungsmodus wird aktiviert. P und das Symbol ♨ erscheinen und das Gerät arbeitet 10 Minuten lang in diesem Modus. Nach 10 Minuten setzt es den Betrieb mit Geschwindigkeitsstufe 3 fort.
Drücken Sie zum Abschalten des intensiven Belüftungsmodus die Schneller- oder –Langsamer-Taste. Der Betrieb wird dann mit der ausgewählten Geschwindigkeit fortgesetzt.

Beleuchtung per Fernbedienung bedienen

1. Drücken Sie ☼ zum Einschalten der Beleuchtung die Beleuchtungstaste.

» Die Beleuchtung schaltet sich ein und das Symbol ☼ erscheint (Bei Modellen mit Lampensymbol am Bildschirm).

Beleuchtung per Fernbedienung ausschalten

1. Drücken Sie ☼ zum Abschalten erneut auf die Beleuchtungstaste.

» Die Beleuchtung schaltet sich aus und das Symbol ☼ verschwindet (Bei Modellen mit Lampensymbol am Bildschirm).

Lampenleuchtstufe über den Regler ändern

Sie können die Lampe auf 3 Stufen einstellen.

1. **Mit +** erhöhen Sie die Leuchtstufe.
2. **Mit -** verringern Sie die Leuchtstufe.

Das Ein- oder Ausschalten der Beleuchtung hat keinen Einfluss auf den Haubenbetrieb.

Die Ein-/Austaste schaltet die Beleuchtung nicht ab, sondern beendet lediglich die Lüftung.

Luftfiltermodus per Fernbedienung aktivieren

1. Drücken Sie bei ausgeschaltetem Gerät die Taste , ohne die Ein-/Austaste an der Fernbedienung zu betätigen.

» Der Luftfiltermodus wird aktiviert, C und das Symbol ✇ werden angezeigt.

2. Der Luftfiltermodus arbeitet 10 Minuten bei Geschwindigkeit 1 und stoppt dann innerhalb 1 Stunde für 50 Minuten. Wenn der Luftfiltermodus nicht abgeschaltet wird, läuft er 10 Minuten lang weiter und stoppt innerhalb von 24 Stunden jede Stunde 50 Minuten lang.

Sie können den Luftfiltermodus bei niedriger Geschwindigkeit zum langsamen Entfernen von Haushaltsgerüchen benutzen.

Luftfiltermodus per Fernbedienung deaktivieren

1. Wenn der Luftfiltermodus aktiv ist, schalten Sie ihn durch Betätigen der Schneller-Taste, Ein-/Austaste- oder ♨-Taste aus.

Wenn Sie bei aktiviertem Luftfiltermodus das Gerät bei beliebiger Geschwindigkeitsstufe aus- und wieder einschalten, wird der Luftfiltermodus nicht wieder aktiviert.

Nach einem Stromausfall wird der Luftfiltermodus nicht wieder aktiviert.

Filter-voll-Warnung per Fernbedienung ausschalten

Nach jeweils 100 Betriebsstunden blinken das Symbol F und die Stufenanzeige der Reihe nach am Display. Außerdem erscheint das Symbol am Display. Reinigen Sie Ihren Filter. Die Filter-voll-Warnung verschwindet nach der Reinigung nicht automatisch. Betätigen Sie zum Abschalten der Filter-voll-Warnung die Taste an der Fernbedienung.

Wenn die Haube eine Warnung wegen vollem Filter ausgegeben hat, wird diese bei einem Stromausfall nicht zurückgesetzt.

Lautlosmodus pder Fernbedienung aktivieren

Im Lautlosmodus werden keine Tastentöne von der Haube ausgegeben. Schalten Sie den Lautlosmodus mit der Taste an der Fernbedienung ein. Das Symbol erscheint am Display. Mit der Taste deaktivieren Sie den Lautlosmodus , wodurch das Gerät wieder akustisch auf jede Tastenbetätigung aufmerksam macht. Das Symbol verschwindet.

Fernbedienungsbatterie wechseln

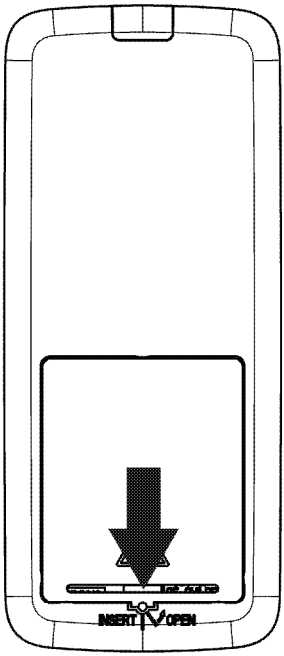

1. Lösen Sie den Deckel an der mit einem Pfeil markierten Stelle und öffnen Sie das Batteriefach.
2. Legen Sie eine neue Batterie vom Typ CR2016 ein.
3. Schließen Sie das Batteriefach wieder.

Wenn das Gerät nicht korrekt auf die Befehle der Fernbedienung reagiert, sind die Batterien wahrscheinlich leer. Leere Batterien sollten immer sofort aus dem Batteriefach entnommen und entsorgt werden.

Der Hersteller übernimmt keine Garantie für durch auslaufende Batterien entstehende Schäden.

Umweltschutz

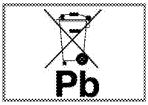

Dieses Symbol an den Batterien oder ihrer Verpackung besagt, dass die Batterien nicht als normaler Haushaltsmüll gelten. An man-chen Batterien befindet sich außerdem ein chemisches Symbol. Das chemische Symbol HG erscheint, wenn der Quecksilberanteil in den Batterien mehr als 0,0005 % beträgt. Ein PB-Symbol gibt an, dass der Bleianteil in den Batterien höher als 0,004 % ist. Doch auch Batterien ohne Schwermetalle sollten nicht mit dem Hausmüll entsorgt werden. Bitte entsorgen Sie alle leeren Batterien auf umweltfreundliche Weise. Informieren Sie sich dazu über die bei Ihnen geltenden Vor-schriften.

5 Reinigung und Wartung

Allgemeine Hinweise

Durch regelmäßiges Reinigen verlängern Sie die Lebenserwartung Ihres Gerätes und beugen Fehlfunktionen vor.

GEFAHR:
Trennen Sie das Gerät von der Stromversorgung, bevor Sie es reinigen oder pflegen.
Es besteht Stromschlaggefahr!

- Reinigen Sie das Gerät nach jedem Einsatz gründlich. Dadurch lassen sich Speisereste leichter entfernen und können sich beim nächsten Einsatz des Ofens nicht einbrennen.
- Zur Reinigung benötigen Sie keine Spezialreiniger. Verwenden Sie am besten warmes Wasser mit etwas herkömmlichem Reiniger, ein weiches Tuch oder einen Schwamm. Anschließend mit einem Tuch trocknen.
- Verzichten Sie auf Reinigungsmittel, die Säuren oder Chlor enthalten, wenn Sie Edelstahl und Griffe reinigen. Reinigen Sie diese Teile mit einem weichen Tuch und etwas Flüssigreiniger (kein Scheuermittel); wischen Sie dabei am besten nur in eine Richtung.

Durch bestimmte Reiniger und Hilfsmittel können die Oberflächen des Gerätes beschädigt werden.
Verwenden Sie keine aggressiven Reinigungsmittel, keine Scheuermittel und keine scharfen oder spitzen Gegenstände bei der Reinigung.

Verzichten Sie auf Dampfreiniger.

Aluminiumfilter

Dieser Filter filtert Ölpartikel aus der Luft. **Es wird empfohlen, den Filter bei normalem Gebrauch einmal pro Monat zu reinigen.** Bitte entfernen Sie für diesen Vorgang zuerst die Aluminiumfilter. Waschen Sie die Filter mit flüssigem Spülmittel und Wasser und setzen Sie sie nach dem Trocknen wieder ein. Die Farbe der Aluminiumfilter kann aufgrund von häufigem Waschen verblassen. Das ist normal und bedeutet nicht, dass Sie sie wechseln müssen.

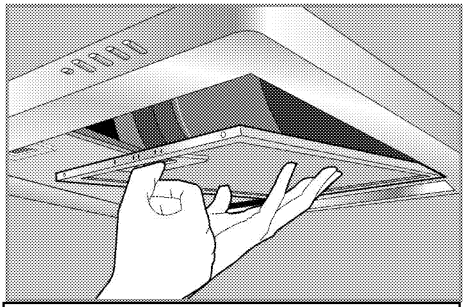

Die Aluminiumfilter sind spülmaschinenfest.

Aluminiumfilter entfernen

1. Drücken Sie die Sperre des Aluminiumfilters nach vorne.
2. Drücken Sie den Filter leicht nach unten und ziehen Sie ihn nach vorn. Ansonsten könnten Sie den Filter biegen.
3. Gehen Sie nach der Reinigung in umgekehrter Reihenfolge vor, um den Aluminiumfilter wieder einzusetzen.

Kohlefilter (Verwendung ohne Abzug)

Kohlefilter dürfen unter keinen Umständen gewaschen werden.

Er sollte bei normalem Gebrauch alle 4 Monate ausgewechselt werden. Sie können die Kohlefilter von einem autorisierten Servicedienst beziehen.

Beleuchtung auswechseln

GEFAHR:
Bevor Sie die Beleuchtung auswechseln, sorgen Sie dafür, dass das Gerät vollständig von der Stromversorgung getrennt ist; ansonsten droht Verbrennungs- und Stromschlaggefahr. Wenn die Leuchte heiß ist, lassen Sie Sie abkühlen.
Verbrennungsgefahr durch heiße Flächen!

Spezifikationen zur Leuchte finden Sie in *Technische Daten, Seite 10* . Passende Leuchtmittel erhalten Sie beim autorisierten Kundendienst.

Die Position der Leuchte kann etwas von der Abbildung abweichen.

Die in diesem Gerät verwendete Lampe ist nicht zur Raumbeleuchtung geeignet. Der vorgesehene Zweck dieser Lampe besteht darin, dass der Nutzer Lebensmittel besser sehen kann.

WARNUNG



Nur mit selbst geschirmten Wolfram-Halogenlampen oder selbst geschirmten Metallhalogenoidlampen.

1. Zum Ausbau der Lampe drücken Sie diese leicht in das Gehäuse (1). Anschließend nehmen Sie die Lampe durch Drehen gegen den Uhrzeigersinn (2) heraus.

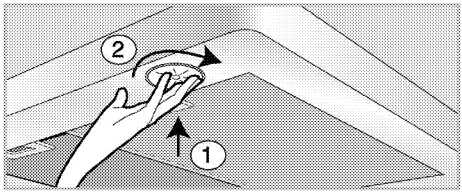

2. Schrauben Sie die neue Lampe im Uhrzeigersinn ein.
3. Ein Klicken ist zu hören, wenn die Lampe richtig sitzt.

6 Problemlösung

Das Gerät funktioniert nicht.

- Die Sicherung ist durchgebrannt oder hat ausgelöst. >>> *Kontrollieren Sie die Sicherungen im Sicherungskasten. Bei Bedarf austauschen oder zurücksetzen.*
- Das Gerät ist nicht richtig an die Steckdose angeschlossen. >>> *Überprüfen Sie den Anschluss.*
- Die Geschwindigeit kann nicht eingestellt werden. >>> *Drücken Sie die erforderliche Geschwindigkeitstaste.*
- Die Stromversorgung wurde unterbrochen. >>> *Überprüfen Sie die Stromversorgung. Kontrollieren Sie die Sicherungen im Sicherungskasten. Sicherungen bei Bedarf austauschen oder zurücksetzen.*

Die Beleuchtung der Dunstabzugshaube funktioniert nicht.

- Das Leuchtmittel ist defekt. >>> *Ersetzen Sie das Leuchtmittel.*
- Die Stromversorgung wurde unterbrochen. >>> *Überprüfen Sie die Stromversorgung. Kontrollieren Sie die Sicherungen im Sicherungskasten. Sicherungen bei Bedarf austauschen oder zurücksetzen.*

Falls sich ein Problem nicht mit den obigen Hinweisen lösen lassen sollte, wenden Sie sich bitte an den autorisierten Kundendienst oder an den Händler, bei dem Sie das Gerät gekauft haben. Versuchen Sie niemals, ein defektes Gerät selbst zu reparieren.

Digestoře

Návod k použití

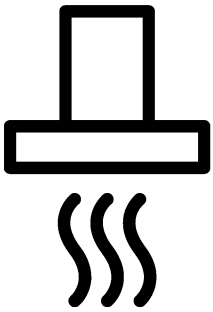

CZ

Prosím, čtěte nejprve tento návod.

Vážený zákazníku,
Děkujeme za výběr produktu Beko. Doufáme, že s tímto produktem, který byl vyroben s využitím vysoce kvalitní a moderní technologie, dosáhnete těch nejlepších výsledků. Proto si před použitím produktu pečlivě přečtěte celý návod k použití a jakékoli doplňující dokumenty a uchovejte je pro budoucí použití. Pokud produkt předáte další osobě, rovněž jí předejte návod k použití. Dodržte veškerá varování a informace obsažené v návodu k použití.
Nezapomeňte, že tento návod se může vztahovat i k několika jiným modelům. Rozdíly mezi modely jsou v návodu výslovně uvedeny.

Vysvětlení symbolů
V celém návodu k použití jsou použity následující symboly:


Důležité informace o užitečných tipech k použití.


Varování na nebezpečné situace vůči životu a majetku.


Varování na zásah elektrickým proudem.


Nebezpečí vzniku požáru.


Upozornění na horké povrchy.

Arçelik A.Ş.
Karaağaç caddesi No:2-6
34445 Sütlüce/Istanbul/TURKEY
Made in TURKEY

CE

1 Důležité pokyny a upozornění týkající se bezpečnosti a životního prostředí 4

Obecná bezpečnost....4
Elektrická bezpečnost....5
Bezpečnost produktu....5
Návod k použití....6
Bezpečnost dětí....6
Likvidace starého výrobku....7
Likvidace obalových materiálů....7

2 Obecné informace 8

Přehled....8
Předmět dodávky....9
Technické údaje....9

3 Montáž 10

Montáž....10
Budoucí přeprava....14

4 Obsluha digestoře 15

Ovládání....16

5 Údržba a péče 19

Obecné informace....19
Výměna žárovky....20

6 Odstraňování potíží 21

1 Důležité pokyny a upozornění týkající se bezpečnosti a životního prostředí

Tento oddíl obsahuje bezpečnostní pokyny, které vám pomohou předejít riziku zranění a poškození.
Nedodržení těchto pokynů zruší platnost záruky.

Obecná bezpečnost

- Toto zařízení může být používáno dětmi staršími 8 let a osobami se sníženými fyzickými, smyslovými nebo duševními schopnostmi nebo s nedostatkem zkušeností, pokud je na ně dohlíženo nebo byly poučeny o použití zařízení bezpečným způsobem a rozumí zahrnutým rizikům.
  Děti si nesmí se zařízením hrát.
  Čištění a údržba uživatelem nesmí být prováděna dětmi bez dozoru.
- Nebezpečí otravy! V době, kdy je zařízení spuštěné, nasává vzduch z celého domu. Není-li zajištěno dostatečné větrání, toxické plyny, které se uvolňují v důsledku spalování se vrátí komínem zpět do domu. Spotřebič nespouštějte zároveň se zdroji, které mohou uvolňovat toxické plyny a průvan vzduchu (trouby na dřevo, plyn a uhlí, popř. krb).
- Vhodnost větrání a komínového tahu ve vaší budově vždy nechte zkontrolovat autorizované osoby.
- Spotřebič není určen k použití osobami (včetně dětí) se sníženými fyzickými, senzorickými nebo duševními schopnostmi nebo bez nedostatku zkušeností, aniž by jim byly předány informace týkající se použití a obsluhy spotřebiče .
  Na malé děti je třeba dávat pozor, aby se zajistilo, že si se spotřebičem nehrají. Čištění a údržba nesmí být prováděny dětmi bez dozoru.
- Vždy nechte instalaci a opravy provést zástupce z autorizovaného servisu. Výrobce neodpovídá za škody vzniklé při procesech prováděných neoprávněnými osobami.
- Nepoužívejte spotřebič, pokud je vadný nebo vykazuje viditelné škody.
- Zkontrolujte, zda je spotřebič po každém použití vypnutý.
- Pokud je výrobek předán jiné osobě za účelem soukromého použití nebo nepřímého použití, je třeba této osobě poskytnout také uživatelskou příručku, štítky k výrobku a další nezbytné dokumenty a díly.
- Spotřebič musí být nainstalován kvalifikovanou osobou v souladu s

platnými směrnicemi. Jinak není možné uznat záruku.

Elektrická bezpečnost

- Abyste mohli produkt začít používat, musíte mít nejprve připravené místo na instalaci a elektrické zapojení. Později můžete kontaktovat nejbližší autorizovaný servis.
- Dojde-li k selhání produktu, nesmí být používán až do okamžiku opravy zástupcem autorizovaného servisu. Hrozí riziko zásahu elektrickým proudem!
- Digestoř nikdy nezapojujte před dokončením instalace.
- Zásuvky se nikdy nedotýkejte mokrýma rukama! Neodpojujte ze sítě tahem za kabel; vždy kabel řádně uchopte.
- Výrobek je nutno odpojit o napájení během instalace, údržby, čištění a oprav.
- Je-li napájecí kabel poškozen, musí být vyměněn výrobcem nebo jeho servisním zástupcem nebo podobně kvalifikovanou osobou, aby se předešlo nebezpečí.
- Napájecí kabel nikdy nezapojujte v blízkosti varné plochy. V případě roztavení může kabel způsobit požár.
- Všechny činnosti s elektrickým zařízením a systémy mohou provádět jen autorizované osoby.
- V případě jakýchkoli poškození vypněte přístroj a odpojte jej od napájení. Za tímto účelem vypněte domovní pojistku.
- Zkontrolujte, zda je hodnota pojistky kompatibilní s výrobkem.
- Nikdy neumývejte výrobek vodou! Hrozí riziko zásahu elektrickým proudem!

Bezpečnost produktu

- Výška mezi nižším povrchem digestoře a horním povrchem trouby/sporáku nesmí být menší než 650 mm.
- Nikdy se nedotýkejte světla v digestoři, pokud bylo dlouho zapnuté. Horké světlo může popálit Vaši ruku.
- Produkt nikdy nespouštějte bez olejového filtru. Nikdy nesnímejte filtry pokud se produkt používá.
- Vyhněte se velkým plamenům pod produktem. V opačném případě se mohou částice na olejovém filtru vznítit a zapříčinit požár.
- Plotýnky zapněte po umístění hrnců nebo pánví. V opačném případě může zvyšující se teplota deformovat určité části Vašeho produktu.
- Než hrnce nebo pánve sejmete, vypněte plotýnky.
- Pod digestoř neumisťujte hořlavé materiály.

- Produkt nevystavujte otevřeným plamenům. Olej nahromaděný ve filtru se může vznítit. Produkt nespouštějte bez filtru.
- Při smažení nenechávejte spotřebič nikdy bez dozoru, olej se může vznítit a může tak dojít k požáru. Proto si dejte pozor na utěrky a zástěry.
- Není-li digestoř pravidelně a řádně čištěna, může dojít k požáru.
- Abyste zbavili vzduch v kuchyni pachů z vaření, zapněte digestoř na 15 minut po ukončení vaření nebo smažení
- Když se digestoř používá, zejména v kombinaci s plynovými vařiči, zajistěte, že prostředí je dobře odvětrávané čistým vzduchem.
- V prostředí, kde se digestoř používá, musí být zařízení na plyn nebo palivový olej, např. topná tělesa, topení, zcela izolována.
- Je-li v prostředí spotřebič na palivový olej nebo plyn, místnost musí být dostatečně odvětrávaná.
- Když je souběžně s digestoří v daném prostředí spuštěno i zařízení, které nenapájí elektřina, negativní tlak v místnosti musí být maximálně 0,4 mbar, aby se předešlo tomu, že digestoř zvrátí odsávání jiného zařízení do místnosti.
- Digestoř nikdy nezapojujte do komínů používaných pro topení, nebo v kterém se objevují plameny. Při odvádění vzduchu se řiďte příslušnými směrnicemi.
- Při zapojení do komína použijte trubky o průměru 120 mm. Zapojení musí být co nejkratší s co nejméně ohyby.
- Na digestoř nezavěšujte snadno hořlavé materiály.
- Naše společnost nikdy nezodpovídá za problémy související s použitím v rozporu s výše uvedenými upozorněními.
- Není-li čištění provedeno v souladu s pokyny, hrozí nebezpečí vzniku požáru.
- Pod digestoří neflambujte.
- Upozornění: Přístupné části se mohou při použití na vařiči zahřát.
- Při běžném použití se doporučuje, abyste svůj filtr čistili jednou měsíčně.

Návod k použití

Tento výrobek je určen pro domácí použití. Komerční použití není přípustné.
Výrobce nezodpovídá za žádné škody způsobené nesprávným použitím nebo manipulací.

Bezpečnost dětí

- Udržujte děti mimo tento výrobek, pokud je v provozu, nedovolte jim hrát si s výrobkem.

- Obalové materiály jsou nebezpečné pro děti. Obalové materiály uchovávejte na místě, kde na ně děti nemohou dosáhnout a zlikvidujte je v souladu se směrnicemi pro likvidaci odpadu.
- Elektrické výrobky jsou nebezpečné pro děti. Udržujte děti mimo dosah tohoto výrobku, pokud je v provozu, nedovolte jim hrát si s výrobkem.

Likvidace starého výrobku

Dodržování směrnice WEEE a o likvidaci odpadů:



Tento produkt splňuje směrnici EU WEEE (2012/19/EU). Tento výrobek nese symbol pro třídění, platný pro elektrický a elektronický odpad (WEEE).
Tento produkt byl vyroben z vysoce kvalitních součástí a materiálů, které lze znovu použít a které jsou vhodné pro recyklaci. Produkt na konci životnosti nevyhazujte do běžného domácího odpadu. Odvezte ho do sběrného místa pro recyklaci elektrických a elektronických zařízení. Informace o těchto sběrných místech získáte na místních úřadech.

Dodržování směrnice RoHS:

Produkt, který jste zakoupili splňuje směrnicih EU RoHS (2011/65/EU). Neobsahuje žádné škodlivé ani zakázané materiály, které jsou směrnicí zakázané.

Likvidace obalových materiálů

- Obalové materiály jsou nebezpečné pro děti. Obalové materiály uschovejte na bezpečném místě mimo dosah dětí. Obalové materiály výrobku jsou vyrobeny z recyklovatelných materiálů. Zlikvidujte je správně a třiďte je v souladu s pokyny pro likvidaci recyklovaného odpadu. Nelikvidujte je s běžným domácím odpadem.

2 Obecné informace

Přehled

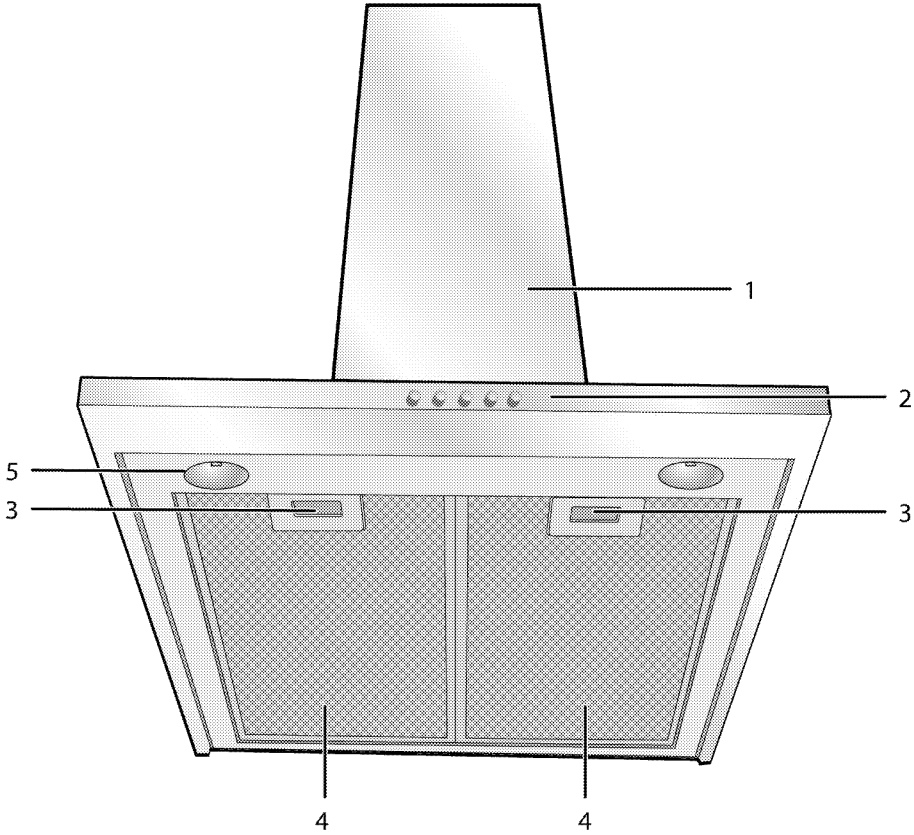

1 Digestoř
2 Ovládací panel
3 Zámek hliníkového filtru
4 Hliníkový filtr
5 Světlo

Předmět dodávky

Dodávané příslušenství se může lišit podle modelu výrobku. Všechna příslušenství popisovaná v návodu k použití nemusejí být součástí vašeho spotřebiče.

1. **Návod k použití**
2. **Nástěnný konektor**

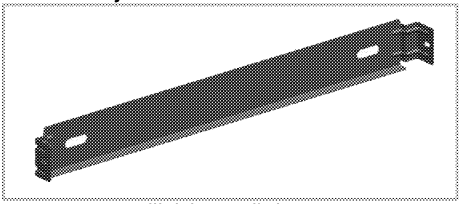

3. **Komponent řídící proudění vzduchu**

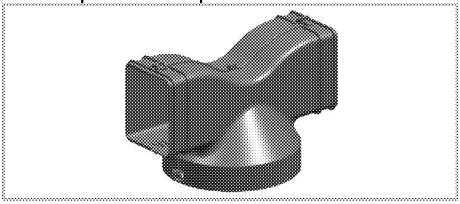

4. **Adaptér komínu**

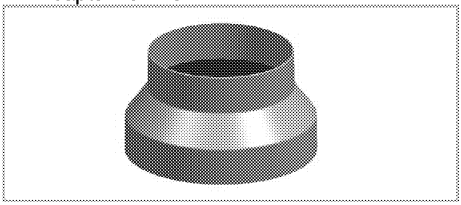

5. **Ventily, které brání zpětnému proudění vzduchu**

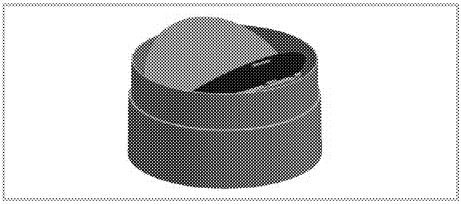

Technické údaje

Vnější rozměry (výška/šířka/hloubka)	min. 980 mm - max. 1200 mm/898 mm/610 mm
Napětí/frekvence	220-240 V ; 50/60 Hz
Ovládání	3 úroveň + 1 Posilovač
Sací výkon	750 m^3/h
Celková spotřeba energie	max. 225 W
Průměr výstupního vzduchového potrubí	120-150 mm
ŽÁROVKA	
Typ žárovky	Led žárovka
Spotřeba žárovky	2 W
Max. výkon případné náhradní žárovky	max.4 x 4 W.Led žárovka /max.4 x 28 W.Halogenová žárovka
Napětí/frekvence žárovky	170-200-230 V ; 50/60 Hz
Typ krytu žárovky	GU10
Průměr/délka žárovky	50 mm /55 mm

Technické parametry se mohou měnit bez předchozího upozornění za účelem zvyšování kvality výrobku.

Obrázky v tomto návodu jsou informativní a nemusejí se shodovat s vaším výrobkem.

Hodnoty uvedené na značeních výrobku nebo v jiných tištěných dokumentech dodávaných s výrobkem jsou dosaženy v laboratorních podmínkách v souladu s příslušnými normami. Podle provozních a okolních podmínek výrobku se tyto hodnoty mohou měnit.

3 Montáž

Instalaci výrobku svěřte nejbližšímu autorizovanému servisu. Zajistěte, aby elektrické a plynové instalace byly na místě, než přivoláte autorizovaný servis, aby byl výrobek připraven k provozu. Pokud nejsou, kontaktujte kvalifikovaného elektrikáře a instalatéra pro požadované úpravy.

Za přípravu místa a elektrické a plynové instalace výrobku odpovídá zákazník.

NEBEZPEČÍ:
Výrobek musí být instalován v souladu se všemi místními elektrickými vyhláškami.

NEBEZPEČÍ:
Před instalací zkontrolujte případné vady na výrobku.
Pokud nějaké objevíte, neinstalujte jej.
Poškozené výrobky mohou ohrozit vaši bezpečnost.

NEBEZPEČÍ:
Varování: V případě, že nenainstalujete šrouby nebo upevňovací zařízení v souladu s pokyny, může dojít k úrazu elektrickým proudem.

Montáž

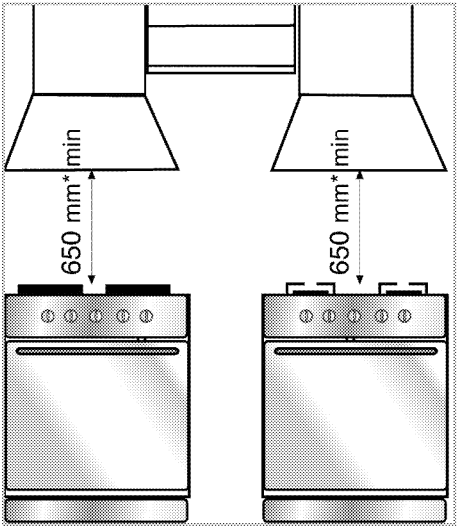

* min.

Mezi horní plochou varné desky a spodní hranou digestoře by měla být minimální vzdálenost 650 mm.

Vzduch nesmí být odváděn z digestoře do komína, který je používán pro odvod spalin z jiných plynových či podobných zařízení. (Toto se netýká spotřebičů, ze kterých je vzduch odváděn zpět do místnosti)
Je nutno dodržovat předpisy regulující odvod vzduchu.

Elektrické zapojení

Zařízení je dodáváno s dvoužilovým napájecím kabelem a musí být zapojeno do sítě přes elektrický spínač s minimální vzdáleností mezi bipolárními kontakty 3 mm. Elektrické zapojení musí provést oprávněný elektrikář.

- Zařízení je nutno umístit tak, aby byl i po instalaci zachován snadný přístup k elektrickým zařízením (konektory, výstupy).
- Uzemnění musí být provedeno v závislosti na umístění instalace odtahového komínu nebo digestoře.

Instalace digestoře

Všechny rozměry jsou v mm.

Níže jsou uvedeny nezbytné informace pro přípravu místa na instalaci digestoře.
Digestoř musí být umístěna v ose spotřebiče, nad nějž je instalována. Mezi horní plochou varné desky a spodní hranou digestoře by měla být minimální vzdálenost 650 mm. Při instalaci digestoře proveďte následující kroky.
Před instalací určete celkovou výšku nosné sestavy digestoře a vyznačte otvory pro instalaci na stropě.

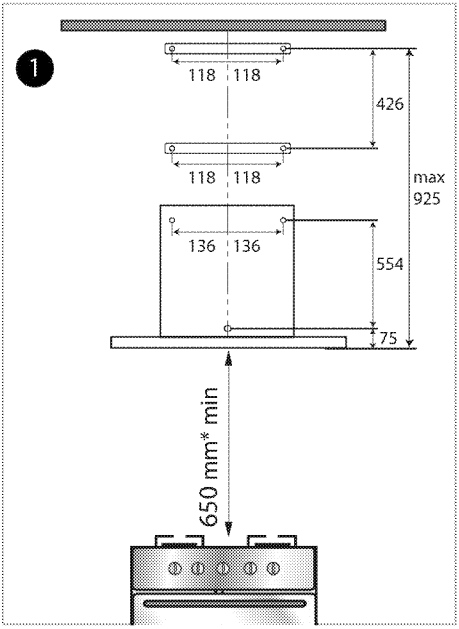

1. Vycentrujte varnou desku a určete středový bod na stropě. Označte místa otvorů horního dílu na stropě a vyvrtejte díry pro 4 šrouby.

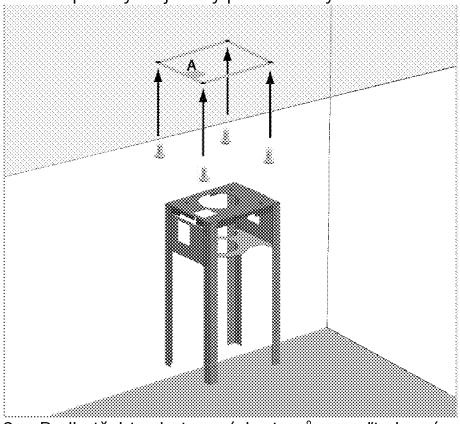

2. Podle těchto zhotovených otvorů nasaďte horní část nosného dílu dodaného s výrobkem. Při elektrickém zapojování je nutno nainstalovat zásuvku tak, aby se shodovala s oddílem A uvedeném na obrázku výše. V této části listu je mezera.
3. U elektronických modelů nasaďte základní desku do příslušného krytu, pomocí 4 šroubů podle obrázku níže.

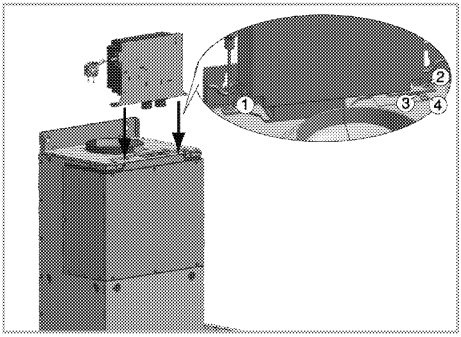

4. Podle obrázku níže je nutno nainstalovat kryt (C) jako ochranu před zpětným tahem komínu.

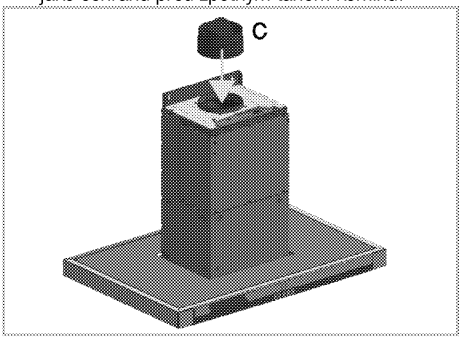

5. Nasaďte spojovací kus odtahového komínu (D) na kryt (C) jako ochranu před zpětným tahem.

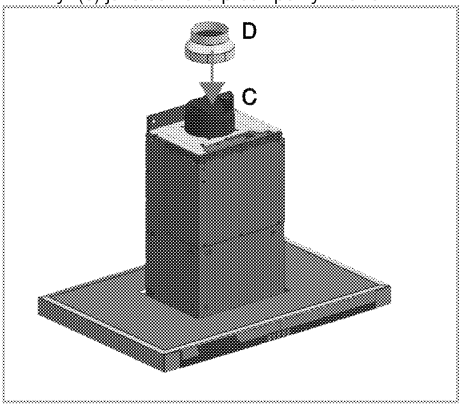

6. Pomocí 8 šroubů připojte tělo digestoře na nosný díl připevněný na strop. Vzdálenost mezi digestoří a varnou deskou lze upravit podle obrázku.

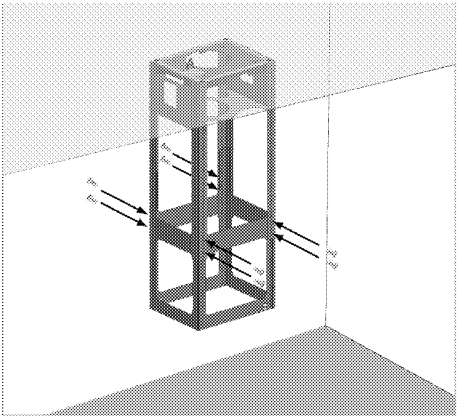

7. **Pro připojení do komína:**

V případě připojení do komína bude nasávaný vzduch procházet olejovými filtry do kouřovodu, poté do komína a odtud do venkovního prostoru.
Připojte jeden konec spojovacího potrubí (E) ke komínovému dílu tak, že jej protáhnete hlavním kusem připojeným ke stropu (zajistit jej lze pomocí pásky).

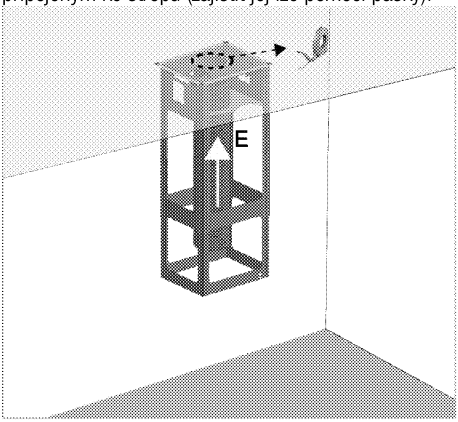

Potrubí kouřovodu by mělo být vyrobeno ze žáruvzdorného plastového materiálu. Při použití flexibilního spojovacího porubí mějte na vědomí, že ostré rohy a zúžení budou bránit plynulému nasávání vzduchu. Digestoř se nikdy nesmí připojovat ke komínu, do kterého je vyvedeno jiné zařízení.

Spojovací potrubí do komína nesmí mít průměr větší než 120-150 mm.

8. **Vnitřní cirkulace (s uhlíkovým filtrem)**

Při použití vnitřní cirkulace prochází pohlcovaný vzduch olejovými a uhlíkovými filtry, v nichž se eliminuje zápach a poté je odváděn přes směrový kus a větrací mřížky na bocích komínového kusu zpět do místnosti.

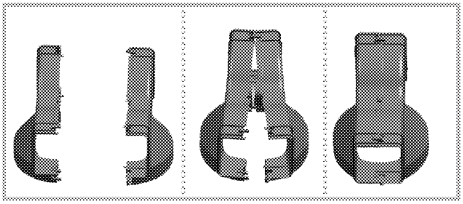

Nejprve podle obrázku sestavte směrový kus, který je dodáván ve dvou samostatných částech.

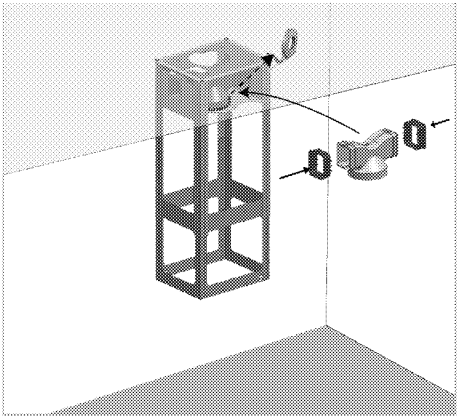

Nasaďte směrové kusy na boční díly podle obrázku výše. Poté do krytu nasaďte směrový díl, který najdete v horní části spojovacího dílu, viz obrázek. Pro zajištění můžete na koncích použít pásky.

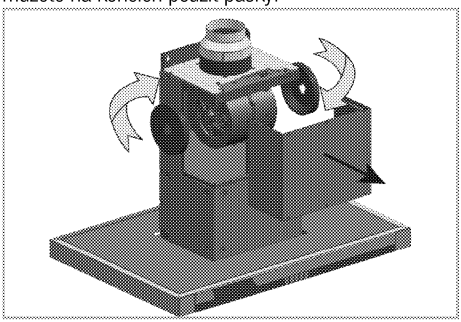

Před montáží uhlíkových filtrů odstraňte přední kryt z těla digestoře. Uhlíkové filtry nasaďte na kryt ventilátor, jak je zobrazeno na obrázku výše a upevněte je otočením proti směru hodinových ručiček. Stejný postup použijte na kryt motoru na druhé straně. Poté kryt pomocí šroubů znovu upevněte.

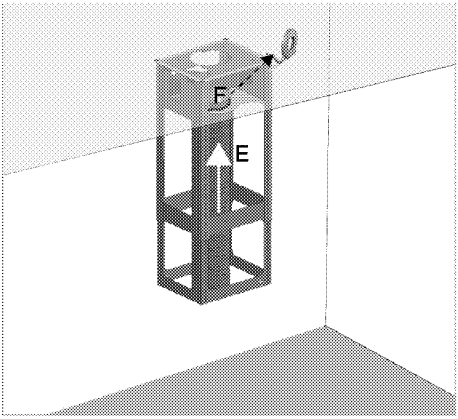

Připojte jeden konec spojovacího potrubí komínu (E) ke směrovému dílu tak, že jej protáhnete hlavním kusem připojeným ke stropu (zajistit jej lze pomocí pásky). Potrubí kouřovodu by mělo být vyrobeno ze žáruvzdorného plastového materiálu. Při použití flexibilního spojovacího porubí mějte na vědomí, že ostré rohy a zúžení budou bránit plynulému nasávání vzduchu. Digestoř se nikdy nesmí připojovat ke komínu, do kterého je vyvedeno jiné zařízení.

Spojovací potrubí do komína nesmí mít průměr větší než 120-150 mm.
pára je odváděna Je nutno pravidelně čistit olejové filtry a vyměňovat uhlíkové filtry na jejich konci životnosti (cca 4 měsíce), jako prevence rizika vzniku požáru.

9. **Instalace odtahového komínu**

Protáhněte horní kryt komínu (G) přes spojovací kus a upevněte jej dvěma šrouby - viz obrázek.

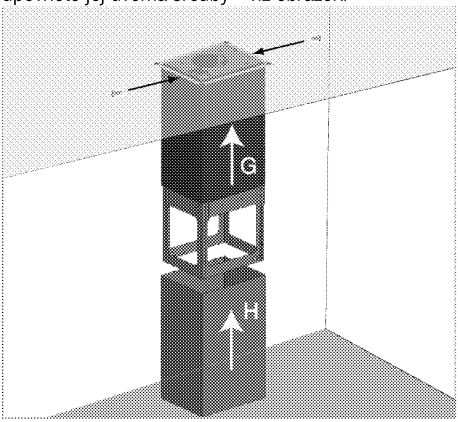

Protáhněte spodní kryt komínu (H) přes spojovací kus a upevněte jej do horního krytu komínu. Do otvorů hlavního kusu vložte podle obrázku šrouby (šrouby příliš neutahujte), aby nemohlo dojít k pádu spodního krytu komínu.

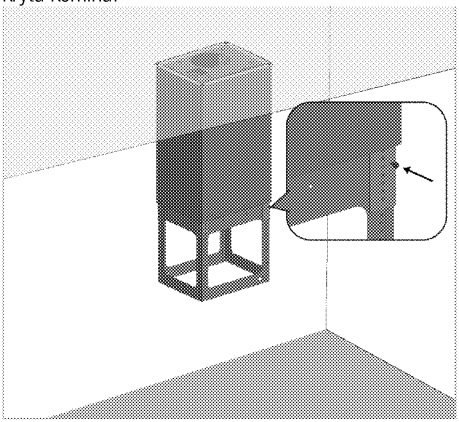

10. Protáhněte horní díl digestoře přes upevněný hlavní kus. Po nasazení digestoře připojte potrubí pro odvod vzduchu (E) ke spojovacímu kusu odtahového komínu (D).

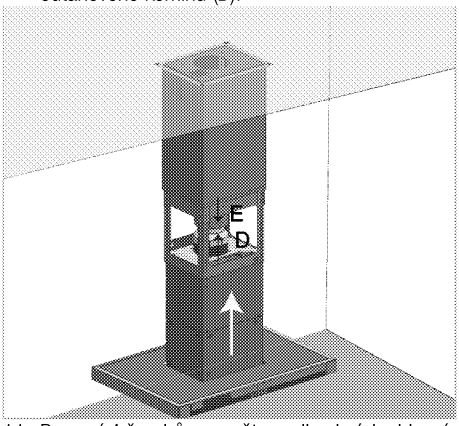

11. Pomocí 4 šroubů upevněte podle obrázku hlavní kus. Odstraňte šroub, který zajišťuje spodní díl komínu, a podle obrázku tento spodní díl komínu sejměte.

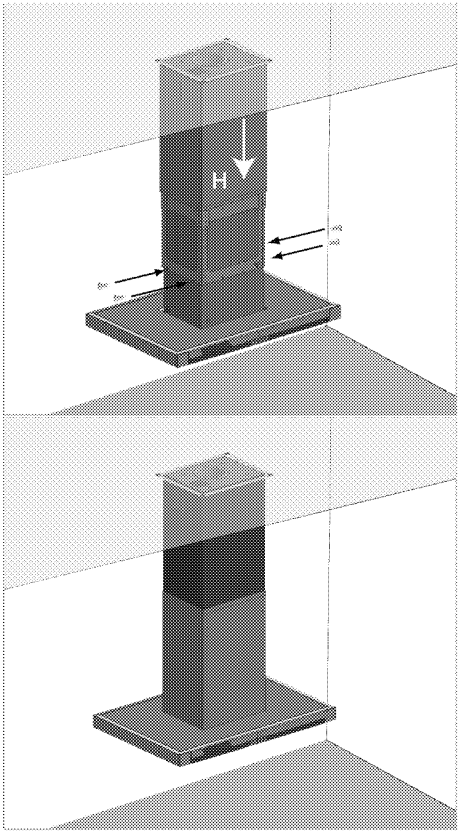

Digestoř můžete používat dvěma způsoby:

1. Zapojení do komína

Pára je odváděna do komína, potrubím zajištěným potrubím na digestoři spojovacím kroužkem. Průměr kouřovodu musí odpovídat průměru spojovacího kroužku. Aby vzduch mohl snadno horizontálně vedeným potrubím odcházet z místnosti, mělo by být potrubí vedeno v mírném sklonu nahoru (cca 10°).

Pokud je součástí digestoře uhlíkový filtr, je třeba jej demontovat.

2. Použití bez zapojení do komína

Vzduch je přes uhlíkový filtr odváděn do místnosti. Uhlíkový filtr se používá, pokud není k dispozici žádný odtahový komín nebo pokud není možné se k existujícímu komínu připojit.

- Nainstalujte uhlíkový filtr podle uvedeného popisu instalace.

Budoucí přeprava

- Uschovejte si originální karton od výrobku a přepravujte výrobek v něm. Dodržujte pokyny na kartonu. Pokud nemáte originální karton, zabalte výrobek do bublin nebo silného kartonu a pevně oblepte páskou.

Nevkládejte žádné předměty na výrobek a posouvejte jej ve svislé poloze.

Zkontrolujte vzhled výrobku, zda neobsahuje škody, k nimž mohlo dojít při přepravě.

4 Obsluha digestoře

Digestoř je vybavena motorem s různými nastaveními rychlosti.
Abyste dosáhli lepšího výkonu, doporučujeme v normálních podmínkách použít nízké rychlosti a vysoké rychlosti v případě zintenzivnění pachu a výparů.

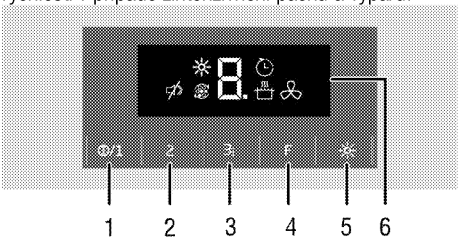

1 Tlačítko zapnout/vypnout / Rychlost1
2 Rychlost2
3 Rychlost3 / Posilovač
4 Tlačítko Funkce
5 Tlačítko světla
6 Displej

Symbol Automatické vypnutí
Symbol posílení
Symbol Varování - Plný filtr
Symbol Režim vzduchového filtru
Symbol Tichý režim
Symbol Lampa

Obsluha digestoře

1. Chcete-li zapnout digestoř, stiskněte tlačítko zap./vyp.
2. Chcete-li změnit rychlost, stiskněte tlačítka Rychlost 2 a Rychlost 3.

» Měla by se zobrazit úroveň rychlosti digestoře.

Pokud se nedotýkáte žádného tlačítka ani klávesy, zatímco je výrobek v provozu, kontrolka a úrovně budou fungovat do 6 hodin.

Režim automatického vypnutí

1. Je-li spotřebič spuštěný při určité rychlosti, stiskněte funkční tlačítko. Aktivuje se režim automatického vypnutí a zobrazí se symbol .
2. Spotřebič se automaticky vypne po spuštění na nastavené úrovni po dobu 20 minut.
3. Dotkněte se funkčního tlačítka, abyste deaktivovali režim automatického vypnutí.
4. Režim automatického vypnutí nelze zrušit dotknutím se kontrolky ani kláves rychlostní úrovně.

Aktivace intenzivního větracího režimu (booster)

Stiskněte tlačítko rychlosti 3 po dobu delší než dvě sekundy. Aktivuje se režim intenzivního větrání a na displeji se zobrazí P a a spotřebič bude aktivní maximálně 10 minut. Po 10 minutách bude pokračovat v režimu Rychlost 3.
Je-li během intenzivní ventilace stisknuto některé z tlačítek rychlosti, potom bude provoz pokračovat v nastavené rychlosti.

Vypnutí digestoře

1. Když je digestoř spuštěna při určité rychlosti, stiskněte tlačítko Vyp. po dobu 2 sekund.

Obsluha světla

1. Světlo zapněte stisknutím tlačítka.

Světlo se rozsvítí a zobrazí se symbol .

Vypnutí světla

1. Chcete-li žárovku vypnout, krátce stsikněte spínač, dokud symbol nezmizí.

Světlo se vypne a z displeje zmizí symbol .

Tlačítko vypnutí nevypne světlo, pouze zastaví digestoř.

Změňte úroveň osvětlení

Žárovku můžete nastavit na 3 úrovně.

1. Stiskněte tlačítko žárovky, ta se potom rozsvítí a vybere se 1. úroveň. Úroveň osvětlení zvýšíte stisknutím tlačítka žárovky. Každé stisknutí zvýší úroveň o 1. Po poslední úrovni se žárovka vypne.

Režim vzduchového filtru

1. Když není spotřebič spuštěný při nějaké rychlosti, stiskněte tlačítko funkce.

» Aktivuje se režim vzduchového filtru a zobrazí se symbol C a .

2. Režim vzduchového filtru se spustí na 10 minut při úrovni rychlosti 1 a potom se během hodiny zastaví na 50 minut. Nedojde-li k vypnutí režimu vzduchového filtru, bude fungovat i nadále 10 minut a každou hodinu během 24 hodin se zastaví na 50 minut.

Režim vzduchového filtru můžete využít k odstranění zápachu, při použití nízké rychlosti.

Vypnutí režimu vzduchového filtru

1. Režim vzduchového filtru vypněte stisknutím libovolného tlačítka nastavení rychlosti nebo stisknutím tlačítka vypnutí, zatímco je režim filtrování vzduchu aktivní.

	Zatímco je režim vzduchového filtru aktivní, když produkt zapnete a vypnete na nastavené rychlosti, vzduchový filtr nebude zapamatován.
	Dojde-li kvýpadku zatímco je režimu vzduchového filtru aktivní, program bude zrušen.

Varování - Plný filtr

Po každých 100 hodinách provozu se na displeji zobrazí symbol F a rozbliká se příslušná kontrolka. Na displeji se také zobrazí symbol . Filtr vyčistěte.
Varování Plný filtr se po vyčištění automaticky nerestartuje.
Varování Plný filtr lze restartovat současným stisknutím tlačítek funkce a rychlosti 3 po dobu 3 sekund.

	Když se na digestoři objeví upozornění na plný filtr, upozornění se v případě výpadku neresetuje.

Tichý režim

Když aktivujete tichý režim, vypnete zvuk kliknutí při stisknutí tlačítek. Tlačítko stiskněte dokud se na displeji nezobrazí symbol . Tlačítko funkce stiskněte dokud z displeje nezmizí symbol a tichý režim nebude zrušen.

Ovládání

Spotřebič můžete rovněž ovládat prostřednictvím dálkového ovládání.
Tečka na displeji dvakrát zabliká při každém použití tlačítek ovladače, je-li digestoř ovládána ovladačem.



Tlačítko zapnout/vypnout
Tlačítko zvýšení rychlosti
Tlačítko snížení rychlosti
Tlačítko Režim vzduchového filtru
Tlačítko Aut. vypnutí
Tlačítko Posilovač
Tlačítko Varování - Plný filtr
Tlačítko Tichý režim
Tlačítko Zrušit tichý režim
Tlačítko světla
Spínač pro zvýšení úrovně osvětlení
Spínač pro snížení úrovně osvětlení

Obsluha digestoře pomocí ovladače

1. Chcete-li zapnout digestoř, stiskněte na ovladači tlačítko Zap./Vyp.

» Digestoř se spustí při rychlosti 1.
2. Pro změnu úrovně rychlosti stiskněte tlačítko Zvýšit rychlost a/nebo Snížit rychlost.

» Zobrazí se úroveň rychlosti digestoře.

Nikdy netiskněte dvě tlačítka najednou.

Pokud se nedotýkáte žádného tlačítka ani klávesy, zatímco je výrobek v provozu, kontrolka a úrovně budou fungovat do 6 hodin

Vypnutí digestoře pomocí ovladače

1. Když je digestoř spuštěna při určité rychlosti, stiskněte na ovládání tlačítko Zap./Vyp.

Vypnutí automatického režimu pomocí ovladače

1. Na ovládání stiskněte tlačítko ⏲ zatímco je spotřebič spuštěný při určité rychlosti. Aktivuje se režim automatického vypnutí a zobrazí se symbol ⏲.
2. Spotřebič se automaticky vypne po spuštění na nastavené úrovni po dobu 20 minut.

Aktivace intenzivního větracího režimu (posilovač) pomocí ovládání

Na ovládání stiskněte tlačítko zatímco je spotřebič spuštěný při libovolné rychlosti. Aktivuje se režim intenzivního větrání a na displeji se zobrazí P a a spotřebič bude aktivní maximálně 10 minut. Po 10 minutách bude pokračovat v režimu Rychlost 3.
Pro ukončení intenzivního odvětrávacího režimu stiskněte tlačítka pro zvýšení nebo snížení rychlosti. Provoz bude pokračovat při vybrané úrovni rychlosti.

Obsluha světla pomocí ovladače

1. Pro spuštění světla stiskněte tlačítko ☼ .

» Světlo se rozsvítí a zobrazí se symbol ☼ (U modelů se symbolem Lampa na obrazovce) .

Vypnutí světla pomocí ovladače

1. Stisknutím ☼ světlo zapnete, opakovaným stisknutím světlo vypnete.

» Světlo se vypne a z displeje zmizí symbol ☼ (U modelů se symbolem Lampa na obrazovce) .

Změna úrovně osvětlení přes ovladač

Žárovku můžete nastavit na 3 úrovně.

1. **Stisknutí +** zvýší úroveň osvětlení.
2. **Stisknutí -** Sníží úroveň osvětlení.

Zatímco je digestoř vypnutá, můžete světlo zapínat a vypínat.

Tlačítko Zap./Vyp. nevypne světlo, pouze zastaví digestoř.

Vypnutí režimu filtrování vzduchu pomocí ovladače

1. Když není spotřebič spuštěný, stiskněte tlačítko aniž byste drželi tlačítko Zap./Vyp. na ovladači.

» Aktivuje se režim vzduchového filtru a zobrazí se symbol C a .

2. Režim vzduchového filtru se spustí na 10 minut při úrovni rychlosti 1 a potom se během hodiny zastaví na 50 minut. Nedojde-li k vypnutí režimu vzduchového filtru, bude fungovat i nadále 10 minut a každou hodinu během 24 hodin se zastaví na 50 minut.

Režim vzduchového filtru můžete využít k odstranění zápachu, při použití nízké rychlosti.

Vypnutí režimu filtrování vzduchu pomocí ovladače

1. Režim filtrování vzduchu vypněte stisknutím zvýšení rychlosti, tlačítkem Zap./Vyp. nebo tlačítkem zatímco režim filtrování vzduchu je aktivní.

Zatímco je režim vzduchového filtru aktivní, když produkt zapnete a vypnete na nastavené rychlosti, vzduchový filtr nebude zapamatován.

Dojde-li k výpadku zatímco je režimu vzduchového filtru aktivní, program bude zrušen.

Vypnutí Varování - Plný filtr pomocí ovladače

Po každých 100 hodinách provozu se na displeji zobrazí symbol F a rozbliká se příslušná kontrolka. Na displeji se také zobrazí symbol . Filtr vyčistěte. Varování Plný filtr se po vyčištění automaticky nerestartuje.

Na ovládání stiskněte tlačítko a vypněte varování Plný filtr.

Když se na digestoři objeví upozornění na plný filtr, upozornění se v případě výpadku neresetuje.

Aktivace tichého režimu pomocí ovládání

Když aktivujete tichý režim, vypnete zvuk kliknutí při stisknutí tlačítek. Na ovládání stiskněte tlačítko a

vypněte tichý režim. Na displeji se zobrazí symbol . Stiskněte, dokud se na displeji nezobrazí symbol . Symbol zmizí.

Výměna baterií v ovládání

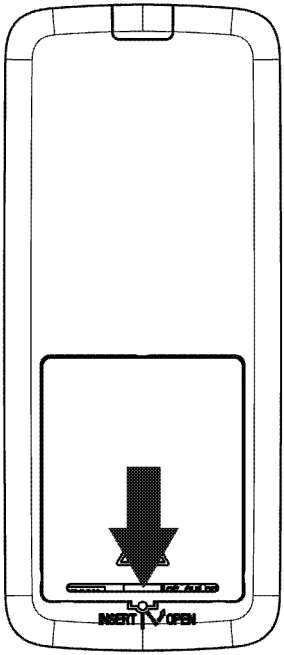

1. Z místa označeného šipkou sejměte kryt a otevřete prostor na baterie.
2. Vložte baterii typu CR2016.
3. Zavřete kryt prostoru pro baterie.

Pokud váš spotřebič nereaguje na příkazy dané ovládáním, mohou být vybité baterie. Vybité baterie nesmí nikdy zůstat v prostoru na baterie.

Výrobce nezodpovídá za škody způsobené použitými bateriemi.

Poznámka k životnímu prostředí

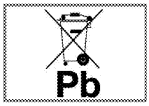

Tento symbol na baterii nebo balení produktu značí, že baterie dodaná s tímto produktem nemůže být považována za běžný odpad. Tento symbol může být použitý s chemickým symbolem na některých bateriích. Symbol HG je přidán je-li množství mědi v bateriích vyšší než 0,0005% a chemický symbol Pb je přidán je-li obsah olova v bateriích vyšší než 0,004%. Baterie, včetně těch bez těžkých kovů, nesmí být likvidovány společně s domácím odpadem. Použité baterie zlikvidujte ekologicky. Seznamte se s předpisy platnými ve vaší oblasti.

5 Údržba a péče

Obecné informace

Životnost výrobku se prodlouží a případné problémy se omezí, pokud je výrobek pravidelně čištěn.

NEBEZPEČÍ:
Odpojte zařízení od napájení, než začnete s údržbou a čištěním.
Hrozí riziko zásahu elektrickým proudem!

- Výrobek po každém použití pečlivě vyčistěte. Takto snadněji odstraníte nečistoty z pečení, které se takto nebudou při příštím použití přístroje dále připalovat.
- Pro čištění přístroje nejsou potřeba žádná zvláštní čistidla. Výrobek omyjte vodou s mycím přípravkem a hadříkem nebo houbou a osušte ji suchým hadrem.
- K čištění nerezových ploch a rukojeti nepoužívejte čistidla obsahující kyselinu nebo chlorid. K otření těchto částí použijte měkký hadřík s tekutým rozpouštědlem (ne brusným) a dávejte pozor, abyste čistili jedním směrem.

Povrch se může poškodit vlivem některých saponátů nebo čisticích materiálů. Nepoužívejte agresivní saponáty, čisticí prášek/mléko ani ostré předměty při čištění.

Na čištění nepoužívejte parní čističe.

Hliníkový filtr

Tento filtr zachytává částečky oleje ve vzduchu. **Při běžném použití se doporučuje, abyste svůj filtr čistili jednou měsíčně**. Nejprve sejměte hliníkové filtry. Filtry opláchněte ve vodě s čistícím prostředkem a po uschnutí je vložte zpět. Hliníkové filtry mohou díky mytí postupně měnit barvu. To je normální a filtr nemusíte vyměňovat.

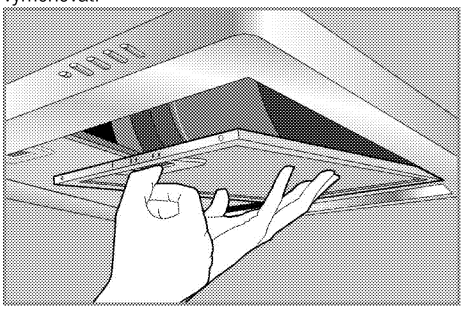

Hliníkové filtry můžete mýt také v myčce na nádobí.

Vyjměte hliníkové filtry.

1. Zasuňte hliníkový filtr.
2. Filtr lehce snižte a vysuňte. Jinak byste mohli filtr ohnout.
3. Po omytí proveďte výše uvedené kroky v obráceném pořadí.

Uhlíkový filtr (použití bez komínu)

Uhlíkový filtr nikdy nemyjte.

Při běžném použití je vyměňujte jednou za každé 4 měsíce. Uhlíkové filtry získáte v autorizovaných servisech.

Výměna žárovky

NEBEZPEČÍ:
Před výměnou žárovky trouby zkontrolujte, zda je výrobek odpojen a vychladl, aby nedošlo k úrazu elektrickým proudem. Je-li horká, nechte ji vychladnout.
Horké povrchy mohou způsobovat popáleniny!

Přečtěte si technické údaje lampy *Technické údaje, strana 9*. Žárovky v troubě získáte od autorizovaného servisního pracovníka.

Poloha žárovky se může lišit oproti obrázku.

Žárovka použitá v tomto spotřebiči není vhodná k osvětlení místností. Zamýšleným účelem této žárovky je pomoci uživateli vidět na potraviny.

VAROVÁNÍ!



Použít pouze s halogenovou žárovkou nebo halogenidovou výbojkou s vlastním stíněním.

1. Světlo vyjměte stisknutím jeho usazení ve směru hodinových ručiček (1) a potom ho vyjměte otočením proti směru hodinových ručiček.

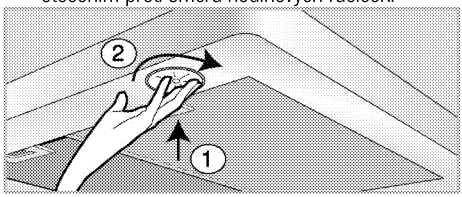

2. Nové světlo vložte otočením ve směru hodinových ručiček.
3. Když je světlo na místě, ozve se "kliknutí".

6 Odstraňování potíží

Výrobek neodsává

- Hlavní pojistka je vadná nebo uvolněná. >>> *Zkontrolujte pojistky v pojistkové skříni. Pokud je to nutné, vyměňte je nebo znovu aktivujte.*
- Výrobek není zapojen do zásuvky. >>> *Zkontrolujte zapojení zástrčky.*
- Tlačítko rychlosti nemusí být nastavené. >>> *Stiskněte požadované tlačítko rychlosti.*
- Elektřina je odpojená. >>> *Zkontrolujte, zda je připojená elektřina. Zkontrolujte pojistky v pojistkové skříni. Pokud je to nutné, vyměňte je nebo znovu aktivujte.*

Světlo digestoře nefunguje.

- Je vadná žárovka v digestoři. >>> *Vyměňte žárovku v digestoři.*
- Elektřina je odpojená. >>> *Zkontrolujte, zda je připojená elektřina. Zkontrolujte pojistky v pojistkové skříni. Pokud je to nutné, vyměňte je nebo znovu aktivujte.*



Pokud nemůžete odstranit poruchu ani poté, co jste postupovali podle pokynů obsažených v této části, obraťte se na autorizovaného servisního pracovníka nebo prodejce, u něhož jste výrobek zakoupili. Nikdy se nepokoušejte opravovat vadný výrobek sami.

ZÁKAZNICKÉ CENTRUM BEKO

BEKO SPÓLKA AKCYJNA, organizační složka, Bucharova 1423/6, 158 00 Praha 5 - Stodůlky

7 dní v týdnu od 8:00 do 18:00

poradí nebo pomůže vyřešit záruční, případně pozáruční opravy výrobků Beko

tel. kontakt	**222 525 222**
tel. kontakt	**800 350 333**
e-mail	**zakaznickecentrum@bekosa.cz**
online objednávka opravy spotřebiče	www.bekocr.cz
5 let záruky - podmínky a registrace	www.bekocr.cz

ZÁRUČNÍ PODMÍNKY ČR

a) Platný a čitelný prodejní doklad, který obsahuje datum prodeje, model spotřebiče a označení prodejce, opravňuje uživatele využít záruku na výrobek v souladu s ustanoveními Občanského zákoníku, v platném znění.

b) Není-li stanoveno jinak, je záruční doba na výrobek 24 měsíců. Začíná plynout ode dne převzetí věci kupujícím vyjma případu, kdy je nutné uvedení do provozu oprávněnou firmou. V tom případě začne záruční doba plynout ode dne uvedení výrobku do provozu.

Výrobky vyžadující odborné zapojení: plynové a kombinované sporáky a varné desky, dále všechny spotřebiče, které nejsou vybaveny přívodním elektrickým kabelem zakončeným vidlicí. Zapojení spotřebiče je službou hrazenou zákazníkem. Potvrzení je nutné uschovat. Dovozce nezodpovídá za poškození či škody vzniklé chybnou instalací nebo chybným zapojením výrobku.

c) Záruka vyplývající z těchto záručních podmínek může být uplatněna pouze na území České republiky a týká se pouze a výhradně spotřebičů dovezených do ČR prostřednictvím naší společnosti, BEKO SPÓLKA AKCYJNA, organizační složka, Bucharova 1423/6, 158 00 Praha 5 - Stodůlky, která je oficiálním zastoupením značky Beko pro Českou republiku.

d) Záruka je poskytována kupujícímu (konečnému spotřebiteli) v souladu se zákonem č. 634/1992 Sb., o ochraně spotřebitele v platném znění, na výrobek sloužící běžnému používání v domácnosti. Výrobek není určen k průmyslovému použití a poskytování služeb. Spotřebiče, které nejsou používány v domácnosti, nejsou předmětem záruky (hotelová, školská a restaurační zařízení, úklidové firmy atd.)

e) Práva ze zodpovědnosti za vady výrobku se uplatňují u prodávajícího. Záruční oprava se vztahuje výhradně na závady, které vzniknou v době platnosti záruční lhůty a to výrobní vadou. Takto vzniklé závady je oprávněn odstranit pouze autorizovaný servis.

O odstranění vad výrobku v záruční lhůtě je kupující oprávněný požádat prodejce nebo **Zákaznické centrum Beko** na telefonním čísle: 222 525 222, 800 350 333 nebo online na https://www.bekocr.cz/objednavka-opravy-spotrebice

f) Zákazník musí pro objednání opravy nahlásit datum zakoupení, model spotřebiče, výrobní a produktové číslo, které se nachází na výrobním štítku každého spotřebiče. Bez nahlášení těchto údajů nebude moci být požadavek zákazníka na bezplatnou opravu vyřešen. Zákazník je také dále povinen poskytnout autorizovanému servisu součinnost potřebnou k ověření existence případně odstranění reklamované vady.

g) Při návštěvě servisního technika kupující prokáže existenci záruky předložením čitelného prodejního dokladu nebo certifikátu 5 let záruky Beko. Po provedení záruční opravy jsou autorizovaná servisní střediska nebo prodávající povinni vydat kupujícímu čitelnou kopii opravného listu nebo doklad o uplatnění práva záruky a době trvání opravy. Po dobu záruky je kupující povinen uschovat veškeré doklady související s koupí a servisem výrobku.

Opravní list slouží k prokazování práv kupujícího, proto je ve vlastním zájmu kupujícího si zkontrolovat před podpisem veškeré údaje. Záruční lhůta se v případech, kdy závada znemožnila používání výrobku, prodlužuje o dobu, kdy kupující uplatnil nárok na záruční opravu u autorizovaného střediska až do dne převzetí opraveného výrobku.

h) Výrobek musí být instalován a provozován podle návodu k obsluze a platných norem. Funkce chladniček, mrazniček a jejich kombinací je zaručena při okolní teplotě od +10°C do +32°C.

i) Touto zárukou nejsou dotčena práva kupujícího, která se ke koupi věci váží podle zvláštních právních předpisů.

j) Společnost BEKO SPÓLKA AKCYJNA, organizační složka, Bucharova 1423/6, 158 00 Praha 5 - Stodůlky nabízí spotřebitelům na vybrané modely prodlouženou záruku v celkové délce trvání 5 let. Předmětem této nadstandardní záruky je bezplatné odstraňování výrobních vad po dobu následujících 36 měsíců od skončení zákonné dvouleté záruční lhůty. Podmínkou získání certifikátu prodloužené záruky je splnění veškerých podmínek uvedených na www.bekocr.cz

O odstranění vad výrobku v prodloužené záruční lhůtě je kupující oprávněný požádat Zákaznické centrum Beko na telefonním čísle: 222 525 222, 800 350 333 nebo online na https://www.bekocr.cz/objednavka-opravy-spotrebice

Při opravě v rámci prodloužené záruky je uživatel povinen autorizovanému servisu předložit platný certifikát prodloužené záruky a prodejní doklad.

k) V době trvání prodloužené záruky bude oprávněná reklamace řešena opravou nebo dodáním náhradního dílu. V případě neodstranitelné vady zajistí dovozce přímo u zákazníka výměnu výrobku za nový. Nárok na výměnu uplatňuje zákazník po zaslání všech potřebných dokladů (platný certifikát, doklad o zakoupení, vyjádření servisního technika) na e-mail reklamace@bekosa.cz nebo poštou na adresu BEKO SPÓLKA AKCYJNA, organizační složka, Bucharova 1423/6, 158 00 Praha 5 - Stodůlky. Spotřebitel nemá právo v průběhu prodloužené záruky na vrácení kupní částky. Uplatnění práva na bezplatné odstraňování výrobních vad podléhá zde uvedeným všeobecným záručním podmínkám.

Právo na uplatnění záruky zaniká pokud:

- Není výrobek používán v souladu s návodem;
- Došlo k mechanickému poškození výrobku cizím zaviněním, při nesprávné údržbě nebo jiným zanedbáním péče o výrobek;
- Byl na výrobku proveden neodborný zásah neoprávněnou osobou;
- Plynové spotřebiče nebo spotřebiče s napájením 400V nebyly uvedeny do provozu odbornou firmou;
- Došlo k mechanickému poškození při přepravě;
- Je vada způsobená vnějšími podmínkami, jako jsou např. poruchy v elektrické síti nebo vadná bytová instalace, nevhodnými provozními podmínkami, poškození živlem;
- Je výrobek vadný z důvodu použití neoriginálního příslušenství a náhradních dílů;
- Kuchyňská linka, do které je výrobek zabudovaný, nesplňuje potřebné technické parametry;
- Záruka se dále nevztahuje na preventivní údržbu popsanou v návodu k obsluze, popřípadě závady způsobené nevhodnou manipulací, na opotřebení vzniklé běžným používáním, na mechanické poškození skleněných a plastových komponentů;
- Záruka se nevztahuje na návštěvu technika za účelem poradenství, preventivní kontrolu stavu spotřebiče, výměnu náhradního dílu, který nevyžaduje odborný zásah, záměna směru otevírání dveří chladniček a sušiček.

Afzuigkap

Gebruikershandleiding

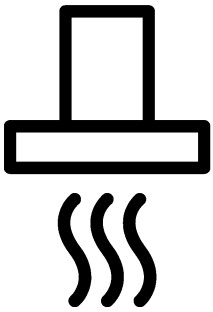

NL

Gelieve eerst deze gebruikershandleiding te lezen!

Beste klant,
Dank u voor het aankopen van een Beko-product. We hopen dat u de beste resultaten verkrijgt uit uw product, dat vervaardigd is met de allernieuwste technologie van hoge kwaliteit. Lees daarom deze volledige gebruikershandleiding en alle andere bijgevoegde documenten zorgvuldig door voordat u het product in gebruik neemt en houd deze ter referentie voor toekomstig gebruik. Als u het product aan iemand anders overdraagt, voeg daar dan de gebruikershandleiding ook bij. Volg alle waarschuwingen en informatie in deze gebruikershandleiding op. Vergeet niet dat deze gebruikershandleiding ook van toepassing kan zijn op verschillende andere modellen. De verschillen tussen de modellen zijn duidelijk aangegeven in de handleiding.

Verklaring van symbolen
In deze gebruikershandleiding worden de volgende symbolen gebruikt:


Belangrijke informatie of nuttige aanwijzingen over het gebruik.


Waarschuwing voor levensgevaarlijke situaties en schade aan eigendommen.


Waarschuwing voor een elektrische schok.


Waarschuwing voor brandgevaar.


Waarschuwing voor hete oppervlakken.

Arçelik A.Ş.
Karaağaç caddesi No:2-6
34445 Sütlüce/Istanbul/TURKEY
Made in TURKEY

CE

1 Belangrijke instructies en waarschuwingen voor veiligheid en milieu 4

Algemene veiligheid 4
Elektrische veiligheid 5
Productveiligheid 5
Bedoeld gebruik 7
Veiligheid van kinderen 7
Het oude product afvoeren 8
Verpakkingsmateriaal afvoeren 8

2 Algemene informatie 9

Overzicht 9
Afleveringsomvang 10
Technische specificaties 10

3 Installatie 11

Installatie 11
Toekomstig transport 15

4 De afzuigkap bedienen 16

Bediening 17

5 Onderhoud en verzorging 20

Algemene informatie 20
De lamp vervangen 21

6 Problemen oplossen 22

1 Belangrijke instructies en waarschuwingen voor veiligheid en milieu

Dit gedeelte bevat veiligheidsvoorschriften die helpen persoonlijk letsel of schade aan eigendommen te voorkomen. Het niet opvolgen van deze instructies laat alle garantie vervallen.

Algemene veiligheid

- Dit apparaat kan worden gebruikt door kinderen vanaf 8 jaar en personen met verzwakte fysieke, zintuiglijke of mentale toestand, of met een gebrek aan ervaring en kennis, als deze onder toezicht staan of instructies zijn gegeven betreffende het veilige gebruik van het apparaat en op de hoogte zijn van de betrokken gevaren. Laat kinderen niet met het apparaat spelen. Reiniging en gebruikersonderhoud dienen niet zonder toezicht door kinderen uitgevoerd te worden.
- Vergiftigingsgevaar! Als het apparaat in werking is, wordt uit het hele huis lucht afgezogen. Indien er niet voor juiste ventilatie wordt gezorgd, worden afvoergassen en giftige gassen die vrijkomen door verbranding terug in huis gevoerd door trek van de schoorsteen. Gebruik het apparaat niet samen met bronnen die giftige gassen kunnen uitstoten en trek veroorzaken (hout-, gas-, olie-, kolenkachels, heetwatertoestellen, ketels, enz.).
- Laat een erkende persoon altijd de geschiktheid van de ventilatie en de trek van de schoorsteen bij u in het gebouw controleren.
- Dit apparaat is niet bedoeld voor gebruik door personen (kinderen inbegrepen) in verzwakte fysieke, zintuiglijke of mentale toestand, of met een gebrek aan ervaring en kennis, tenzij ze toezicht of instructies kregen betreffende Kinderen moeten onder toezicht staan om ervoor te zorgen dat ze niet spelen met het apparaat. Procedures voor reiniging en gebruikersonderhoud mogen niet door kinderen worden uitgevoerd, mits ze onder toezicht staan.
- Laat de installatie en reparatiewerkzaamheden altijd uitvoeren door een bevoegde serviceagent. De fabrikant is niet aansprakelijk voor schade die voortvloeit uit werkzaamheden door onbevoegde personen.
- Gebruik het apparaat niet als het defect is of zichtbare schade vertoont.
- Zorg ervoor dat het apparaat na ieder gebruik altijd uitgeschakeld wordt.

- Indien het product voor persoonlijk of tweedehands gebruik aan iemand anders wordt overgedragen, dienen de gebruikershandleiding, productetiketten en andere relevante documenten en onderdelen ook te worden overhandigd.
- Apparaat dient geïnstalleerd te worden door een bekwaam persoon in overeenstemming met de van kracht zijnde voorschriften. Anders kan de garantie komen te vervallen.

Elektrische veiligheid

- Om uw product gereed voor gebruik te maken, moet u eerst de installatieplek en de elektrische bedrading voorbereiden. Daarna kunt u de bevoegde servicedienst bij u in de buurt bellen.
- Indien het product een defect heeft, moet het niet in gebruik worden genomen zonder dat het gerepareerd is door een bevoegde servicedienst. Er is kans op elektrische schokken!
- Steek nooit de stekker van de afzuigkap in het stopcontact voordat de installatie is voltooid.
- Raak de stekker nooit met natte handen aan! Trek nooit aan het snoer, maar aan de stekker om het apparaat uit het stopcontact te verwijderen.
- Het product moet van het elektriciteitsnet afgesloten zijn tijdens installatie, onderhoud, reiniging en reparatiewerk.
- Als het voedingskabel beschadigd is, moet deze worden vervangen door de producent, door zijn onderhoudsdienst of door een gelijkaardige bevoegde persoon om gevaar te voorkomen.
- Sluit de stroomkabel nooit dichtbij de kookplaat aan. Als de kabel smelt, kan het brand veroorzaken.
- Werk aan elektrische apparatuur of systemen mag uitsluitend worden uitgevoerd door bevoegde en gekwalificeerde personen.
- Zet in geval van schade het product uit en sluit het af van het elektriciteitsnet. Trek hiervoor thuis de zekering uit.
- Zorg ervoor dat de stroomwaarde van de zekering compatibel is met het product.
- Spoel het product nooit af met water! Er is kans op elektrische schokken!

Productveiligheid

- De hoogte tussen de laagste oppervlak van de afzuigkap en het hoogste gedeelte van de kookplaat mag niet minder zijn dan 650 mm.

- Raak de lamp van de afzuigkap nooit aan nadat deze gedurende lange tijd heeft gewerkt. Hete lampen kunnen uw handen branden.
- Laat het product nooit werken zonder oliefilter. Verwijder de filters nooit als het product in gebruik is.
- Voorkom hoge vlammen onder het product. Anders kunnen deeltjes op het oliefilter in brand vliegen en brand veroorzaken.
- Zet de kookplaat aan nadat u er een pan op heeft gezet. Anders kan de oplopende temperatuur bepaalde delen van uw product misvormen.
- Zet de kookplaat uit voordat u de pan eraf neemt.
- Voorkom ontvlambare materialen onder de afzuigkap.
- Stel het product niet bloot aan open vlammen onder de kap. Het kan opgehoopt vet in het filter in brand laten vliegen. Laat het product niet werken zonder filter.
- Laat het kooktoestel nooit onbeheerd achter bij het frituren van eten; de olie kan ontvlammen en kokende olie kan brand veroorzaken. Wees ook voorzichtig met stoffen en gordijnen.
- Als de afzuigkap niet regelmatig en juist wordt gereinigd, kan dit brandgevaar opleveren.
- Om de keuken te ontdoen van kookgeurtjes en -stoom, houdt u de nadat u heeft gekookt of gebakken de afzuigkap nog 15 minuten aan.
- De ruimte waar de afzuigkap wordt geplaatst moet voldoende ventilatie hebben als deze wordt gebruikt naast andere apparaten die gas of andere brandstoffen verbranden. (Niet van toepassing op apparaten die de lucht alleen) terug in de ruimte afvoeren).
- In de omgeving waar de afzuigkap wordt gebruikt, moet de uitlaat van olie- of gasapparaten, zoals verwarming, absoluut geïsoleerd zijn of het apparaat moet van een hermetisch type zijn.
- Als er zich een olie- of gasapparaat in de omgeving bevindt, moet de ruimte voldoende worden geventileerd.
- Als een niet-elektrisch apparaat gelijktijdig met de afzuigkap in de omgeving wordt gebruikt, mag de negatieve druk in de ruimte maximaal 0,4 mbar zijn om te voorkomen dat vanuit de afzuigkap de uitlaatgassen van het andere apparaat terug in de ruimte komen.

- Sluit de afzuigkap nooit aan op schoorstenen die voor verwarmingen of rookgas worden gebruikt of die opgaande vlammen bevatten. Respecteer de voorschriften van de autoriteiten over de afvoer van afvallucht.
- Gebruik bij de aansluiting van de schoorsteen pijpen met een doorsnee van 120 mm. De pijpaansluiting moet zo kort mogelijk zijn met zo min mogelijk buigingen.
- Hang geen makkelijk ontvlambare en brandbare materialen aan de handgrepen van de afzuigkap.
- Ons bedrijf is nooit aansprakelijk voor problemen die voortkomen uit het gebruik zonder naleving van bovenstaande waarschuwingen.
- Er bestaat brandgevaar als de reiniging niet volgens de instructies wordt uitgevoerd.
- Flambeer niet onder de afzuigkap.
- Opgelet: Toegankelijke onderdelen kunnen tijdens gebruik met een kookapparaat heet worden.
- U wordt aangeraden uw filter bij normaal gebruik eenmaal per maand te reinigen.

Bedoeld gebruik

Dit product is bedoeld voor huishoudelijk gebruik. Commercieel gebruik is niet toegestaan.

De fabrikant is niet aansprakelijk voor schade veroorzaakt door foutief gebruik of bediening.

Veiligheid van kinderen

- Houd kinderen bij het product vandaan als het in gebruik is en sta niet toe dat ze ermee spelen.
- Verpakkingsmateriaal is gevaarlijk voor kinderen. Bewaar het verpakkingsmateriaal op een plek buiten het bereik van kinderen en sorteer en verwijder het overeenkomstig de richtlijnen voor de afvoer van afval.
- Elektrische producten zijn gevaarlijk voor kinderen. Houd kinderen bij het product vandaan als het in gebruik is en sta niet toe dat ze ermee spelen.

Het oude product afvoeren

Voldoet aan de WEEE-richtlijn en de richtlijnen voor afvoeren van het restproduct:



Dit product voldoet aan de EU-richtlijn WEEE (2012/19/EU). Dit product is voorzien van een classificatiesymbool voor afvalsortering van elektrische en elektronische apparatuur (WEEE).
Dit product werd vervaardigd uit onderdelen en materialen van hoge kwaliteit die hergebruikt kunnen worden en geschikt zijn voor reclycling. Gooi het restproduct aan het einde van zijn levensduur niet weg bij normaal huishoudelijk of ander afval. Breng het naar het verzamelpunt voor recycling van elektrische en elektronische apparatuur. Raadpleeg uw plaatselijke autoriteiten om te weten waar u deze verzamelpunten aantreft.

Voldoet aan RoHS-richtlijn:
Het door u aangekochte product voldoet aan de EU-richtlijn RoHS (2011/65/EU). Het bevat geen schadelijke en verboden materialen die in deze richtlijn zijn opgenomen.

Verpakkingsmateriaal afvoeren

- Verpakkingsmateriaal is gevaarlijk voor kinderen. Houd verpakkingsmateriaal op een veilige plek buiten het bereik van kinderen.
  Verpakkingsmateriaal van het product wordt vervaardigd van recyclebaar materiaal. Voer het netjes af en sorteer het overeenkomstig de regels voor recyclebaar afval. Werp het niet weg bij het normale huisafval.

2 Algemene informatie

Overzicht

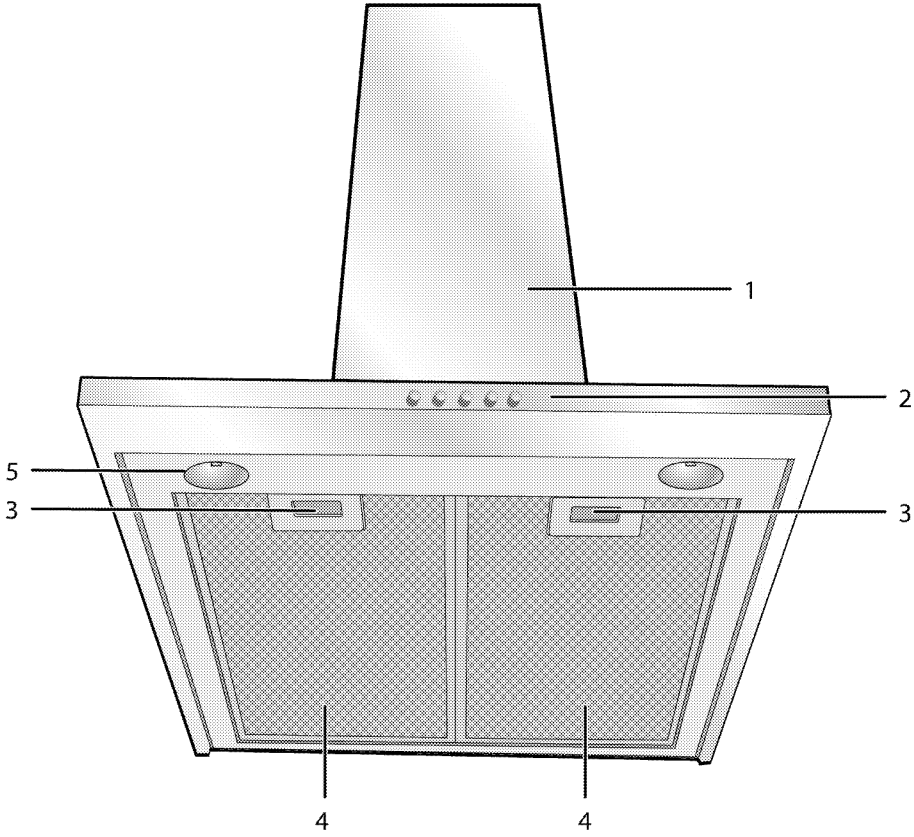

1 Behuizing afzuigkap
2 Bedieningspaneel
3 Aluminium filtervergrendeling
4 Aluminium filter
5 Lamp

Afleveringsomvang

De bijgeleverde accessoires kunnen variëren, afhankelijk van het apparaatmodel. Het is mogelijk dat uw apparaat niet alle accessoires bevat die in de gebruikershandleiding worden beschreven.

1. Gebruikershandleiding
2. Verbindingsstuk voor de wand

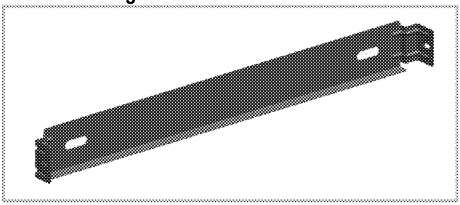

3. Onderdeel voor de luchtstroom

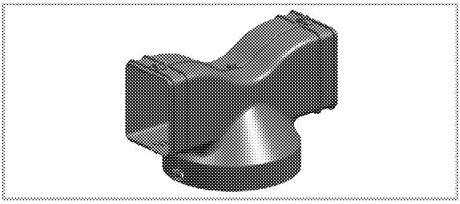

4. Adapter voor schoorsteenaansluiting

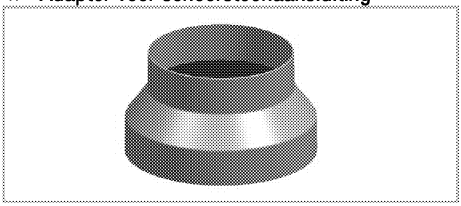

5. Kleppen die terugkomende luchtstroom voorkomen

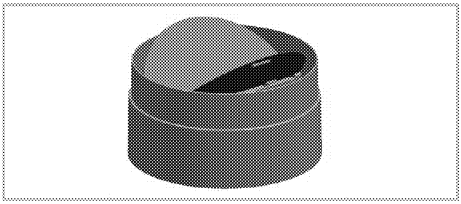

Technische specificaties

Buitenste afmetingen (hoogte/breedte/diepte)	min. 980 mm - max. 1200 mm/898 mm/610 mm
Elektrische spanning / frequentie	220-240 V ; 50/60 Hz
Bediening	3 niveau + 1 Booster
Afzuigvermogen	750 m^3/h
Totaal stroomverbruik	max. 225 W
Diameter luchtuitlaatpijp	120-150 mm
LAMP	
Lamptype	Led
Stroomverbruik lamp	2 W
Max. vermogen van een potentiële vervangende lamp	max.4 x 4 W.Led /max.4 x 28 W.Halogeen
Elektrische spanning / frequentie van lamp	170-200-230 V ; 50/60 Hz
Type van lampdeksel	GU10
Diameter / lengte van lamp	50 mm /55 mm

De technische specificaties mogen zonder voorafgaande kennisgeving gewijzigd worden om de productkwaliteit te verbeteren.

De afbeeldingen in deze handleiding zijn schematisch en komen mogelijk niet exact overeen met het product.

Waarden aangegeven op de aantekeningen van het product of in andere gedrukte documenten geleverd bij het product worden verkregen onder laboratoriumcondities volgens relevante standaarden. Deze waarden kunnen schommelen afhankelijk van de werkings- en omgevingsomstandigheden van het product.

3 Installatie

Schakel de dichtstbijzijnde bevoegde serviceagent in voor de installatie van het product. Zorg ervoor dat de elektriciteitsvoorzieningen aanwezig zijn voordat u contact opneemt met de bevoegde serviceagent, zodat het product gebruiksklaar is. Indien dit niet het geval is, neem dan een bevoegd elektricien en gasfitter in de arm om de vereiste maatregelen te nemen.

De voorbereiding van de locatie en de elektriciteitsinstallatie voor het product vallen onder de verantwoordelijkheid van de klant.

GEVAAR:
Het product moet overeenkomstig de lokale elektriciteitsvoorschriften aangesloten worden.

GEVAAR:
Controleer vóór installatie van het product of het zichtbare gebreken heeft.
Zo ja, laat het dan niet installeren.
Beschadigde producten vormen een gevaar voor uw veiligheid.

GEVAAR:
Waarschuwing: Het niet volgens de instructies installeren van de schroeven of het bevestigingsapparaat kan elektrische gevaren tot gevolg hebben.

Installatie

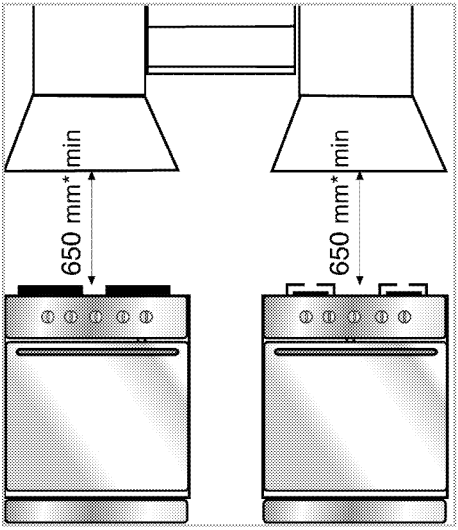

* min.

Tussen het bovenste oppervlak van de kookplaat en de onderkant van de afzuigkap moet er zich een afstand van minimaal 650 mm bevinden.
De lucht die via de afzuigkap wordt afgezogen mag niet worden aangesloten op een schoorsteen die wordt gebruikt door apparaten die op gas of andere brandstoffen werken. (niet van toepassing op apparaten die de lucht alleen terug in de ruimte afvoeren)
De voorschriften inzake luchtafzuiging dienen te worden nageleefd.

Elektrische aansluiting

Vervaardigd met een 2-sporige stroomkabel moet dit apparaat met minstens 3 mm afstand tussen de bipolaire contacten worden aangesloten op de stroom. Laat de elektrische aansluiting uitvoeren door een erkend elektricien.

- Installeer uw apparaat dusdanig dat u na de installatie de stroomaansluiting (stekker, stopcontact) eenvoudig kunt bereiken.
- Op de basis van de plaats van installatie van de schoorsteen of afzuigkap moet een geaard stopcontact worden geïnstalleerd.

De afzuigkap installeren

Alle afmetingen zijn in mm.

Hierna volgt informatie die nodig is om de installatieplaats van de afzuigkap voor te bereiden.
De afzuigkap moet worden geïnstalleerd boven het middelpunt van het kooktoestel. Tussen het bovenste oppervlak van de kookplaat en de onderkant van de afzuigkap moet er zich een afstand van minimaal 650 mm bevinden. Voer de volgende stappen uit voor installatie van de afzuigkap.
Bepaal voordat u installeert de totale hoogte van de montagesteun van de afzuigkap en markeer de gaten voor installatie op het plafond.

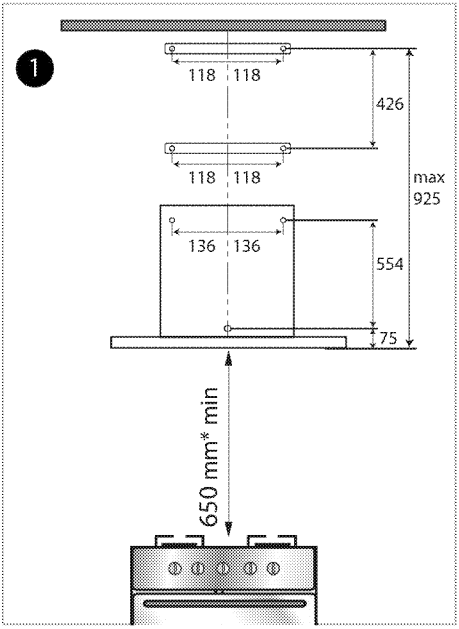

1. Centreer het kooktoestel en bepaal het middelpunt op het plafond. Markeer de posities van de gaten voor het bovenste deel van de montagesteun, die met het product is meegeleverd, op het plafond en boor de gaten voor de 4 meegeleverde schroeven.

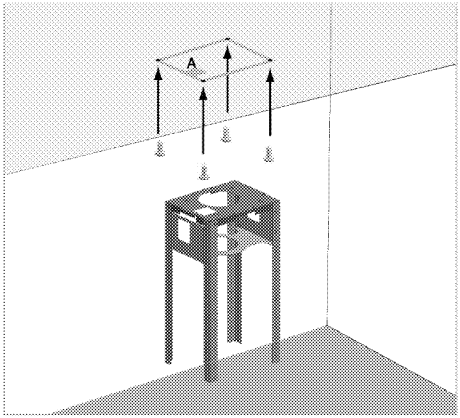

2. Monteer het bovenste deel van de montagesteun die met het product is meegeleverd dusdanig dat het overeenkomt met deze gaten. Bij het maken van de elektrische aansluiting moet een uitgang worden geïnstalleerd die overeenkomt met sectie A zoals aangegeven in de bovenstaande afbeelding. In deze sectie van het blad zit een gat.

3. Bevestig voor elektronische modellen de elektronische printplaat in zijn behuizing met 4 schroeven. Zie onderstaande afbeelding.

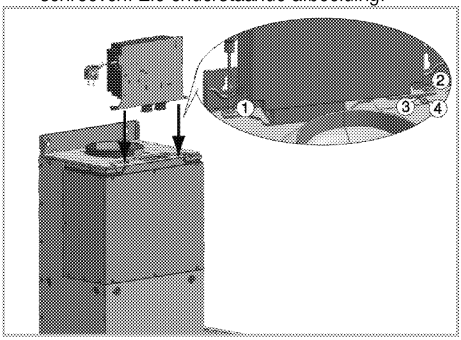

4. Plaats de dekplaat (C) die de terugslag van de luchtstroom voorkomt, op de schoorsteenuitgang. Zie onderstaande afbeelding.

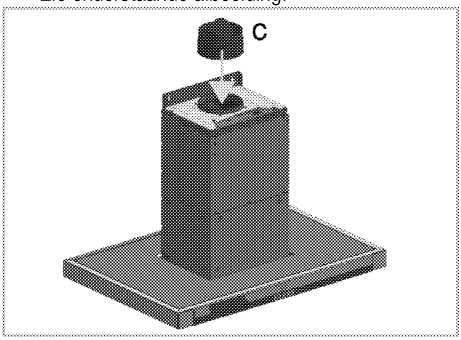

5. Plaats de aansluitadapter van de schoorsteen (D) op de dekplaat (C) die de terugslag van de luchtstroom voorkomt.

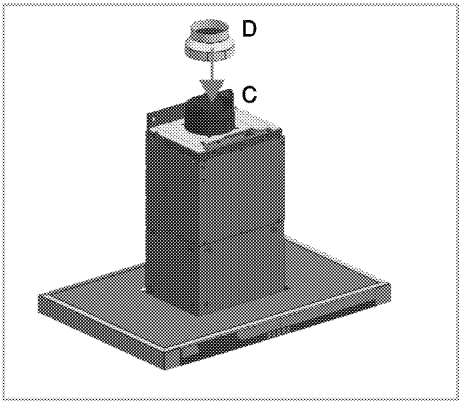

6. Sluit met gebruik van 8 schroeven het aansluitgedeelte van de afzuigkap op het aansluitgedeelte van de steun die aan het plafond

is bevestigd op aanpasbare afstand tussen afzuigkap en kookplaat. Zie afbeelding.

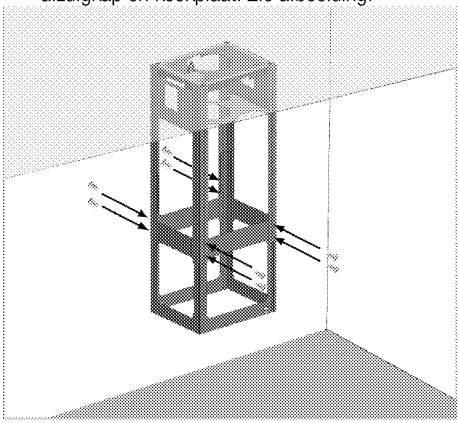

7. **Voor gebruik met schoorsteenaansluiting:**
In de positie met aangesloten schoorsteen gaat de opgenomen lucht door oliefilters naar de uitlaat en gaat dan richting de schoorsteen door aansluitpijpen en uiteindelijk bij de schoorsteen naar buiten.
Sluit een uiteinde van de aansluitpijp van de schoorsteen (E) aan op de schoorsteenuitgang door deze door de hoofdbehuizing te leiden, die op het plafond is bevestigd (u kunt tape gebruiken om hem vast te zetten).

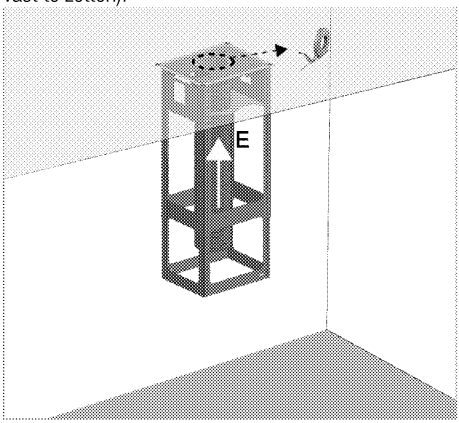

U moet ervoor zorgen dat d aansluitpijpen voor de schoorsteen vervaardigd zijn uit brandveilig kunststof materiaal. Bij gebruik van een flexibele aansluitpijp moet er rekening mee worden gehouden dat scherpe hoeken en plotselinge samentrekking een negatieve invloed heeft op de luchtafzuiging. De afzuigkap mag nooit worden aangesloten op een schoorsteen waar al een ander apparaat op is aangesloten.

Aansluitpijp mag niet groter zijn dan 120-150 mm; anders zal de schoorsteen niet goed kunnen worden aangesloten.

8. **Interne circulatie (gebruik met koolstoffilter)**
Bij interne circulatie gaat de lucht die uit de omgeving wordt opgenomen door aluminium en koolstoffilters. Hier wordt de geur verwijderd en wordt de lucht door een luchtrichtingscomponent geleid. Daarna wordt de lucht door de ventilatieroosters aan de zijkant van het schoorsteendeel terug in de ruimte geblazen.

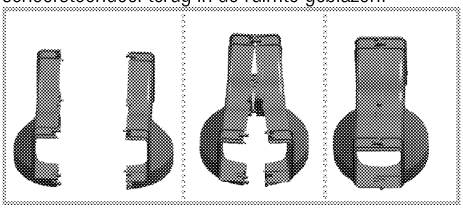

Monteer het luchtrichtingscomponent, dat bestaat uit twee afzonderlijke onderdelen, zoals getoond in de afbeelding.

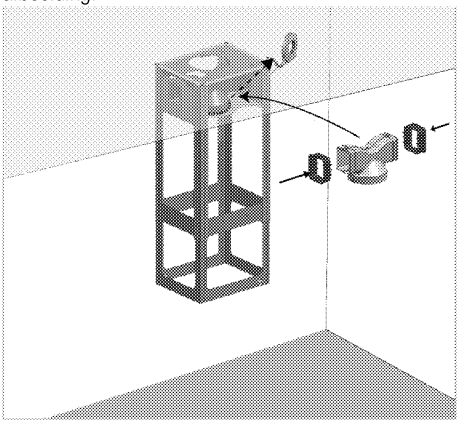

Monteer het luchtrichtingscomponent, dat bestaat uit twee afzonderlijke onderdelen, zoals getoond in de bovenstaande afbeelding. Plaats daarna het luchtrichtingscomponent in zijn behuizing die zich bevindt aan de bovenkant van de aansluitbehuizing. Zie afbeelding. U kunt aan beide uiteinden van de verlengdelen tape gebruiken om te vast te zetten.

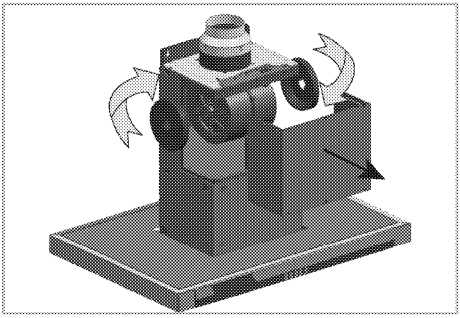

Verwijder de voorste afdekplaat van de behuizing van de afzuigkap om de koolstoffilters te bevestigen. Plaats de oogsleuven van de koolstoffilters op de ogen van de motordrager zoals getoond in bovenstaande afbeelding en draai tegen de klok in om hem op zijn plaats te bevestigen. Herhaal dezelfde procedure voor de motordrager aan de andere kant. Bevestig de voorste afdekplaat weer terug met gebruik van de schroeven.

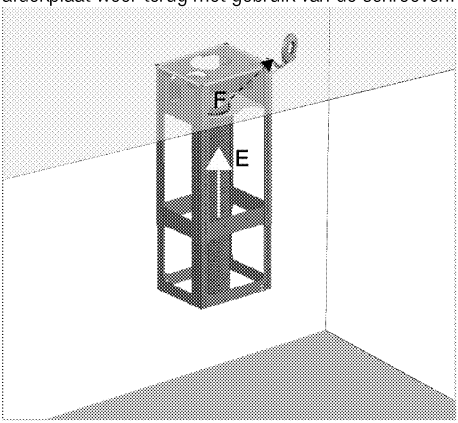

Sluit een uiteinde van de aansluitpijp van de schoorsteen (E) aan op de uitgang van het luchtrichtingscomponent (F) door deze door de hoofdbehuizing te leiden, die op het plafond is bevestigd (u kunt tape gebruiken om hem vast te zetten).
U moet ervoor zorgen dat d aansluitpijpen voor de schoorsteen vervaardigd zijn uit brandveilig kunststof materiaal. Bij gebruik van een flexibele aansluitpijp moet er rekening mee worden gehouden dat scherpe hoeken en plotselinge samentrekking een negatieve invloed heeft op de luchtafzuiging. De afzuigkap mag nooit worden aangesloten op een schoorsteen waar al een ander apparaat op is aangesloten.

Aansluitpijp mag niet groter zijn dan 120-150 mm; anders zal de schoorsteen niet goed kunnen worden aangesloten.

de stoom wordt verdreven
Het niet regelmatig reinigen en onderhouden van de oliefilters en niet vervangen van de koolstoffilters aan het einde van hun levensduur (circa 4 maanden) kan brandgevaar veroorzaken.

9. **Installatie van de schoorsteen**

Leid de behuizing van de bovenste schoorsteen (G) door de aansluitbehuizing en bevestig deze met gebruik van twee schroeven. Zie afbeelding.

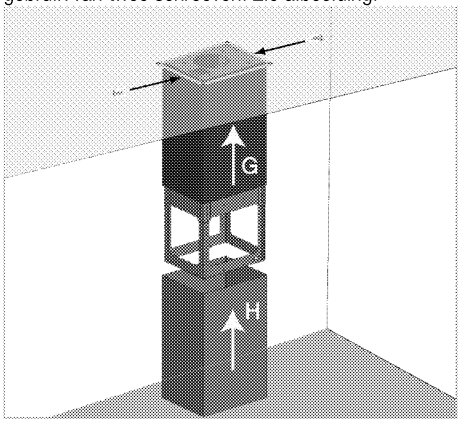

Leid de behuizing van de onderste schoorsteen (H) door de aansluitbehuizing en bevestig deze aan de behuizing van de bovenste schoorsteen. Bevestig een schroef in een van de gaten op de hoofdbehuizing, zoals getoond in de afbeelding (niet te strak aandraaien) om te voorkomen dat de behuizing van de onderste schoorsteen naar beneden valt.

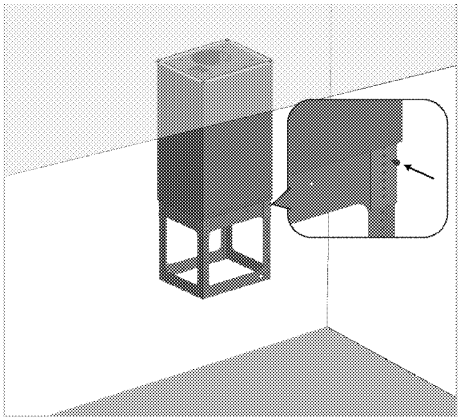

10. Leid de bovenste behuizing van de afzuigkap door de hoofdbehuizing die is gemonteerd. Bevestig terwijl de afzuigkap zich in deze positie bevindt, de

luchtuitlaatpijp (E) aan de aansluitadapter van de schoorsteen (D).

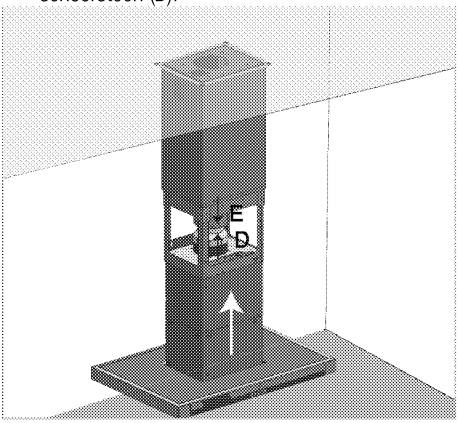

11. Bevestig deze met gebruik van 4 schroeven aan de hoofdbehuizing. Zie afbeelding. Verwijder de schroef die de onderste schoorsteen vasthoudt en laat de onderste schoorsteen naar beneden, zoals getoond.

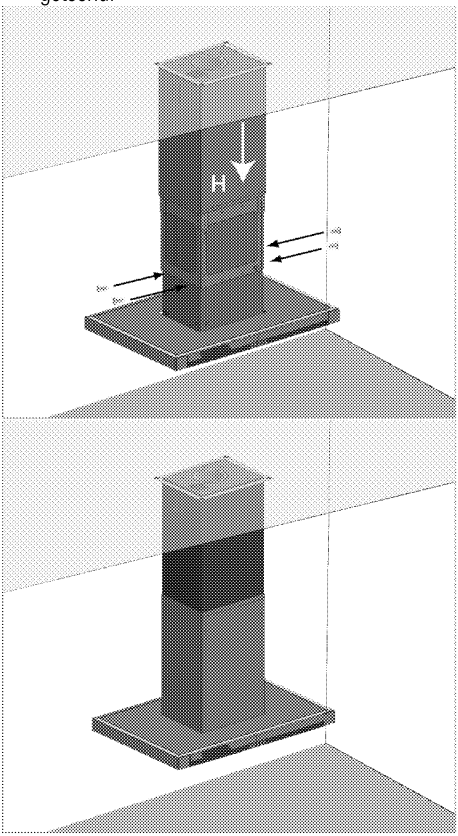

U kunt uw afzuigkap op twee manieren gebruiken:

1- Gebruik met schoorsteenaansluiting

De stoom wordt verdreven via de schoorsteenpijp die aan de aansluitring op de afzuigkap is bevestigd. De doorsnee van de schoorsteenpijp moet gelijk zijn aan de aansluitring. Om gemakkelijke luchtafvoer vanuit de ruimte in horizontale stand mogelijk te maken, moet de pijp enigszins oplopend worden geplaatst (ongeveer 10°).

Indien uw afzuigkap een koolstoffilter geïnstalleerd heeft, dient u deze te verwijderen als u de afzuigkap met de schoorsteen gebruikt.

2- Gebruik zonder schoorsteenaansluiting

De lucht wordt gefilterd door het koolstoffilter en teruggebracht in de ruimte. Het koolstoffilter wordt gebruikt als er in huis geen schoorsteen beschikbaar is of als het niet mogelijk is een schoorsteenpijp te installeren.

- Installeer het koolstoffilter zoals omschreven in de installatiesectie.

Toekomstig transport

- Bewaar de originele doos van het product en vervoer het product daarin. Volg de aanwijzingen op de doos. Als u de originele doos niet hebt, verpak het product dan in luchtkussenfolie of dik karton en tape het goed vast.

Plaats geen voorwerpen op het product en verplaats het rechtopstaand.

Controleer globaal het uiterlijk van uw product op eventuele schade die tijdens het transport werd veroorzaakt.

4 De afzuigkap bedienen

De afzuigkap is uitgerust met een motor met diverse snelheden.
Voor een beter resultaat adviseren wij u onder normale omstandigheden lage snelheden te gebruiken en hoge snelheden bij intensieve geuren en dampen.

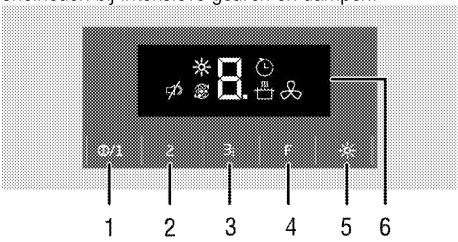

1 Aan/uit-knop / Snelheid1
2 Snelheid2
3 Snelheid3 / Booster
4 Functietoets
5 Verlichtingstoets
6 Display

Symbool automatische uitschakeling
Boostersymbool
Waarschuwingssymbool voor vol filter
Symbool voor luchtfiltermodus
Symbool voor stille modus
Verlichtingsymbool

De afzuigkap bedienen

1. Druk op de aan/uit-knop om de afzuigkap in te schakelen.
2. Druk op knoppen Snelheid 2 en Snelheid 3 om de snelheid te veranderen.

» Het snelheidsniveau van de afzuigkap wordt weergegeven.

Als u geen toets aanraakt terwijl het product in werking is, werken de lamp en de niveaus tot 6 uur.

Automatische uitschakelmodus

1. Druk op de functieknop terwijl het apparaat op een bepaalde snelheid werkt. De automatische uitschakelmodus wordt geactiveerd en het symbool wordt weergegeven.
2. Het apparaat wordt na 20 minuten werken op het ingestelde niveau automatisch uitgeschakeld.
3. Raak de functietoets aan om de modus automatische uitschakeling uit te schakelen.
4. De modus automatische uitschakeling kan niet worden geannuleerd door de lamp en de toetsen voor het snelheidsniveau aan te raken.

Activeren van de intensieve ventilatiemodus (Booster)

Houd de knop voor Snelheid 3 meer dan twee seconden ingedrukt. De intensieve ventilatiemodus wordt geactiveerd en P en het symbool worden weergegeven. Het apparaat is gedurende maximaal 10 minuten actief. Na 10 minuten gaat de werking verder op Snelheid 3.
Als tijdens intensieve ventilatie een van de snelheidsknoppen wordt ingedrukt, gaat de werking verder op die snelheid.

De afzuigkap uitschakelen

1. Druk gedurende 2 seconden op de Uit-knop als de afzuigkap op een bepaalde snelheid werkt.

De lamp bedienen

1. Toets op de verlichtingsknop om de verlichting aan te zetten.

De verlichting gaat aan en het symbool wordt weergegeven.

De lamp uitzetten

1. Druk om de lamp uit te zetten met korte intervallen op de schakelaar totdat het symbool verdwijnt.

De verlichting gaat uit en het symbool zal van het scherm verdwijnen.

De aan/uit-knop zet de verlichting niet uit. Deze stopt alleen de werking van de afzuigkap.

Het verlichtingsniveau van de lamp aanpassen

U kunt de lamp op 3 niveaus instellen.

1. Bij het indrukken van de knop voor de lamp, gaat deze aan en wordt het eerste niveau ingesteld. Druk weer op de knop voor de lamp om het verlichtingsniveau te verhogen. Bij iedere druk op de knop wordt het niveau met 1 verhoogd. Na het laatste niveau gaat de lamp uit.

Luchtfiltermodus

1. Ürün hiçbir seviyede çalışmıyorken fonksiyon tuşuna dokunun.

» De luchtfiltermodus wordt geactiveerd en C en het symbool worden weergegeven.

2. De luchtfiltermodus zal gedurende 10 minuten op snelheid 1 werken en dan binnen 1 uur 50

minuten stoppen. Als de luchtfiltermodus niet uitgeschakeld wordt, blijft deze gedurende 24 uur ieder uur 10 minuten werken en 50 minuten stoppen.

U kunt de luchtfiltermodus gebruiken om langere tijd op lage snelheid geuren in huis te verwijderen.

De luchtfiltermodus uitschakelen

1. Schakel de luchtfiltermodus uit door op elke willekeurige snelheidsknop of de uit-knop te drukken terwijl de luchtfiltermodus actief is.

Indien de luchtfiltermodus actief is, zal bij het aan- en uitzetten van het apparaat op elke willekeurige snelheid de luchtfiltermodus niet worden onthouden.

Indien de luchtfiltermodus actief is, wordt deze geannuleerd als er zich een stroomonderbreking voordoet.

Waarschuwing voor vol filter

Na iedere 100 uur werkzaam zijn, gaan het F-symbool en het ingestelde niveau in het display knipperen. Ook verschijnt symbool op het scherm. Reinig het filter. De waarschuwing voor vol filter wordt niet automatisch gereset na de reiniging.
De waarschuwing voor vol filter kan worden gereset door de functie- en Snelheid3-knop gedurende 3 seconden gelijktijdig in te drukken.

Als de afzuigkap een vol filter-waarschuwing gaf, wordt de waarschuwing bij een stroomstoring niet gereset.

Stille modus

U kunt toetsklikken op de afzuigkap uitschakelen door de stille modus te activeren. Raak de functietoets aan totdat het symbool wordt weergegeven om de stille modus aan te zetten. Raak de functietoets aan totdat het symbool verdwijnt om de stille modus te annuleren.

Bediening

U kunt uw apparaat ook bedienen met de afstandsbediening.
De stip op het display knippert tweemaal voor iedere handeling van de bedieningstoetsen als de afzuigkap met de bediening wordt geregeld.



Aan/uit-knop
Knop voor verhogen snelheid
Knop voor verlagen snelheid
Knop voor luchtfiltermodus
Automatische uitschakelknop
Boosterknop
Knop voor uitschakelen waarschuwing vol filter
Knop voor stille modus
Annuleringsknop voor stille modus
Knop voor lamp
Schakelaar voor het verhogen van de lampverlichting
Schakelaar voor het verlagen van de lampverlichting

De afzuigkap regelen met de bediening

1. Druk op de aan/uit-toets op de bediening om de afzuigkap aan te zetten.

» De afzuigkap gaat werken op snelheid1.

2. Druk op de knoppen voor toename snelheid en/of afname snelheid om het snelheidsniveau te wijzigen.

» Het snelheidsniveau van de afzuigkap wordt weergegeven.

Druk nooit tegelijkertijd op twee knoppen.

Als u geen toets aanraakt terwijl het product in werking is, werken de lamp en de niveaus tot 6 uur.

De afzuigkap uitschakelen met de bediening

1. Druk op de aan/uit-knop van de bediening als de afzuigkap op een bepaalde snelheid werkt.

De automatische uitschakelstand inschakelen met de bediening

1. Druk op de knop op de bediening terwijl het apparaat op een bepaalde snelheid werkt. De automatische uitschakelstand wordt geactiveerd en het symbool wordt weergegeven.
2. Het apparaat wordt na 20 minuten werken op het ingestelde niveau automatisch uitgeschakeld.

Activeren van de intensieve ventilatiemodus (Booster) met de bediening

Druk op de knop op de bediening terwijl het apparaat op een willekeurige snelheid werkt. De intensieve ventilatiemodus wordt geactiveerd en P en het symbool worden weergegeven. Het apparaat is gedurende 10 minuten actief. Na 10 minuten gaat de werking verder op Snelheid 3.
Druk op de knoppen toename of afname snelheid om de intensieve ventilatiemodus uit te schakelen. De werking gaat verder in het geselecteerde snelheidsniveau.

De verlichting regelen met de bediening

1. Druk op de knop om de verlichting te bedienen.

» De verlichting gaat aan en het symbool wordt weergegeven (in modellen met lampsymbool op het scherm).

De verlichting uitzetten met de bediening

1. Druk nogmaals op om de verlichting uit te zetten.

» De verlichting gaat uit en het symbool zal van het scherm verdwijnen (in modellen met lampsymbool op het scherm).

Het verlichtingsniveau van de lamp aanpassen met de bediening

U kunt de lamp op 3 niveaus instellen.

1. **Indrukken van de +** verhoogt het verlichtingsniveau.
2. **Indrukken van de -** verlaagt het verlichtingsniveau.

U kunt de verlichting aan- en uitzetten terwijl de afzuigkap uit staat.

De aan/uit-knop zet de verlichting niet uit. Deze stopt alleen de werking van de afzuigkap.

De luchtfiltermodus inschakelen met de bediening

1. Als het apparaat niet in werking is, drukt u op de knop zonder op de aan/uit-knop op de bediening te drukken.

» De luchtfiltermodus wordt geactiveerd en C en het symbool wordt weergegeven.

2. De luchtfiltermodus zal gedurende 10 minuten op snelheid 1 werken en dan binnen 1 uur 50 minuten stoppen. Als de luchtfiltermodus niet uitgeschakeld wordt, blijft deze gedurende 24 uur ieder uur 10 minuten werken en 50 minuten stoppen.

U kunt de luchtfiltermodus gebruiken om langere tijd op lage snelheid geuren in huis te verwijderen.

De luchtfiltermodus uitschakelen met de bediening

1. Schakel de luchtfiltermodus uit door op de knop toename snelheid, aan/uit-knop of knop te drukken terwijl de luchtfiltermodus actief is.

Indien de luchtfiltermodus actief is, zal bij het aan- en uitzetten van het apparaat op elke willekeurige snelheid de luchtfiltermodus niet worden onthouden.

Indien de luchtfiltermodus actief is, wordt deze geannuleerd als er zich een stroomonderbreking voordoet.

De waarschuwing voor vol filter uitzetten met de bediening

Na iedere 100 uur werkzaam zijn, gaan het F-symbool en het ingestelde niveau in het display knipperen. Ook verschijnt symbool op het scherm. Reinig het filter.

De waarschuwing voor vol filter wordt niet automatisch gereset na de reiniging.

Druk op de knop op de bediening om de waarschuwing voor vol filter uit te zetten.

Als de afzuigkap een vol filter-waarschuwing gaf, wordt de waarschuwing bij een stroomstoring niet gereset.

De stille modus activeren met de bediening

U kunt toetsklikken op de afzuigkap uitschakelen door de stille modus te activeren. Druk op de knop op de bediening om de stille modus in te schakelen.

Symbool verschijnt op het scherm. Druk op knop om de toetsklikken te activeren door de stille modus te annuleren. Symbool verdwijnt.

De batterij van de bediening vervangen

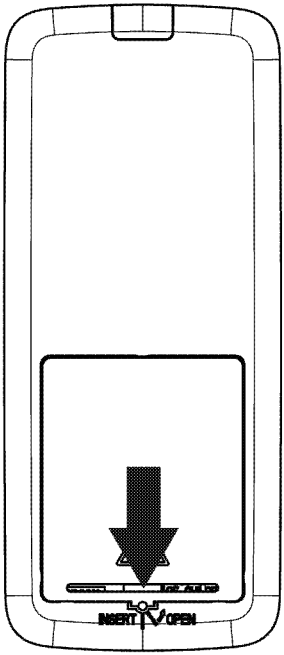

1. Verwijder de deksel van het punt dat met een pijl is aangeduid en open het batterijvak.
2. Plaats een batterij van het type CR2016.
3. Sluit de deksel van het batterijvak.

Als uw apparaat niet goed reageert op de opdrachten die u met de bediening geeft, kunnen de batterijen leeg zijn. Lege batterijen moeten nooit in het batterijvak blijven zitten.

De fabrikant is niet aansprakelijk voor schade die voortvloeit uit gebruikte batterijen.

Opmerking over het milieu

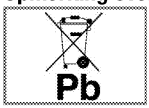

Dit symbool dat u aantreft op de batterij of op de verpakking van het product geeft aan dat de batterij, die bij dit product wordt geleverd, niet als gewoon afval mag worden beschouwd. Dit symbool kan op sommige batterijen worden gebruikt met een chemisch symbool. Het chemische symbool HG wordt toegevoegd als de hoeveelheid kwik in de batterijen hoger is dan 0,0005%; en het chemische symbool Pb wordt toegevoegd als de hoeveelheid lood in de batterijen hoger is dan 0,004%. Zelfs batterijen die geen zware metalen bevatten mogen niet met het huisvuil worden weggegooid. Voer oude batterijen af op een milieuvriendelijke manier. Vraag uw plaatselijke gemeente naar de voorschriften.

5 Onderhoud en verzorging

Algemene informatie

De levensduur van het product zal worden verlengd en er zullen minder vaak problemen zijn als het product regelmatig wordt gereinigd.

GEVAAR:
Sluit het product van de stroom af voor te beginnen met onderhouds- en reinigingswerk. Er is kans op elektrische schokken!

- Reinig het product grondig na ieder gebruik. Zo kunt u kookresten gemakkelijker verwijderen, en voorkomt u dat ze verbranden als u het apparaat de volgende keer gebruikt.
- Er zijn geen speciale reinigingsmiddelen vereist om het product te reinigen. Gebruik warm water met wasvloeistof, een zachte doek of spons voor het reinigen van het product en een droge doek om het te drogen.
- Gebruik voor het reinigen van roestvrijstalen oppervlakken en de handgreep geen reinigingsmiddelen die zuur of chloride bevatten. Gebruik een zachte doek met een vloeibaar detergent (niet-schurend) om deze onderdelen schoon te vegen, en let erop dat u in één richting veegt.

Het oppervlak kan beschadigd geraken door sommige detergenten of reinigingsmaterialen. Gebruik geen agressieve detergenten, reinigingspoeder/melk of scherpe voorwerpen tijdens het reinigen.

Gebruik geen stoomreinigers om schoon te maken.

Aluminium filter

Dit filter vangt oliedeeltjes in de lucht op. **U wordt aangeraden uw filter bij normaal gebruik eenmaal per maand te reinigen.** Verwijder voor dit proces eerst de aluminium filters. Reinig de filters in water met vloeibaar reinigingsmiddel en plaats ze terug na droging. Aluminium filters kunnen door het wassen met de tijd van kleur veranderen. Dit is normaal en u hoeft het filter niet te vervangen.

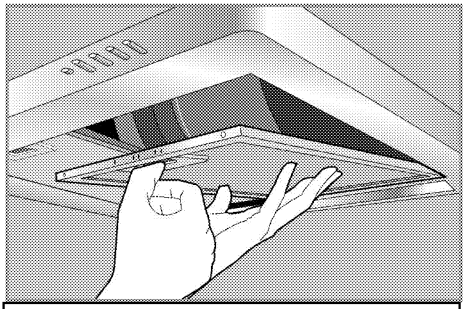

U kunt de aluminium filters ook in de vaatwasmachine reinigen.

Aluminium filters verwijderen

1. Duw de aluminium filtervergrendeling naar voren.
2. Laat het filter enigszins naar beneden en trek naar voren. Anders kan u het filter buigen.
3. Draai de handelingen na de reiniging om om het aluminium filter terug te plaatsen.

Koolstoffilter (gebruik zonder schoorsteen)

Het koolstoffilter mag nooit gewassen worden.

Het moet bij normaal gebruik iedere 4 maanden vervangen worden. U kunt koolstoffilters verkrijgen bij uw erkende servicedienst.

De lamp vervangen

GEVAAR:
Zorg voordat u de lamp vervangt dat het product afgesloten is van het elektriciteitsnet om het risico op een elektrische schok te vermijden. Laat de lamp afkoelen als deze heet is.
Hete oppervlakken kunnen brandwonden veroorzaken!

Kijk voor specificaties van de lamp *Technische specificaties, pagina 10*. Ovenlampen kunnen worden verkregen bij de bevoegde serviceagenten.

De positie van de lamp kan afwijken van de afbeelding.

De lamp die in dit apparaat wordt gebruikt, is niet geschikt voor huishoudelijke kamerverlichting. Het bedoeld gebruik van deze lamp is de gebruiker te helpen levensmiddelen te laten waarnemen.

WAARSCHUWING



Alleen gebruiken met zelfbeschermende tungsten halogeenlampen of zelfbeschermende metaalhalidelampen.

1. Verwijder de lamp door deze met de richting van de klok mee in zijn behuizing te duwen (1) en verwijder deze door hem tegen de klok in te draaien (2).

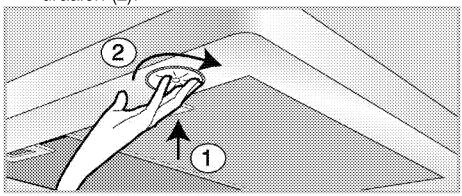

2. Plaats de nieuwe lamp door deze met de richting van de klok mee te draaien.
3. U hoort een “klik” als de lamp goed op zijn plek zit.

6 Problemen oplossen

Het product werkt niet.

- De hoofdzekering is defect of doorgeslagen. >>> *Controleer zekeringen in de zekeringenkast. Vervang of reset deze indien nodig.*
- De stekker van het product zit niet in het stopcontact. >>> *Controleer de plugkoppeling.*
- Snelhedenknop is mogelijk niet ingesteld. >>> *Druk de gewenste snelhedenknop in.*
- De stroom is afgesloten. >>> *Controleer of er stroom is. Controleer de zekeringen in de zekeringenkast. Vervang of reset de zekeringen indien nodig.*

Afzuigkapverlichting werkt niet.

- Afzuigkapverlichting is defect. >>> *Vervang de afzuigkaplamp.*
- De stroom is afgesloten. >>> *Controleer of er stroom is. Controleer de zekeringen in de zekeringenkast. Vervang of reset de zekeringen indien nodig.*



Raadpleeg de bevoegde serviceagent of de dealer waarbij u het product hebt gekocht als u, ondanks het doorvoeren van de aanwijzingen in dit gedeelte, het probleem niet kunt oplossen. Probeer nooit om een product met gebreken zelf te repareren.

tehnoteka

https://tehnoteka.rs

Ovaj dokument je originalno proizveden i objavljen od strane proizvođača, brenda Beko, i preuzet je sa njihove zvanične stranice. S obzirom na ovu činjenicu, Tehnoteka ističe da ne preuzima odgovornost za tačnost, celovitost ili pouzdanost informacija, podataka, mišljenja, saveta ili izjava sadržanih u ovom dokumentu.

Napominjemo da Tehnoteka nema ovlašćenje da izvrši bilo kakve izmene ili dopune na ovom dokumentu, stoga nismo odgovorni za eventualne greške, propuste ili netačnosti koje se mogu naći unutar njega. Tehnoteka ne odgovara za štetu nanesenu korisnicima pri upotrebi netačnih podataka. Ukoliko imate dodatna pitanja o proizvodu, ljubazno vas molimo da kontaktirate direktno proizvođača kako biste dobili sve detaljne informacije.

Za najnovije informacije o ceni, dostupnim akcijama i tehničkim karakteristikama proizvoda koji se pominje u ovom dokumentu, molimo posetite našu stranicu klikom na sledeći link:

https://tehnoteka.rs/p/beko-ostrvski-aspirator-hci91845bxh-akcija-cena/