tehnoteka

https://tehnoteka.rs

Uputstvo za upotrebu

BEKO aspirator HCB93847BXHI



Tehnoteka je online destinacija za upoređivanje cena i karakteristika bele tehnike, potrošačke elektronike i IT uređaja kod trgovinskih lanaca i internet prodavnica u Srbiji. Naša stranica vam omogućava da istražite najnovije informacije, detaljne karakteristike i konkurentne cene proizvoda.

Posetite nas i uživajte u ekskluzivnom iskustvu pametne kupovine klikom na link:

https://tehnoteka.rs/p/beko-aspirator-hcb93847bxhi-akcija-cena/

Cooker hood

User Manual

Haube

Gebrauchsanleitung

Digestor

Používateľská príručka

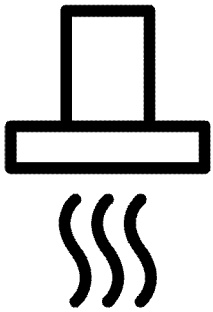

HCB93847BXHI

EN / DE / SK

185.7307.03/R.AG/21.06.2021/3-1
7702386714

Please read this user manual first!

Dear Customer,
Thank you for purchasing this Beko product. We hope that you get the best results from your product which has been manufactured with high quality and state-of-the-art technology. Therefore, please read this entire user manual and all other accompanying documents carefully before using the product and keep it as a reference for future use. If you handover the product to someone else, give the user manual as well. Follow all warnings and information in the user manual.
Remember that this user manual is also applicable for several other models. Differences between models will be identified in the manual.

Explanation of symbols

Throughout this user manual the following symbols are used:

 Important information or useful hints about usage.

 Warning of hazardous situations with regard to life and property.

 Warning of electric shock.

 Warning of risk of fire.

 Warning of hot surfaces.

Arçelik A.Ş.
Karaağaç caddesi No:2-6
34445 Sütlüce/Istanbul/TURKEY
Made in TURKEY

CE

This product was manufactured using the latest technology in environmentally friendly conditions.

TABLE OF CONTENTS

1 Important instructions and warnings for safety and environment 4

General safety 4
Electrical safety 4
Product safety 5
Intended use 6
Children's safety 6
Disposing of the old product 6
Package information 6

2 General information 8

Overview 8
Scope of delivery 9
Technical specifications 9

3 Installation 11

Installation 11
Future transportation 17

4 Operating the hood 18

Controller 21

5 Maintenance and care 25

General information 25
Replacing the lamp 25

6 Troubleshooting 27

1 Important instructions and warnings for safety and environment

This section contains safety instructions that will help protect from risk of personal injury or property damage. Failure to follow these instructions shall void any warranty.

General safety

- This appliance can be used by children aged from 8 years and above and persons with reduced physical, sensory or mental capabilities or lack of experience and knowledge if they have been given supervision or instruction concerning use of the appliance in a safe way and understand the hazards involved. Children shall not play with the appliance. Cleaning and user maintenance shall not be made by children without supervision.
- Risk of Toxicating! While the appliance is operating, air in the entire house is sucked. If adequate ventilation is not provided, waste and toxic gasses which are released as a result of burning will be drawn back into the house through chimney draught. Do not operate the appliance together with sources that may emit toxic gasses and create air draught (wood, gas, oil, and coal stoves, water heaters, kettles, etc.).
- Always have the authorized persons check the adequacy of ventilation and chimney draught in your building.
- The appliance is not intended for use by persons (including children) with reduced physical, sensory or mental capabilities, or lack of experience and knowledge, unless they have been given supervised or instruction concerning use of the appliance by a responsible person for their safely. Young children should be supervised to ensure that they do not play with the appliance.Cleaning and user maintenance procedures should not be performed by the children unless they are under supervision.
- Always have the installation and repair procedures performed by Authorised Service Agent. Manufacturer shall not be held responsible for damages arising from procedures carried out by unauthorised persons.
- Do not operate the appliance if it is defective or has any visible damage.
- Make sure that the appliance is switched off after every use.
- If the product is handed over to someone else for personal use or second-hand use purposes, the user manual, product labels and other relevant documents and parts should be also given.
- Appliance must be installed by a qualified person in accordance with the regulations in force. Otherwise, the warranty shall become void.

Electrical safety

- To get your product ready for use, firstly you must have installation place and electric wiring prepared. Later, you may call Authorised Service nearest to you.
- If it has a failure, the product should not be operated without being repaired by the Authorised Service

Agent. There is the risk of electric shock!
- Never connect the hood before installation is completed.
- Never touch the plug with wet hands! Do not unplug by pulling from the cable; always hold by the plug to unplug.
- Product must be disconnected from the mains during installation, maintenance, cleaning and repair procedures.
- If the supply cord is damaged, it must be replaced by the manufacturer or its service agent or a similarly qualified person in order to avoid a hazard.
- If your product has been produced with plug, do not cut the plug to connect to electrical supply during installation. Otherwise, the warranty becomes void and the safety risks may happen for users.
- Never connect power cable near to the hobs. If melted down, cable may lead to fire.
- Any work on electrical equipment and systems may only be carried out by authorised and qualified persons.
- In case of any damage, switch off the product and disconnect it from the mains. To do this, turn off the fuse at home.
- Make sure that fuse current is compatible with the product.
- Never wash down the product with water! There is the risk of electric shock!

Product safety

- The height between the lower surface of the hood and upper surface of the hob should not be less than 650 mm.
- Never touch the hood's lamp after they operated for a long time. Hot lamps may burn your hands.
- Never operate the product without oil filter. Never remove filters when the product is in use.
- Avoid big flames beneath the product. Otherwise, particles on oil filter may flame up and cause fire.
- Turn on the hobs after placing pans or pots on. Otherwise, rising temperature may deform certain parts of your product.
- Turn off the hobs before taking away pans or pots.
- Avoid inflammable materials under the hood.
- Do not expose the product to open flames beneath it. It can cause oils accumulated in the filter to catch fire. Do not operate the product without filter.
- Never leave the cooker unattended when frying foods, the oil may flame up and boiled oil may cause fire. Thus, be careful about cloths and curtains.
- If the hood is not periodically and properly cleaned, this may cause burning risk on your hood.
- For refreshing the kitchen's air from cooking smells and steams, please turn on your hood for 15 minutes more after cooking or frying has ended.
- There shall be adequate ventilation of the room when the range hood is used at the same time as appliances burning gas or other fuels. (Not applicable to appliances that only discharge the air back into the room)
- In the environment where the hood is being used, the exhaust of fuel oil or gas devices such as room heater must be absolutely insulated or device must be hermetical type.
- If there is a fuel oil or gas device in the environment, the room must be ventilated sufficiently.

- When a non-electrically operated device is concurrently used in the environment together with the hood, the negative pressure in the room must be maximum 0.04 mbar to avoid the hood's returning other device's exhaust into the room.
- Never connect the hood to the chimneys used for heaters, waste gas or with rising flames. Observe authorities' regulations on the draining of output air.
- When connecting to the chimney, use 120-mm diameter pipes. Pipe connection must be as short as possible with fewer bends.
- Do not hang easily flammable and combustible materials on hood handles.
- Our company shall never be responsible for the problems arising from the use against the warnings above.
- There is a risk of fire if cleaning is not carried out in accordance with the instructions.
- Do not flambé under the range hood.
- Caution: Accessible parts may become hot when used with a cooking appliance.
- You are recommended to clean your filter once a month in normal use.

Intended use

This product is designed for domestic use. Commercial use is not admissible. The manufacturer shall not be liable for any damage caused by improper use or handling.

Children's safety

- Keep children away from the product when it is operating and do not allow them to play with the product.
- Packaging materials are dangerous to children. Keep the packaging materials in a place where children cannot reach and sort and discard them in accordance with the waste disposal directives.
- Electrical products are dangerous to children. Keep children away from the product when it is operating and do not allow them to play with the product.

Disposing of the old product

Compliance with the WEEE Directive and Disposing of the Waste Product:



This product complies with EU WEEE Directive (2012/19/EU). This product bears a classification symbol for waste electrical and electronic equipment (WEEE).
This product has been manufactured with high quality parts and materials which can be reused and are suitable for recycling. Do not dispose of the waste product with normal domestic and other wastes at the end of its service life. Take it to the collection center for the recycling of electrical and electronic equipment. Please consult your local authorities to learn about these collection centers.

Compliance with RoHS Directive:

The product you have purchased complies with EU RoHS Directive (2011/65/EU). It does not contain harmful and prohibited materials specified in the Directive.

Package information

- Packaging materials of the product are manufactured from recyclable materials in accordance with our National Environment Regulations. Do not dispose of the packaging materials together with the domestic or other

wastes. Take them to the packaging material collection points designated by the local authorities.

2 General information

Overview

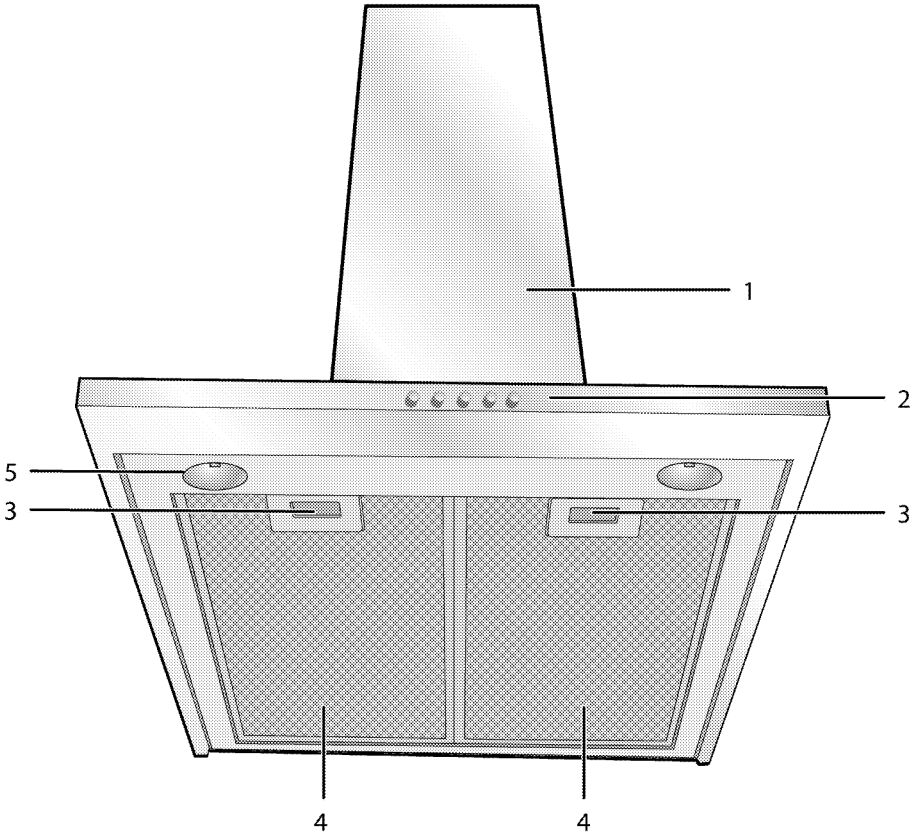

1 Hood body
2 Control panel
3 Aluminum filter lock
4 Aluminum filter
5 Lamp

Scope of delivery

Accessories supplied can vary depending on the appliance model. Not every accessory described in the user manual may exist on your appliance.

1.User manual

2.Wall connector

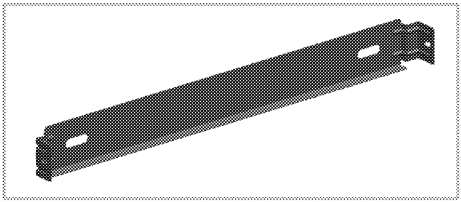

3.Air directing component

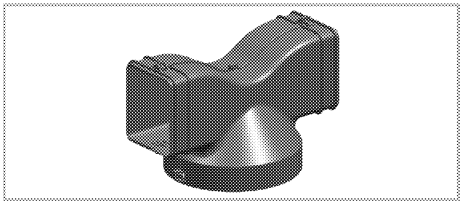

4.Chimney connection adapter

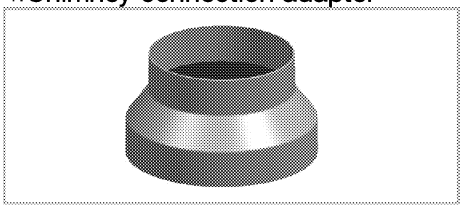

5.Valves to prevent reverse air flow

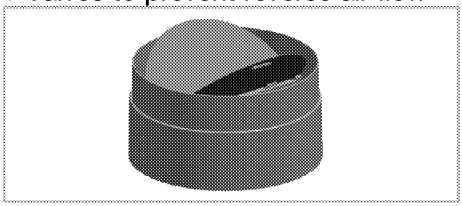

Technical specifications

External dimensions (height/width/depth)	min. 761 mm -max. 1175 mm/898 mm/494 mm
Voltage/frequency	220-240 V ; 50/60 Hz
Control	3 level + 1 Booster
Suction power	740 m^3/h
Total power consumption	max. 225 W
Air outlet pipe diameter	120-150 mm
LAMP	
Lamp type	Led
Lamp power consumption	4 W
Max. power of a potential replacement lamp	max.2 x 4 W.Led /max.2 x 28 W.Halogen
Voltage/frequency of lamp	170-200-230 V ; 50/60 Hz
Type of lamp cap	GU10
Diameter/length of lamp	50 mm /55 mm

Technical specifications may be changed without prior notice to improve the quality of the product.

Figures in this manual are schematic and may not exactly match the product.

Values stated on the markings of the product or in other printed documents supplied with the product are obtained under laboratory conditions as per relevant standards. Depending on operational and environmental conditions of the product, these values may vary.

3 Installation

Refer to the nearest Authorised Service Agent for installation of the product. Make sure that the electric installations are in place before calling the Authorised Service Agent to have the product ready for operation. If not, call a qualified electrician and fitter to have the required arrangements made.

Preparation of location and electrical installation for the product is under customer's responsibility.

The product must be installed in accordance with all local electrical regulations.

Prior to installation, visually check if the product has any defects on it.
If so, do not have it installed. Damaged products cause risks for your safety.

Warning: Failure to install the screws or fixing device in accordance with the instructions may result in electrical hazards.

Installation

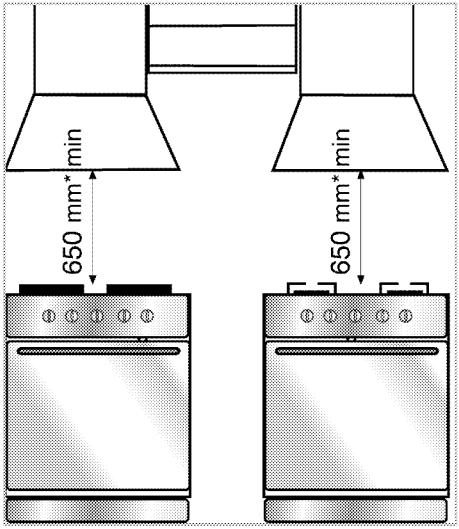

* min.

There should be a minimum clearance of 650 mm between the top surface of the hob and the bottom surface of the hood. The air to be extracted via the hood should not be connected to a chimney that is used by other appliances that use gas or other fuels. (It does not apply to devices that only blow the air back into the room)
The regulations on air exhaust should be followed.

Electrical connection

Manufactured with 2-track power cable, this device must be connected to the mains by an electrical switch with at least 3mm clearance between bipolar contact leads. Have the electrical connections done by a qualified electrician.

- Install your appliance so that you can reach the power connection (plug, outlet) easily after installation.

Installing the hood

Measurements are in mm.

The following provides necessary information to prepare the location for hood installation.

The hood must be installed above the central axis of the cooking appliance. There should be a minimum clearance of 650 mm between the top surface of the hob and the bottom surface of the hood. Please apply the following steps for the hood's installation.

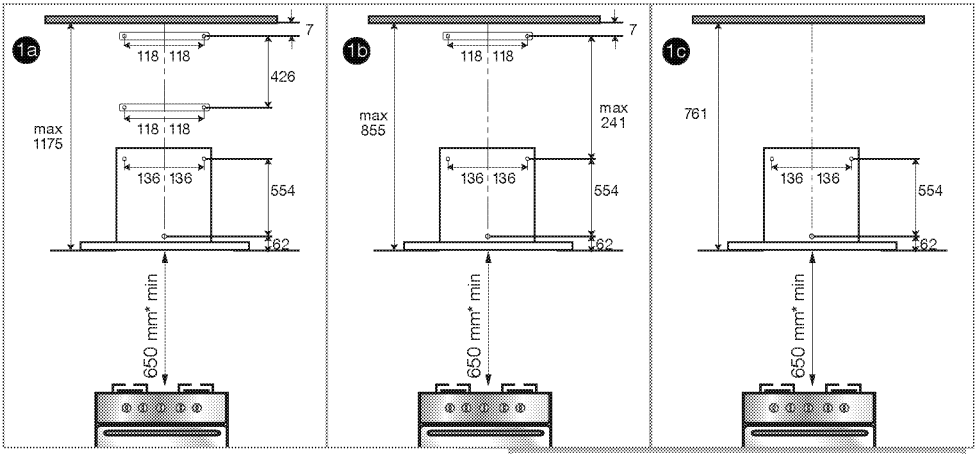

1a Mounting type with double chimney at maximum height

1b Mounting type with double chimney minimum height

1c Single-chimney mounting type

Select your installation type from above and proceed with your installation according to the dimensions of the installation type you have chosen.

1. Centering the cooking appliance, draw an axis line that has the same height as that of the figure above. Then, with reference to this axis line, drill holes according to the dimensions given above to the fasteners supplied with the product.
2. Insert the plastic plugs which are given with the packaging into these holes. Check if chimney connectors correspond to those holes or not.

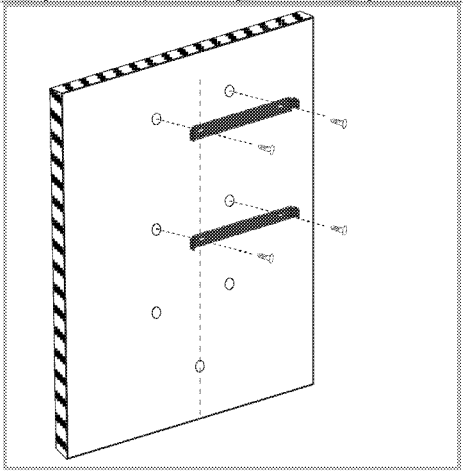

3. As shown in the figure above, fix the wall fittings to their corresponding holes using the two fixing screws provided with the accessories.
4. Fix the hood to the wall by centering it through the A holes. Remove the aluminum filters of the hood. On the inside, fix the back plate of the hood through the B hole using a screw as

shown in the figure below. Make sure that the hood is parallel to the counter when fixing.

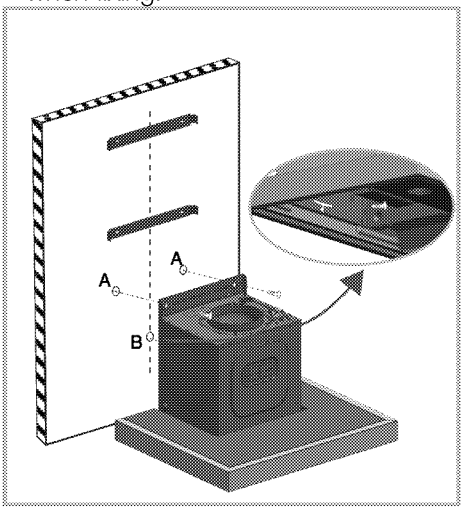

5. As shown in the figure below, place the cover (C) -that prevents reversed air flow- to the chimney outlet.

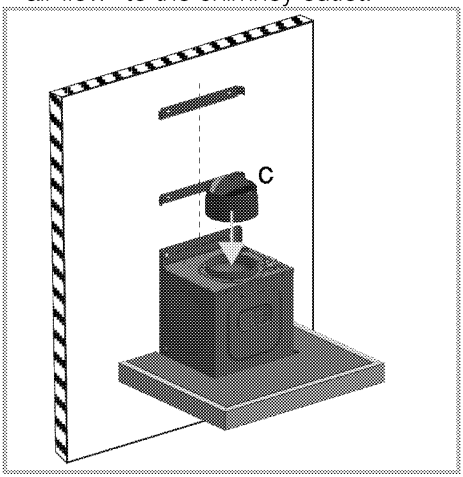

6. **For chimney connection usage:**
In chimney connection installation, the absorbed air will pass through the aluminium filters and will be expelled to the outside through the connection pipe.

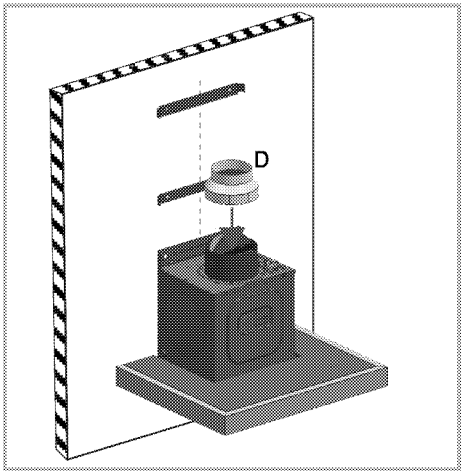

When this connection position is used, chimney connection adapter D is placed on part C as shown in the figure above.

D chimney connection adaptor will only be used when the chimney connection pipe's diameter is 120mm. If your chimney connection pipe's diameter is 150mm, you will not need to use chimney connection adaptor D and therefore you will need to connect one end of the chimney connection pipe E directly onto cover C.

7. Connect one end of the chimney connection pipe E to the chimney connection adapter and place the other end to the chimney. You can obtain the chimney connection pipe E from the authorized service or from the market

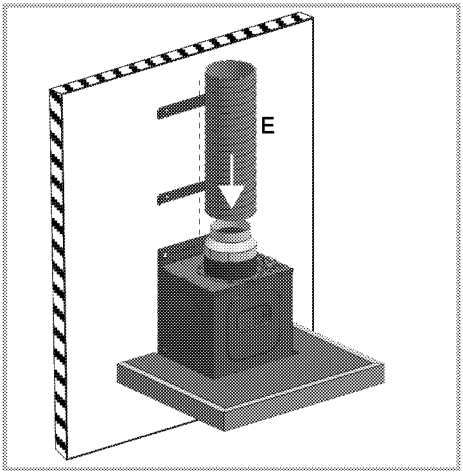

You should make sure that the chimney connection pipes used are made of fireproof plastic material. When using flexible connection pipe, it should be considered that sharp corners and sudden contractions will have a negative impact on air suction.
The hood must never be connected to a chimney to which another device was already connected.

Connection pipe should not be larger than 120-150 mm; otherwise, proper chimney connection will be prevented.

8. Internal circulation (Use with carbon filter)

In the position of internal circulation, the air absorbed from the environment will go through aluminium filters and carbon filters, where the smell is eliminated, and pass through air directing component, it is finally sent back to the environment through the ventilation grills on the side of the chimney piece.

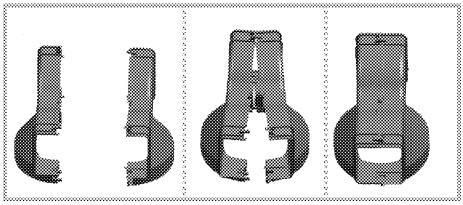

Assemble the air directing component, that is provided as two separate parts, as shown in the figure.
Follow the steps below for use without chimney. You can obtain the chimney connection pipe E and connection elements F from the authorised service provider or from the market.

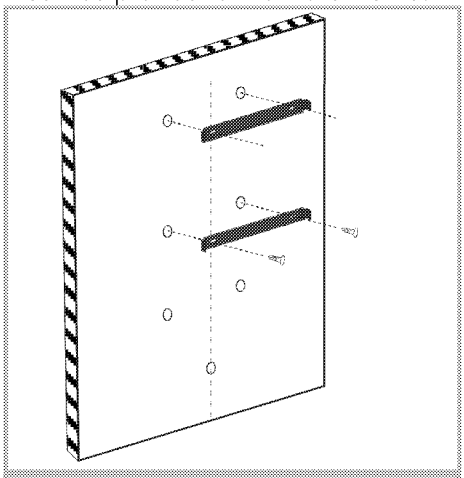

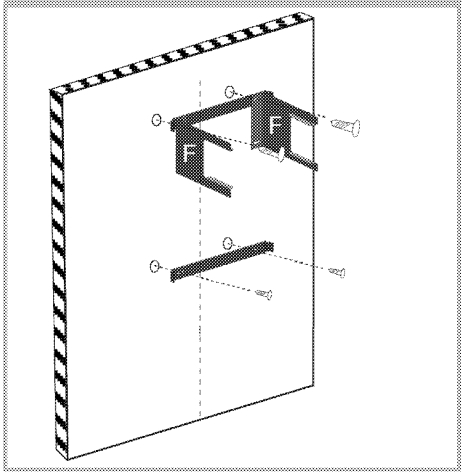

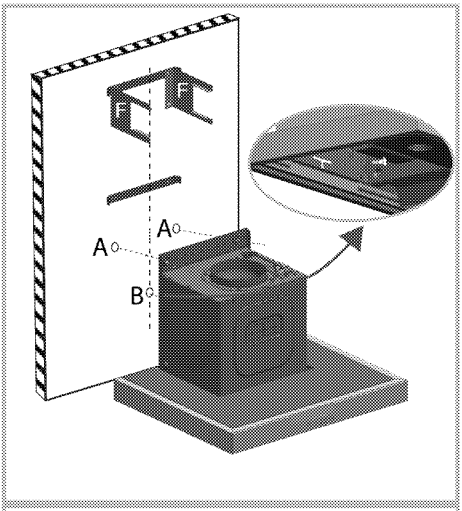
F
F
A
A
B

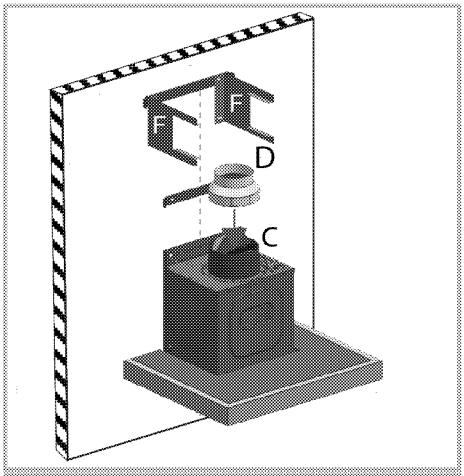
F
F
D
C

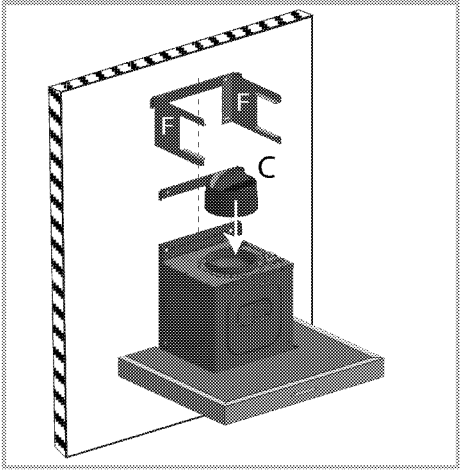
F
F
C

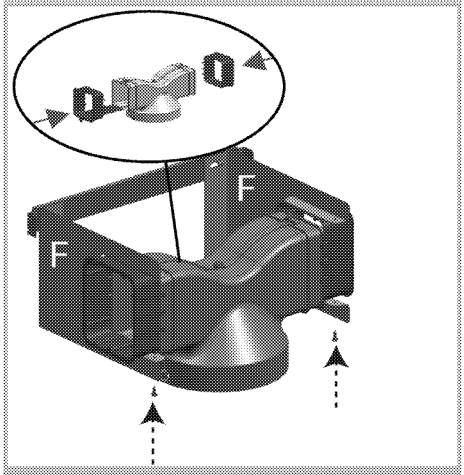
F
F

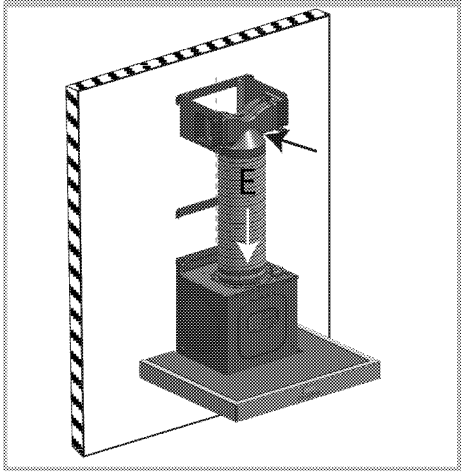
E

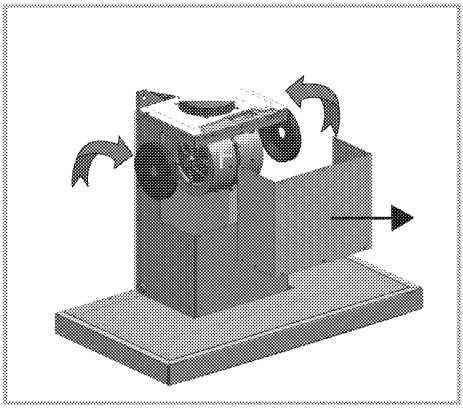

Remove the front cover plate on the hood body to attach the carbon filters. Place lug slots of carbon filters (L) to the lugs on motor carrier (F) as shown in the above figure and turn counter-clockwise to fix in place. Apply the same procedure for the motor carrier on the other side. Fix the front cover plate into its place again using the screws.

Failure to clean and service oil filters periodically and failure to replace carbon filters at the end of service life (approximately 4 months) may have the risk of causing fire.

9.**Installation of chimney**

To install the upper chimney, place its upper corners onto the upper wall connector and use the screws to fix the chimney to the wall connector as shown in the figure below.

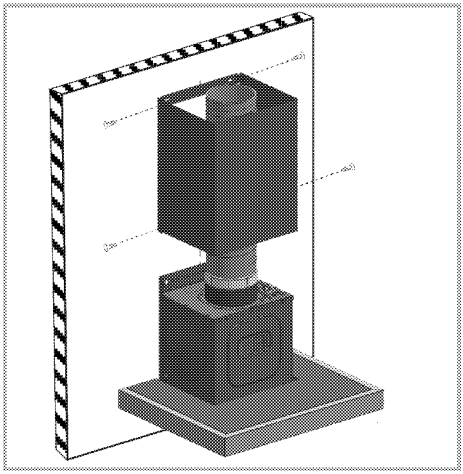

To install lower chimney, stretch the chimney by pulling slightly from both sides and secure it onto upper chimney's slots as shown in the figure above.

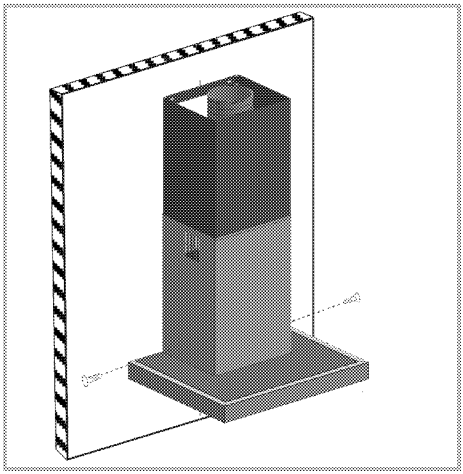

Fix it to the hood through the two holes on the lower corners of the lower chimney.

You may use the hood in two ways:

1-Chimney-connected use

The steam is expelled via chimney pipe which is secured to the connection ring on the hood. Diameter of chimney pipe should be equal to connection ring. To allow the air easily going out of the room

in horizontal arrangements, the pipe should be slightly tilted upwards (approximately 10°).

If the carbon filter is installed on your hood, remove it when using the hood with the chimney.

2- Use with no chimney connection

Air is filtered through carbon filter and returned to the room. Carbon filter is used when there is no chimney in the house or when it is impossible to install a chimney pipe.

- Install the carbon filter as described in the installation section.

Future transportation

- Keep the product's original carton and transport the product in it. Follow the instructions on the carton. If you do not have the original carton, pack the product in bubble wrap or thick cardboard and tape it securely.

Do not place any objects onto the product and move it in upright position.

Check the general appearance of your product for any damages that might have occurred during transportation.

4 Operating the hood

Hood is equipped with a motor with various speed settings.
For a better performance, we advise you to use low speeds in normal conditions, and high speeds when smell and vapors are intensified.

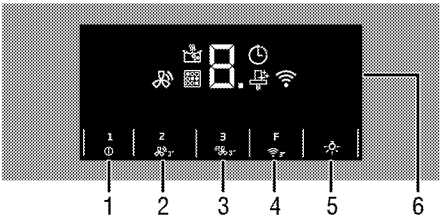

1 On/off button / Speed1
2 Speed2/ Automatic Mode Activation Key
3 Speed3 / Booster
4 Function key/ Wifi activation key
5 Lamp key
6 Display

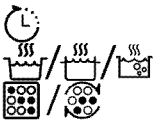

Auto off symbol
Booster symbol
Filter full warning symbol
Air filter mode symbol
Wifi Symbol
Automatic Mode Symbol

Operating the hood

1. To turn on the hood, touch the on/off key.
2. To change the speed, touch Speed2 and Speed 3 keys.

» Speed level of the hood shall be displayed.

If you do not touch any key while the product is operating, the lamp and the levels work up to 6 hours.

Auto off mode

1. Touch the function key when the appliance is operated at a certain speed. Auto off mode will be activated and symbol is displayed.
2. Appliance shall be turned off automatically after operating for 20 minutes at the set level.
3. Touch the function key to disable the auto-off mode.
4. The auto-off mode cannot be cancelled by touching the lamp and speed level keys.

Activating intense ventilation mode (Booster)

Touch the speed3 key for more than two seconds. Intense ventilation mode will be activated and P and symbol shall be displayed, and the appliance will be active for maximum 10 minutes. After 10 minutes, it will continue to operate in Speed 3 position. During intense ventilation, if any of the speed keys is touched then the operation will continue in that speed level.

Turning off the hood

1. Touch the off key for 2 seconds while your hood is operating at a certain speed.

Operating the lamp

1. Touch the lamp key to turn on the lamp.

Lamp will light up.

Turning off the lamp

1. Touch the lamp key to turn off the lamp. Lamp will go off.

Off key does not turn off the lamp, it only stops operation of the hood.

Changing the lamp light level (This feature is optional. It may not exist on your product.)

You can set the lamp to 3 levels.

1. Press the lamp button and then it will turn on and 1st level is selected. Press the lamp button to increase the lighting level. Each press will increase the level by 1. After the last level, the lamp will turn off.

Air filter mode

1. Touch the function key when the appliance is not operated at any speed.

» Air filter mode will be activated and C and / symbol is displayed.

2. Air filter mode will operate for 10 minutes at speed 1 level and then stops for 50 minutes within 1 hour. If the air filter mod will not turned off, it will continue to operate for 10 minutes and stops 50 minutes for each each hour during 24 hours.

You can utilize air filter mode to remove odor found in-house in long term using low speed.

Turning off the air filter mode

1. Turn off the air filtering mode by touching any speed key or touching the off key while the air filtering mode is active.

While the air filter mode is active, when you turn on and off the appliance at any speed level, air filter mode shall not be remembered.

While the air filter mode is active, the program will be canceled if there is a blackout.

Filter full warning

After every 100 hours operation, F symbol and the set level flashes in turn on the display. Also, / symbol appears on display. Clean your filter. Filter full warning will not reset automatically after cleaning.

Filter full warning may be reset by pressing function and speed3 buttons for 3 seconds simultaneously.

When the hood gave filter full warning, the warning will not be reset if there is a blackout.

Using the HomeWhiz application

Follow the steps below to control and track your hood via your tablet. You need to connect your tablet to your home network and download the HomeWhiz application onto your tablet/phone from the application store of your smart device.

1. Start the app you've downloaded on your tablet/phone.
2. Touch "Add/remove product" on the tablet/phone.
3. Follow the instructions on the tablet/phone to complete the setup.
4. Press and hold the function key for 3 to 4 seconds. First, you will hear a single signal and then a double signal. Release it after hearing the third double signal. it. On the screen, "" symbol will flash slowly.
5. Connect to your hood, using the name and the password in the application through the settings of your tablet/phone.
6. Select the network you are using in the network list and connect your hood to the network with the required password. When the setup is complete, "" will flash continuously on the display. You can start to use your hood after giving it a name in the

"Add/remove product" section in your app.

If the network connection cannot be established in 10 minutes after pressing and holding the function key for 5 to 6 seconds, the product will automatically exit the setup process for the HomeWhiz application and "Wi-Fi"symbol will dissappear.

Usage:

To control your product via your tablet, press and hold the function key for 2 seconds. First, you will hear a single signal. Release it after hearing the double signal. On the screen, "Wi-Fi" symbol will flash at a fast rate. A connection with smart devices is being searched for during this period. When the connection is established, "Wi-Fi" symbol will light up permanently.

Your connection should be active in order for you to reach the HomeWhiz menu.

As long as HomeWhiz is on, you can control and monitor your hood both on the hood screen and via smart devices.

To disconnect HomeWhiz, press and hold the function key for 2 seconds. First, you will hear a single signal. Release it after hearing the double signal "Wi-Fi" will go off on the screen..

If there is a power failure and your connection is cut off while the HomeWhiz connection of your product is enabled, HomeWhiz will automatically switch to the off position.

Using the hood via tablet

1. Start the HomeWhiz application installed on your tablet.

» Your device will be visible on the application page.

2. Tap your device.

» Hood control and monitoring page will appear on the display. On this screen, you can adjust the lamp lightning level and the operating speed of your hood. Moreover, you can enable the air filter mode, see your filter's fullness level and reset it whenever you want.

Auto mode

While the product is closed ,touch "fan" button for 2 seconds to activate the auto mode. "fan" symbol flashes on the display. At this point, touch the relevant key (See the hob user manual) on the hob. Once the connection is established, "fan" symbol on the screen will be permanently on.

Activating the auto mode

When you activate the auto mode on your hob, the "fan" symbol will appear on the display (See the hob user manual). At this point, the hood will start to operate at a level that is suitable for the temperature of your hob.

Disabling auto mode

When you disable the auto mode on your hob, the "fan" symbol on the display "fan" will go off. Plus, if there is a speed command change on the control, smart device or hob, the product will exit the auto mode and the "fan" symbol on the screen will go off.

Deleting a connected product

1. Press Speed3, Speed2 and Speed1,Speed1 keys respectively.
2. It will be displayed  on the display and an audible warning will be heard. At this point, the record deleting process has started.

3. Once has / disappeared on the display, this means that record deleting process has been completed successfully.

You need to have a network connection to complete the deleting process.

Declaration of Conformity

Arçelik A.Ş. hereby declares that this appliance complies with Directive 2014/53/EU. A detailed RED Declaration of Conformity can be found online at support.beko.com among the additional documents on the product page for your appliance.

CE

2.4 GHz band: 100 mW max.

Controller

You may also control your appliance with the remote controller.

The dot sign on the display flashes twice for each operation of the controller keys when the hood is operated with the controller

Your product might be equipped with a type A or type B controller.

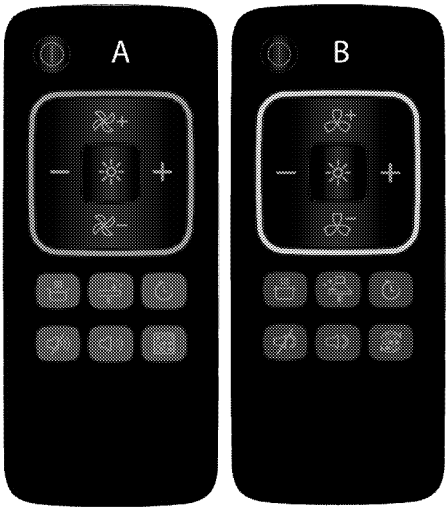

	On/off button
	Increase speed button
	Decrease speed button
/	Air filter mode button
	Auto off button
/ /	Booster button
/	Filter full warning off button
/	Quiet mode button
/	Quiet mode cancel button
	Lamp button
+	Lamp lighting level increase button
−	Lamp lighting level decrease button

Operating the hood with the controller

1. To turn on the hood, touch the on/off key on the controller.

» Hood starts to operate at speed1.

2. Press Speed increase and/or Speed decrease buttons to change the speed level.

» Speed level of the hood shall be displayed.

Never press on two buttons at the same time.

If you do not touch any key while the product is operating, the lamp and the levels work up to 6 hours.

Turning off the hood with the controller

1. Press on the on/off key on the controller when the hood is operating in a certain speed.

Turning the auto off mode on with the controller

1. Press the ⏲ button on the controller while the appliance is operated at a certain speed. Auto off mode will be activated and ⏲ symbol is displayed.
2. Appliance shall be turned off automatically after operating for 20 minutes at the set level.

Activating intense ventilation mode (Booster) with the controller

Press the button on the controller while the appliance is operated at any speed level. Intense ventilation mode will be activated and P and symbol shall be displayed, and the appliance will be active for maximum 10 minutes. After 10 minutes, it will continue to operate in Speed 3 position.

Press speed increase or decrease buttons to quit the intense ventilation mode. Operation will continue in the selected speed level.

Operating the lamp with the controller

1. Press on the button☼ to operate the lamp.

» Lamp illuminates and ☼ symbol is displayed (In models with lamp symbol on the screen).

Turning off the lamp with the controller

1. Press on the lamp ☼ again to turn off the lamp.

» Lamp is turned off and the ☼ symbol on the display disappears (In models with lamp symbol on the screen).

Changing the lamp light level via the controller(This feature is optional. It may not exist on your product.)

You can set the lamp to 3 levels.

1. Pressing **+** switch will increase the lighting level.
2. Pressing **-** switch will decrease the lighting level.

You may turn the lamp on and off while hood is turned off.

On/Off button does not turn off the lamp, it only stops operation of the hood.

Turning the air filtering mode on with the controller

1. When the appliance is not operated, press button without pressing on/off button on the controller.

» Air filter mode will be activated and C and symbol is displayed.

2. Air filter mode will operate for 10 minutes at speed 1 level and then stops for 50 minutes within 1 hour. If the air filter mod will not turned off, it will continue to operate for 10 minutes and stops 50 minutes for each each hour during 24 hours.

You can utilize air filter mode to remove odor found in-house in long term using low speed.

Turning the air filtering mode off with the controller

1. Turn off the air filtering mode by pressing speed increase, on/off key or key while the air filtering mode is active.

While the air filter mode is active, when you turn on and off the appliance at any speed level, air filter mode shall not be remembered.

While the air filter mode is active, the program will be canceled if there is a blackout.

Turning off the filter full warning with the controller

After every 100 hours operation, F symbol and the set level flashes in turn on the display. Also, / symbol appears on display. Clean your filter. Filter full warning will not reset automatically after cleaning.
Press the / button on the control to turn off the filter full warning.

When the hood gave filter full warning, the warning will not be reset if there is a blackout.

Activating the quiet mode with controller

You may prevent key clicks from the hood by activating the quiet mode. Press the / button on the controller to switch to quiet mode. / Symbol appears on display. Press / button to activate key clicks by canceling the quiet mode. / symbol disappears.

Replacing the battery of the controller

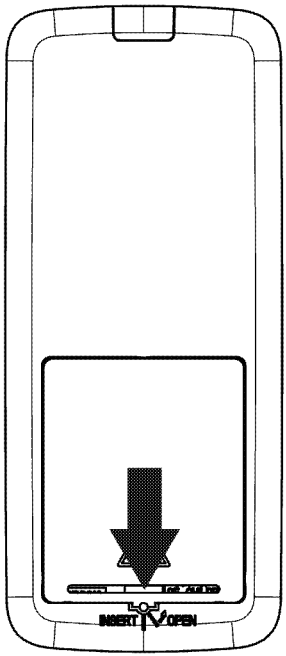

1. Remove the cover from the point indicated with arrow and open the battery compartment.
2. Place the CR2016 type battery.
3. Close the cover of battery compartment.

Batteries may be dead if your appliance does not react completely to the commands given by the controller. Discharged batteries shall never be kept in battery compartment.

Manufacturer shall not be held responsible for damages caused by used batteries.

Note on the environment



This symbol, available on the battery or on the product package, indicates that the battery delivered with this product shall not be considered as universal waste. This symbol may be used with a chemical symbol on some batteries. HG chemical symbol is added if the amount of mercury in the batteries is higher than 0.0005%; and Pb chemical symbol is added if the amount of lead in the batteries is higher than 0.004%. Including the ones without heavy metals, batteries shall not be disposed with household waste. Please dispose of used batteries in an environmentally friendly manner. Learn the regulations in your local area.

5 Maintenance and care

General information

Service life of the product will extend and frequent problems will decrease if the product is cleaned at regular intervals.

Disconnect the product from mains supply before starting maintenance and cleaning works. There is the risk of electric shock!

- Clean the product thoroughly after each use. In this way it will be possible to remove cooking residues more easily, thus avoiding these from burning the next time the appliance is used.
- No special cleaning agents are required for cleaning the product. Use warm water with washing liquid, a soft cloth or sponge to clean the product and wipe it with a dry cloth.
- Do not use cleaning agents that contain acid or chloride to clean the stainless or inox surfaces and the handle. Use a soft cloth with a liquid detergent (not abrasive) to wipe those parts clean, paying attention to sweep in one direction.

The surface might get damaged by some detergents or cleaning materials.
Do not use aggressive detergents, cleaning powders/creams or any sharp objects during cleaning.

Do not use steam cleaners for cleaning.

Aluminum filter

This filter captures oil particles in the air. **You are recommended to clean your filter once a month in normal use.**
Please firstly remove aluminum filters for this process. Wash the filters in liquid-detergent water and install them after drying. Aluminum filters might change colour in time due to washing. This is normal and you don't need to replace the filter.

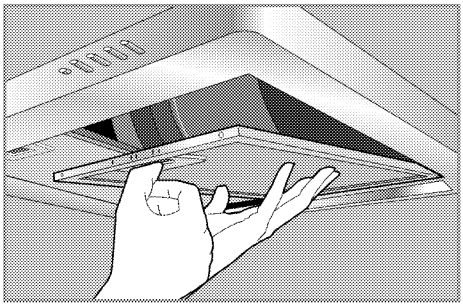

You can also wash aluminum filters in dishwasher.

Removing aluminum filters

1. Push aluminum filter lock forward.
2. Slightly lower the filter and pull forth. Otherwise, you may bend the filter.
3. After washing, reverse the steps above to re-install the aluminum filter.

Carbon filter (Use without chimney)

Carbon filter should never be washed.

It should be replaced once every 4 months in normal use. **You may obtain carbon filters from the Authorised Service.**

Replacing the lamp

Before replacing the lamp, make sure that the product is disconnected from mains in order to avoid the risk of an electrical shock. If hot, let the lamp cool down.
Hot surfaces may cause burns!

For the specifications of the lamp, see *Technical specifications, page 9*. Oven lamps can be obtained from Authorised Service Agents.

Position of lamp might vary from the figure.

The lamp used in this appliance is not suitable for household room illumination. The intended purpose of this lamp is to assist the user to see foodstuffs.

The hood lamp in this product can be changed by the user.

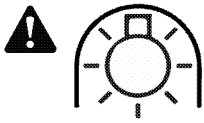

Use only with self-shielded tungsten halogen lamps or self-shielded metal halide lamps.

1. Remove the lamp pressing it towards its seat in clockwise direction (1) and then remove turning it in counterclockwise direction (2).

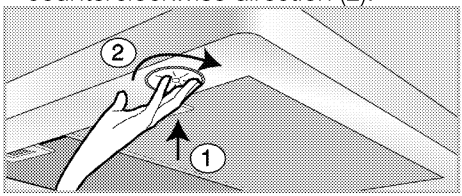

2. Insert the new lamp turning it in clockwise direction.
3. A “click” will be heard when the lamp is secured in its place.

6 Troubleshooting

Product does not operate.

- The mains fuse is defective or has tripped. >>> *Check fuses in the fuse box. If necessary, replace or reset them.*
- Product is not plugged into the socket. >>> *Check the plug connection.*
- Speed button might not be set. >>> *Press the required speed button.*
- Power is cut. >>> *Check if there is power. Check the fuses in the fuse box. If necessary, replace or reset the fuses.*

Hood light does not work.

- Hood lamp is defective. >>> *Replace the hood lamp.*
- Power is cut. >>> *Check if there is power. Check the fuses in the fuse box. If necessary, replace or reset the fuses.*

The hood cannot be accessed via tablet.

- Name or password of your network might have been changed. >>> Try again several times, plugging and unplugging the product.

HomeWhiz Setup: No password when it is On.

- Try several times by plugging in and unplugging your product.

The command you wish to send via the HomeWhiz application cannot be sent.

- Your connection may have been cut and re-established for a short time. >>> Restart the application.

The HomeWhiz application does not reflect the state of the hood correctly.

- Your connection may have been cut and re-established for a short time. >>> Restart the application.

Consult the Authorised Service Agent or the dealer where you have purchased the product if you cannot remedy the trouble although you have implemented the instructions in this section. Never attempt to repair a defective product yourself.

Haube

Gebrauchsanleitung

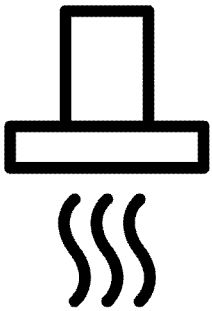

DE

Bitte zuerst diese Bedienungsanleitung lesen!

Sehr geehrte Kundin, sehr geehrter Kunde,
vielen Dank für den Kauf eines Beko-Produktes. Wir hoffen, dass dieses Produkt, das mit hochwertiger und hochmoderner Technologie hergestellt wurde, beste Ergebnisse erzielt. Daher bitte die gesamte Bedienungsanleitung und alle beiliegenden Dokumente aufmerksam durchlesen und zum zukünftigen Nachschlagen aufbewahren. Bei Weitergabe des Produktes auch die Bedienungsanleitung mit aushändigen. Alle Warnungen und Informationen in der Bedienungsanleitung einhalten.
Bitte beachten, dass diese Bedienungsanleitung für unterschiedliche Modelle geschrieben wurde. Unterschiede zwischen den verschiedenen Modellen werden natürlich in der Anleitung erwähnt.

Die Symbole

In dieser Anleitung verwenden wir folgende Symbole:

 Wichtige Informationen oder nützliche Tipps zum Gebrauch.

 Warnung vor gefährlichen Situationen, in denen es zu Verletzungen oder Sachschäden kommen kann.

 Warnung vor Stromschlägen.

 Warnung vor Brandgefahr.

 Warnung vor heißen Flächen.

Arçelik A.Ş.
Karaağaç caddesi No:2-6
34445 Sütlüce/Istanbul/TURKEY
Made in TURKEY

CE

1 Wichtige Sicherheits- und Umwelthinweise 4

Sicherheit, allgemein 4
Elektrische Sicherheit 5
Gerätesicherheit 5
Bestimmungsgemäße Verwendung 6
Sicherheit von Kindern 6
Altgeräte entsorgen 7
Verpackungsmaterialien entsorgen 7

2 Allgemeine Informationen 8

Übersicht 8
Lieferumfang 9
Technische Daten 9

3 Installation 11

Installation 11
Transport 17

4 So bedienen Sie die Haube 18

Fernbedienung 21

5 Reinigung und Wartung 25

Allgemeine Hinweise 25
Beleuchtung auswechseln 26

6 Problemlösung 27

1 Wichtige Sicherheits- und Umwelthinweise

Dieser Abschnitt enthält Hinweise, die für die Sicherheit des Benutzers und anderer Personen unerlässlich sind. Diese Hinweise müssen beachtet werden, damit es nicht zu Verletzungen oder Sachschäden kommt.
Bei Nichteinhaltung dieser Anweisungen erlöschen sämtliche Garantieansprüche.

Sicherheit, allgemein

- Dieses Gerät darf von Kindern (ab acht Jahren) oder Personen bedient werden, die unter körperlichen, sensorischen oder geistigen Einschränkungen leiden oder denen es an der nötigen Erfahrung und Wissen im Umgang mit solchen Geräten mangelt, wenn solche Personen beaufsichtigt werden und, zuvor gründlich mit der sicheren Bedienung des Gerätes vertraut gemacht wurden und sich der damit verbundenen Gefahren voll und ganz bewusst sind.
  Kinder dürfen nicht mit dem Gerät spielen. Reinigungs- und Wartungsarbeiten dürfen von Kindern nicht ohne Aufsicht eines Erwachsenen durchgeführt werden.
- **Vergiftungsgefahr!** Während das Gerät in Betrieb ist, wird die Luft im gesamten Haus angesogen. Falls keine angemessene Belüftung gewährleistet ist, werden durch Verbrennung freigesetzte Abluft und giftige Gase über den Abzug in das Haus zurückgesogen. Verwenden Sie das Gerät nicht gemeinsam mit Quellen, die giftige Gase ausstoßen und einen Luftzug schaffen können (Holz-, Gas-, Öl- und Kohleöfen, Warmwasserbereiter, Boiler, Kessel etc.).
- Lassen Sie die angemessene Belüftung und den Abzug in Ihrem Gebäude ausschließlich von qualifizierten Personen prüfen.
- Dieses Gerät darf nicht von Personen (einschließlich Kindern) mit eingeschränkten physischen, sensorischen oder geistigen Fähigkeiten bedient werden. Dies gilt auch für in Bezug auf das Gerät unerfahrene Personen, sofern diese . KKleine Kinder sollten beaufsichtigt werden, um sicherzustellen, dass sie nicht mit dem Gerät spielen. Reinigung und Wartungsverfahren sollten nicht von den Kindern durchgeführt werden, es sei denn, sie befinden sich unter Aufsicht.
- Installation und Reparaturen müssen grundsätzlich vom **autorisierten Kundendienst** ausgeführt werden. Der Hersteller haftet nicht für Schäden, die durch Aktivitäten nicht autorisierter Dritter entstehen.
- Nutzen Sie das Gerät nicht, falls es nicht ordnungsgemäß funktioniert oder sichtbare Beschädigungen aufweist.
- Vergessen Sie nicht, das Gerät nach jedem Gebrauch abzuschalten.
- Falls das Produkt an jemand anderen zur persönlichen oder Secondhand-Benutzung übergeben wird, sollten Bedienungsanleitung, Produktetiketten und andere relevante Dokumente und Teile ebenfalls übergeben werden.
- Das Gerät muss von einer Fachkraft gemäß gültigen Bestimmungen

installiert werden. Andernfalls erlischt die Garantie.

Elektrische Sicherheit

- Zur Inbetriebnahme Ihres Produktes müssen Sie zunächst Installationsort und elektrischen Anschluss vorbereiten. Anschließend können Sie den autorisierten Kundendienst in Ihrer Nähe anrufen.
- Falls das Produkt einen Fehler aufweist, sollte es bis zur Reparatur durch einen autorisierten Kundendienstmitarbeiter nicht in Betrieb genommen werden. Es besteht Stromschlaggefahr!
- Schließen Sie die Dunstabzugshaube nicht vor Abschluss der Installation an.
- Berühren Sie den Stecker niemals mit feuchten oder gar nassen Händen! Trennen Sie das Gerät nicht durch Ziehen am Kabel; greifen Sie immer am Stecker selbst.
- Bei Installation, Wartung, Reinigung und Reparatur muss das Gerät stets vollständig von der Stromversorgung getrennt sein.
- Falls das Netzkabel beschädigt wird, muss es unverzüglich durch den Hersteller, seinen Kundendienst oder durch eine ähnlich qualifizierte Fachkraft instandgesetzt werden, damit es nicht zu Gefährdungen kommt.
- Wenn Ihr Produkt mit Stecker hergestellt wurde, schneiden Sie den Stecker nicht ab, um ihn während der Installation an die Stromversorgung anzuschließen. Andernfalls erlischt die Garantie und die Sicherheitsrisiken können für Benutzer auftreten.
- Schließen Sie das Netzkabel niemals in der Nähe von Kochfeldern an. Falls das Kabel schmilzt, kann dies zu einem Brand führen.
- Arbeiten an Elektrogeräten und -anlagen dürfen nur von autorisierten Elektrofachkräften durchgeführt werden.
- Schalten Sie das Gerät bei Schäden aus, unterbrechen Sie die Stromversorgung. Schalten Sie dazu die Sicherung im Haus ab.
- Achten Sie darauf, dass die entsprechende Sicherung passend für das Gerät dimensioniert ist.
- Waschen Sie das Gerät niemals mit Wasser oder anderen Flüssigkeiten ab! Es besteht Stromschlaggefahr!

Gerätesicherheit

- Der Abstand zwischen der Unterseite der Haube und der Oberseite des Herds sollte mindestens 650 mm betragen.
- Berühren Sie das Leuchtmittel der Dunstabzugshaube niemals, nachdem es längere Zeit in Betrieb war. Heiße Lampen können Verbrennungen der Hände verursachen.
- Nehmen Sie das Gerät niemals ohne Ölfilter in Betrieb. Entfernen Sie die Filter niemals, während das Gerät in Betrieb ist.
- Vermeiden Sie hohe Flammen unter dem Gerät. Andernfalls können sich Partikel am Ölfilter entzünden und einen Brand verursachen.
- Schalten Sie Kochfelder erst ein, nachdem Sie Kochgeschirr darauf gestellt haben. Andernfalls kann die entstehende Hitze bestimmte Teile Ihres Gerätes verformen.
- Schalten Sie Kochfelder aus, bevor Sie das Kochgeschirr herunternehmen.
- Vermeiden Sie brennbare Materialien unter der Abzugshaube.
- Setzen Sie das Produkt keinen darunter befindlichen offenen Flammen aus. Andernfalls kann das im Filter angesammelte Öl Feuer fangen.

Nehmen Sie das Gerät nicht ohne Filter in Betrieb.

- Lassen Sie das Kochgerät beim Braten niemals unbeaufsichtigt; das Öl könnte sich entflammen, erhitztes Öl kann Feuer fangen. Achten Sie entsprechend auf Kleidung und Vorhänge.
- Falls die Abzugshaube nicht regelmäßig und gründlich gereinigt wird, erhöht sich die Brandgefahr.
- Wenn Sie die Küchenluft von Gerüchen und Wrasen befreien möchten, lassen Sie Ihre Abzugshaube bitte 15 Minuten nach Beendigung des Kochens oder Bratens weiter arbeiten.
- Es sollte für ausreichend Belüftung des Raumes gesorgt werden, wenn die Dunstabzugshaube gleichzeitig mit Verbrennungseinrichtungen von Gas oder anderen Brennstoffen verwendet wird. (Gilt nicht für Geräte, die die Luft nur zurück in den Raum entweichen lassen)
- In der Einsatzumgebung der Abzugshaube muss der Ausstoß von Heizöl- oder Gasgeräten, wie bspw. Raumheizungen, vollständig isoliert sein, sofern es sich nicht ohnehin um ein hermetisches Gerät handelt.
- Falls sich ein Heizöl- oder Gasgerät in der Umgebung befindet, muss der Raum ausreichend gelüftet werden.
- Wenn ein nicht elektrisch betriebenes Gerät gemeinsam mit der Dunstabzugshaube am Einsatzort verwendet wird, darf der Unterdruck im Raum maximal 0,04 mbar betragen, damit die Abzugshaube die Abluft des anderen Gerätes nicht in den Raum zurückleitet.
- Verbinden Sie die Abzugshaube niemals mit Abzügen, die für Heizungen, Abgase oder Stichflammen verwendet werden. Halten Sie die örtlichen Richtlinien zum Abziehen von Abluft ein.
- Verwenden Sie bei der Verbindung mit dem Abzug Rohre mit einem Durchmesser von 120 mm. Der Rohranschluss muss so kurz wie möglich sein und möglichst wenige Biegungen aufweisen.
- Hängen Sie keine leicht entflammbaren und brennbaren Materialien an die Griffe der Abzugshaube.
- Unser Unternehmen haftet keinesfalls für Probleme, die aus einer Nutzung entgegen der obigen Warnungen hervorgehen.
- Es besteht Brandgefahr, wenn die Reinigung nicht gemäß den Anweisungen durchgeführt wird.
- Flambieren Sie nicht unter der Dunstabzugshaube.
- Vorsicht: Zugängliche Teile können bei Verwendung mit Kochgeräten heiß werden.
- Es wird empfohlen, den Filter bei normalem Gebrauch einmal pro Monat zu reinigen.

Bestimmungsgemäße Verwendung

Dieses Gerät wurde für den reinen Hausgebrauch entwickelt. Eine gewerbliche Nutzung ist nicht zulässig. Für Schäden, die durch unsachgemäßen Gebrauch oder falsche Bedienung verursacht werden, haftet der Hersteller nicht.

Sicherheit von Kindern

- Halten Sie Kinder im Betrieb vom Produkt fern, lassen Sie sie nicht mit dem Produkt spielen.
- Verpackungsmaterialien können für Kinder gefährlich werden. Bewahren Sie Verpackungsmaterial an einem für

Kinder unzugänglichen Ort auf. Entsorgen Sie Verpackungsmaterial gemäß Ihren örtlichen Entsorgungsvorschriften.

- Elektrogeräte können grundsätzlich eine Gefahr für Kinder darstellen. Halten Sie Kinder im Betrieb vom Produkt fern, lassen Sie sie nicht mit dem Produkt spielen.

Altgeräte entsorgen

Erfüllung von WEEE-Vorgaben zur Entsorgung von Altgeräten:



Dieses Produkt erfüllt die Vorgaben der EU-WEEE-Direktive (2012/19/EU). Das Produkt wurde mit einem Klassifizierungssymbol für elektrische und elektronische Altgeräte (WEEE) gekennzeichnet.
Dieses Gerät wurde aus hochwertigen Materialien hergestellt, die wiederverwendet und recycelt werden können. Entsorgen Sie das Gerät am Ende seiner Einsatzzeit nicht mit dem regulären Hausmüll; geben Sie es stattdessen bei einer Sammelstelle zur Wiederverwertung von elektrischen und elektronischen Altgeräten ab. Ihre Stadtverwaltung informiert Sie gerne über geeignete Sammelstellen in Ihrer Nähe.

Einhaltung von RoHS-Vorgaben:

Das von Ihnen erworbene Produkt erfüllt die Vorgaben der EU-RoHS Direktive (2011/65/EU). Es enthält keine in der Direktive angegebenen gefährlichen und unzulässigen Materialien.

Verpackungsmaterialien entsorgen

- Die Verpackung des Gerätes besteht aus wiederverwertbaren Materialien. Entsorgen Sie diese vorschriftsgemäß und entsprechend sortiert. Entsorgen Sie solche Materialien nicht mit dem normalen Hausmüll.

2 Allgemeine Informationen

Übersicht

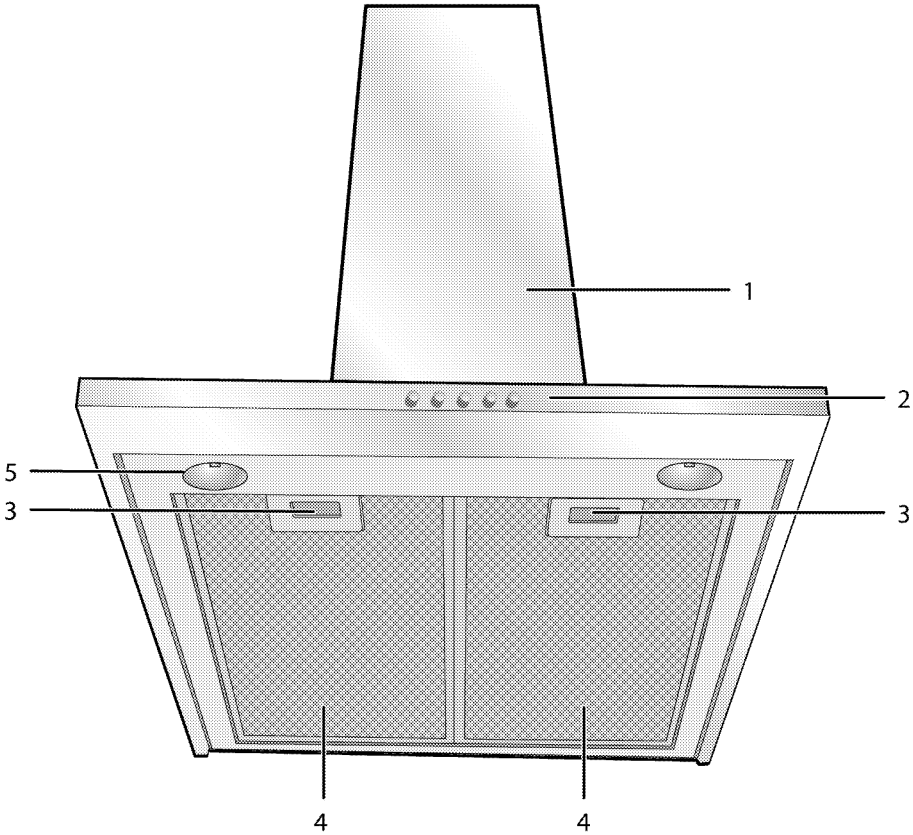

1 Haube
2 Bedienfeld
3 Aluminiumfiltersperre
4 Aluminiumfilter
5 Leuchte

Lieferumfang

Je nach Modell wird eventuell unterschiedliches Zubehör mitgeliefert. Daher kann es vorkommen, dass nicht sämtliches in der Anleitung erwähntes Zubehör mit Ihrem Gerät geliefert wird.

1. Bedienungsanleitung
2. Wandanschluss

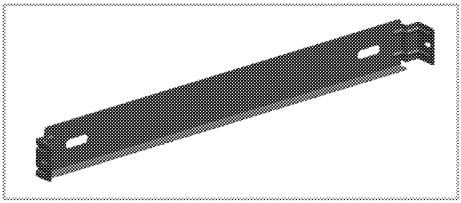

3. Luftführungskomponente

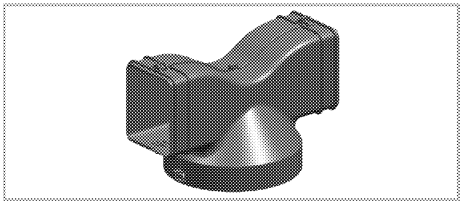

4. Abzugsverbindungsadapter

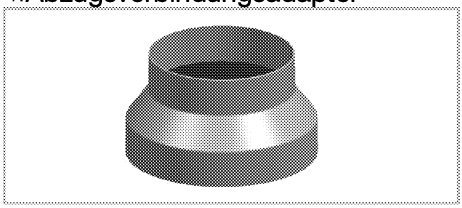

5. Ventile zur Verhinderung eines Rückstroms

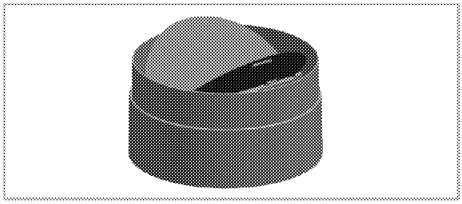

Technische Daten

Einbaumaße (Höhe/Breite/Tiefe)	min. 761 mm -max. 1175 mm/898 mm/494 mm
Spannung/Frequenz	220-240 V ; 50/60 Hz
Bedienung	3 Ebene + 1 Booster
Saugleistung	740 m^3/h
Leistungsaufnahme gesamt	max. 225 W
Durchmesser Abluftrohr	120-150 mm
BELEUCHTUNG	
Lampentyp	LED
Leistungsaufnahme Beleuchtung	4 W
Max. Leistung einer möglichen Ersatzlampe	max.2 x 4 W.LED /max.2 x 28 W.Halogen
Spannung/Frequenz der Lampe	170-200-230 V ; 50/60 Hz
Art der Lampenkappe	GU10
Durchmesser/Länge der Lampe	50 mm /55 mm

Im Zuge der Qualitätsverbesserung können sich technische Daten ohne Vorankündigung ändern.

Die Abbildungen in dieser Anleitung dienen lediglich der Veranschaulichung und können etwas vom tatsächlichen Aussehen des Gerätes abweichen.

Am Produkt oder in der begleitenden Dokumentation angegebene Werte wurden gemäß zutreffenden Richtlinien unter Laborbedingungen ermittelt. Solche Werte können je nach Einsatzumgebung und Nutzungsweise des Gerätes abweichen.

3 Installation

Lassen Sie das Gerät vom autorisierten Kundendienst in Ihrer Nähe installieren. Sorgen Sie dafür, dass die nötigen Elektroanschlüsse bereits vorbereitet sind, bevor Sie das Gerät durch den autorisierten Kundendienst betriebsbereit machen lassen. Falls noch etwas zu tun ist, wenden Sie sich an einen guten Elektriker oder Installateur und lassen die entsprechenden Vorbereitungen ausführen.

Die Vorbereitung des Installationsortes und des Elektroanschlusses ist Sache des Kunden.

Die Installation des Gerätes muss in Übereinstimmung mit sämtlichen zutreffenden Vorschriften zur Elektroinstallation erfolgen.

Schauen Sie sich das Gerät vor der Installation gut an, überzeugen Sie sich davon, dass es keine sichtbaren Defekte aufweist.
Falls doch, darf es nicht installiert werden. Beschädigte Geräte müssen grundsätzlich als Sicherheitsrisiko betrachtet werden.

Warnung: Nicht oder nicht gemäß den Anweisungen angebrachte Schrauben oder Befestigungssysteme können zu Stromschlag führen.

Installation

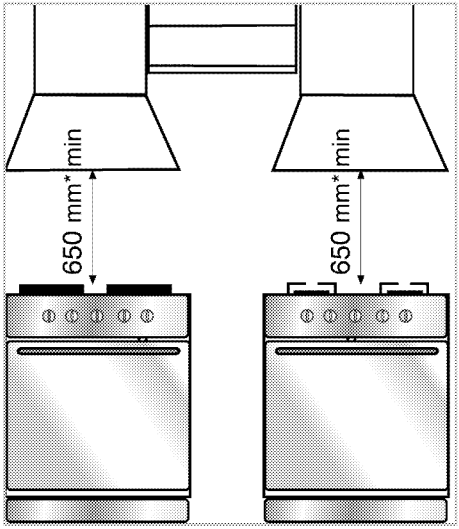

* min.

Der Abstand zwischen der Oberseite des Kochfeldes und der Unterseite der Dunstabzugshaube muss mindestens 650 mm betragen.
Die über die Dunstabzugshaube abgesogene Luft darf nicht an einen Abzug geleitet werden, der von anderen gas- oder treibstoffbetriebenen Geräten verwendet wird. (Dies gilt nicht für Geräte, die die Luft nur zurück in den Raum entweichen lassen)
Befolgen Sie die Richtlinien zur Abluft.

Elektrischer Anschluss

Dieses Gerät, das mit einem dualen Starkstromkabel hergestellt wurde, muss mit einem elektrischen Schalter mit mindestens 3 mm Abstand zwischen den zweipoligen Kontaktleitungen an das Stromnetz angeschlossen werden. Lassen Sie den elektrischen Anschluss von einem qualifizierten Elektriker durchführen.

- Installieren Sie das Gerät so, dass der Stromanschluss (Stecker, Steckdose)

nach der Installation leicht erreichbar ist.

Installation der Haube

Abmessungen werden in mm angegeben.

Nachstehend finden Sie die erforderlichen Informationen zur Vorbereitung des Installationsortes der Dunstabzugshaube.

Die Haube muss über der Mittelachse des Herds installiert werden. Der Abstand zwischen der Oberseite des Kochfeldes und der Unterseite der Dunstabzugshaube muss mindestens 650 mm betragen. Führen Sie die folgenden Schritte zur Installation des Gerätes aus.

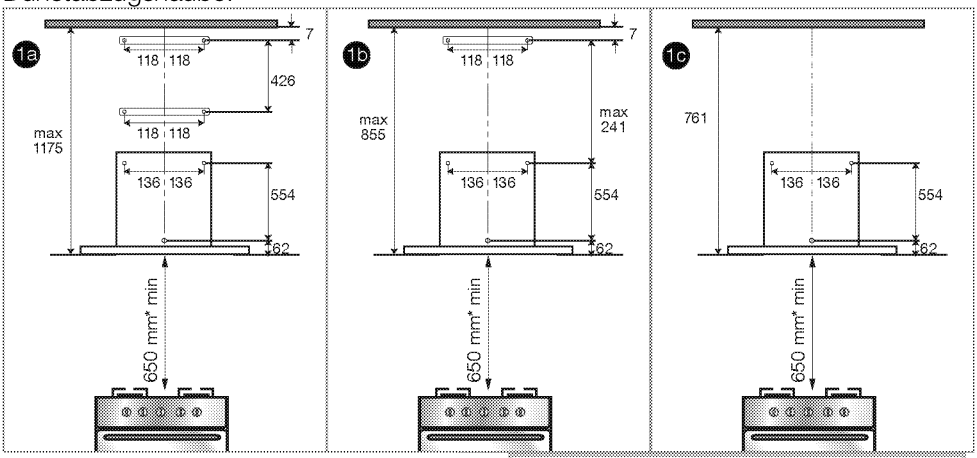

1a Installation in maximaler Höhe bei zwei Schornsteinen

1b Installation in minimaler Höhe bei zwei Schornsteinen

1c Installation bei einem Schornstein

Wählen Sie aus den obigen Optionen die für Ihre Küche passende Installationsart aus und beachten Sie die entsprechenden Abmessungen.

1. Zentrieren Sie den Herd, zeichnen Sie eine Achsenlinie, die die in der obigen Abbildung gezeigte Höhe hat. Nehmen Sie dann diese Achslinie als Referenz und bohren Sie zum mitgelieferten Befestigungsmaterial passende Löcher gemäß den obigen Maßangaben.
2. Setzen Sie nun die mitgelieferten Plastikdübel in diese Löcher ein. Prüfen Sie, ob die Abzugsanschlüsse mit diesen Löchern übereinstimmen.

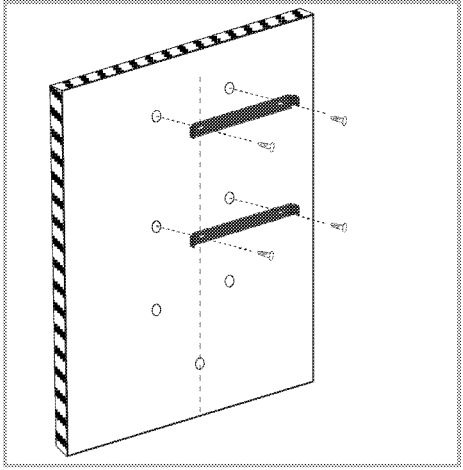

3. Befestigen Sie die Wandhalterungen wie oben abgebildet mit zwei im Zubehör enthaltenen Befestigungsschrauben in den entsprechenden Löchern.

4. Befestigen Sie die Dunstabzugshaube an der Wand, indem Sie sie über die A-Löcher zentrieren. Entfernen Sie die Aluminiumfilter der Dunstabzugshaube. Befestigen Sie wie nachstehend abgebildet an der Innenseite die Rückplatte der Dunstabzugshaube mit einer Schraube über das Loch B. Stellen Sie sicher, dass die Dunstabzugshaube bei Befestigung parallel zur Arbeitsplatte ausgerichtet ist.

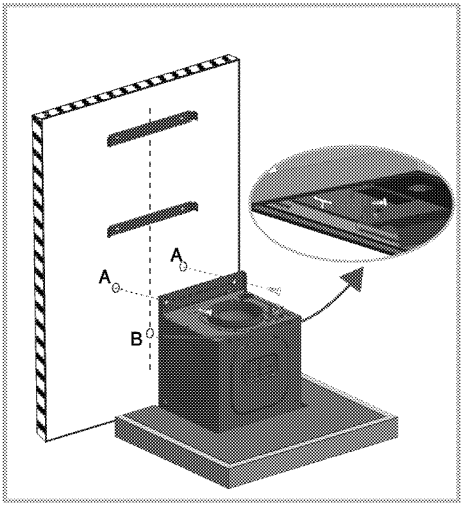

5. Befestigen Sie wie unten abgebildet die Abdeckung (C), die einen umgekehrten Luftstrom verhindert, am Abzugsausgang.

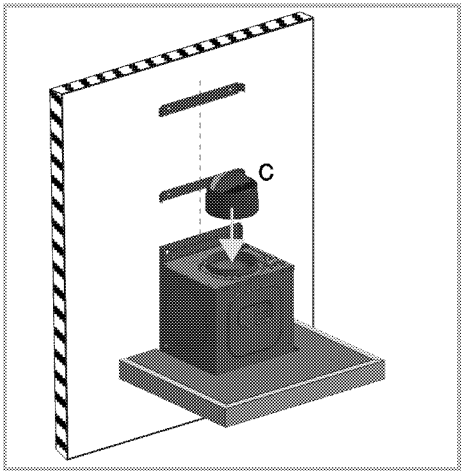

6. **Für die Verwendung eines Abzugsrohranschlusses:**

Im Abluftbetrieb passiert die absorbierte Luft die Aluminiumfilter und wird über das Abzugsrohr nach draußen befördert.

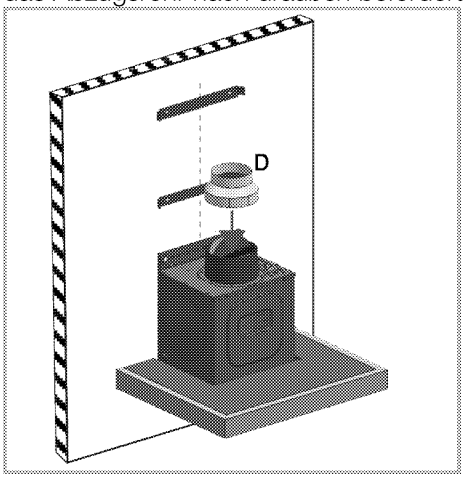

Bei dieser Variante wird wie in der obigen Abbildung gezeigt der Abzugsverbindungsadapter D an Teil C platziert.

Der Abzugsverbindungsadapter D wird nur verwendet, wenn der Durchmesser des Abzugsverbindungsrohrs mehr als 120 mm beträgt. Falls der Durchmesser Ihres Abzugsverbindungsrohrs 150 mm beträgt, müssen Sie den Abzugsverbindungsadapter D nicht verwenden, sondern können ein Ende des Abzugsverbindungsrohrs E direkt mit Abdeckung C verbinden.

7. Verbinden Sie ein Ende des Abzugsverbindungsrohrs E mit dem Abzugsverbindungsadapter und platzieren Sie das andere Ende am Abzug. Sie erhalten das Abzugsverbindungsrohr E beim autorisierten Kundendienst oder im Handel.

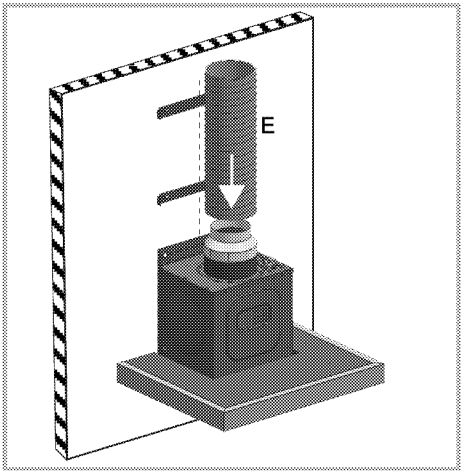

Die verwendeten Abzugsrohre müssen aus feuerfestem Kunststoff sein. Wenn Sie ein flexible Anschlussrohr verwenden, sollte beachtet werden, dass enge Biegungen und plötzliche Kontraktionen die Saugleistung beeinträchtigen können. Die Haube darf niemals an einen Abzug angeschlossen werden, mit dem bereits ein anderes Gerät verbunden ist.

Das Abzugsrohr darf nicht größer als 120-150 mm sein, andernfalls wird ein einwandfreier Abzug verhindert.

8. **Interner Kreislauf (Einsatz mit Kohlefilter)**

Beim Umluftbetrieb passiert die aus dem Raum absorbierte Luft durch die Luftleitkomponenten Aluminium- und Kohlefilter, die Gerüche beseitigen, und wird anschließend über die Belüftungsgitter an der Seite der Haube wieder in den Raum abgegeben.

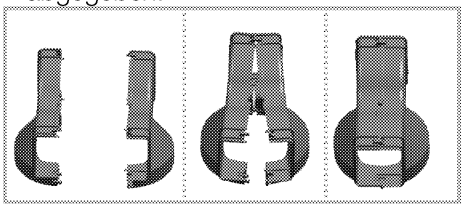

Montieren Sie die in zwei Teilen gelieferte Luftgleitkomponente wie nachstehend abgebildet.
Bitte beachten Sie zum Einsatz ohne Kamin die folgenden Schritte. Das Kaminverbindungsrohr E sowie die Verbindungselemente F erhalten Sie vom autorisierten Kundendienst oder im freien Handel.

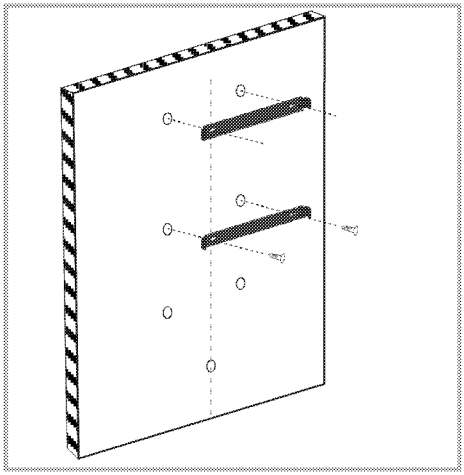

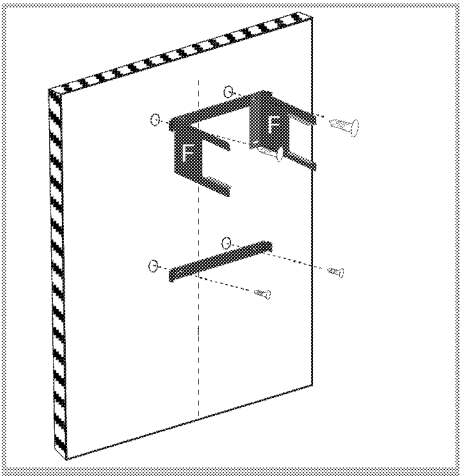
F
F

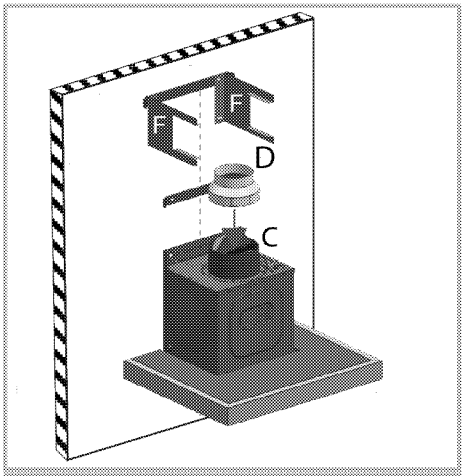
F
F
D
C

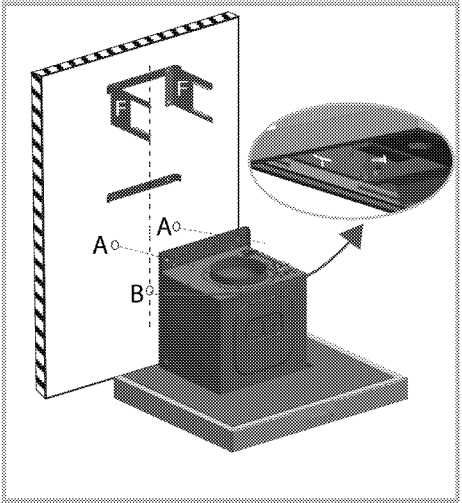
F
F
A
A
B

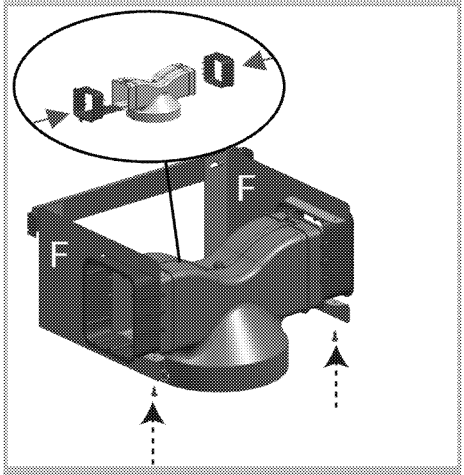
F
F

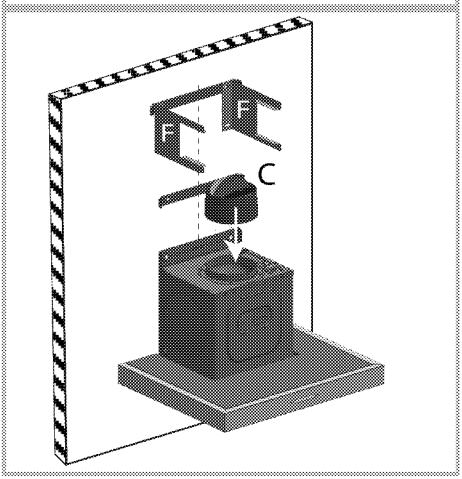
F
F
C

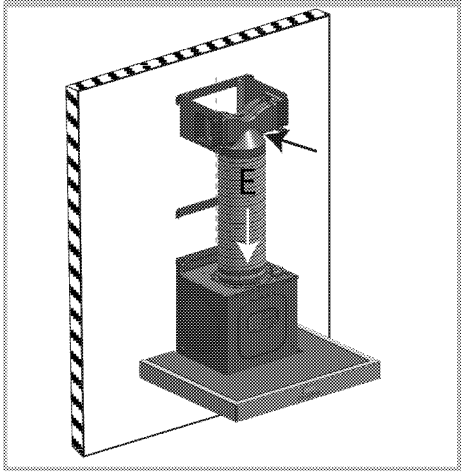
E

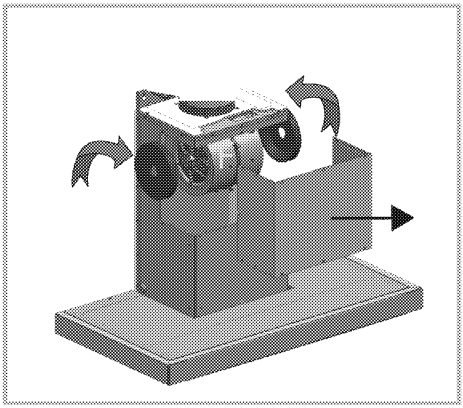

Entfernen Sie zur Anbringung der Kohlefilter die vordere Abdeckung am Haubenkörper. Setzen Sie die Laschen des Kohlefilters (L) auf die Stifte des Motorträgers (F), so wie in der obigen Abbildung dargestellt, und drehen Sie sie zum Befestigen gegen den Uhrzeigersinn. Gehen Sie ebenso beim Motorträger auf der anderen Seite vor. Schrauben Sie die vordere Abdeckung wieder an ihrer ursprünglichen Position fest.

Werden die Ölfilter nicht regelmäßig gereinigt und gewartet und werden die Kohlefilter am Ende ihrer Einsatzzeit (nach etwa 4 Monaten) nicht sachgemäß ausgetauscht, besteht Brandgefahr.

9.Installation des Abzugs

Installieren Sie den oberen Abzug, indem Sie dessen obere Ecken auf dem oberen Wandanschluss platzieren und den Abzug wie nachstehend abgebildet mit Schrauben am Wandanschluss befestigen.

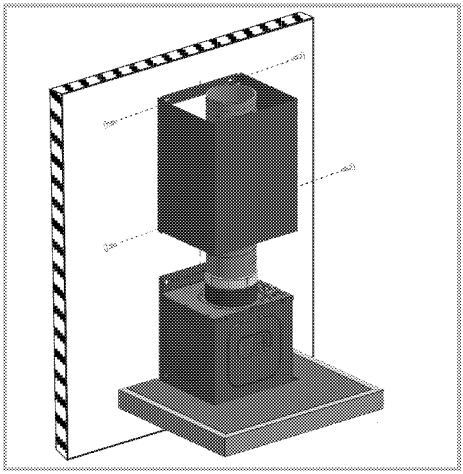

Um den unteren Abzug zu installieren, ziehen Sie den Abzug leicht an beiden Seiten und befestigen ihn wie oben dargestellt an den oberen Stiften des Abzugs.

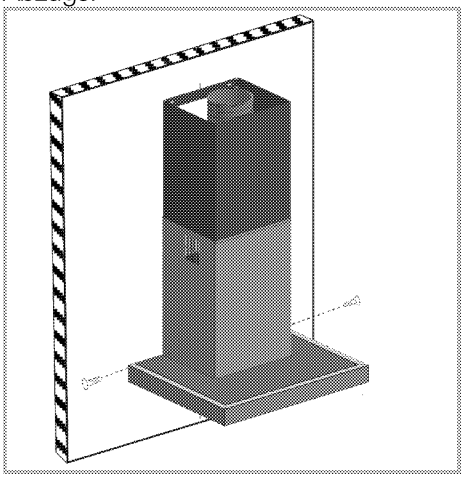

Befestigen Sie ihn über die beiden Löcher an den unteren Ecken des unteren Abzugs mit der Haube.

Sie können die Dunstabzugshaube auf zwei verschiedene Arten verwenden:

1- Verwendung mit Abzugsanschluss

Die Dünste werden durch das Abzugsrohr entfernt, das am Anschlussring an der

Dunstabzugshaube befestigt wird. Der Durchmesser des Abzugsrohrs sollte dem des Anschlussrings entsprechen. Damit die Luft bei horizontaler Ausrichtung der Leitung gut aus dem Raum abgesaugt werden kann, sollte die Leitung leicht aufsteigend angebracht werden (rund 10 °).

Falls ein Kohlefilter in Ihrer Dunstabzugshaube installiert ist, muss er zur Verwendung der Haube mit dem Abzug entfernt werden.

2- Verwendung ohne Abzugsanschluss

Die Luft wird durch den Kohlefilter gereinigt und in den Raum zurückgegeben. Der Kohlefilter wird benutzt, wenn kein Abzug im Haus vorhanden ist oder das Abzugsrohr nicht installiert werden kann.

- Installieren Sie den Kohlefilter wie im Abschnitt zur Installation beschrieben.

Transport

- Bewahren Sie den Originalkarton auf, falls Sie das Gerät künftig transportieren müssen. Halten Sie sich an die Hinweise auf dem Karton. Falls Sie den Originalkarton nicht mehr besitzen sollten, verpacken Sie das Gerät in Luftpolsterfolie oder starkem Karton, anschließend gut mit Klebeband sichern.

Legen Sie keine Gegenstände auf dem Gerät ab, bewegen Sie das Gerät grundsätzlich in aufrechter Position.

Schauen Sie sich das Gerät nach dem Transport gut an, überzeugen Sie sich davon, dass es nicht zu Beschädigungen gekommen ist.

4 So bedienen Sie die Haube

Die Haube ist mit einem Motor mit verschiedenen Geschwindigkeitsstufen ausgestattet.
Für eine optimale Leistung empfehlen wir Ihnen die niedrige Stufe unter normalen Bedingungen und die hohe Geschwindigkeit bei einer verstärkten Geruchs- und Rauchentwicklung.

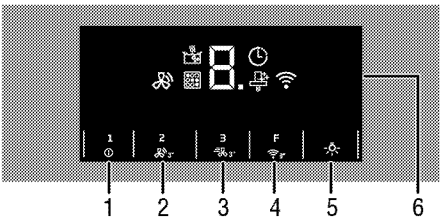

1 Ein-/Austaste / Geschwindigkeit1
2 Geschwindigkeit2/ Automatik-Modus-Aktivierungstaste
3 Geschwindigkeit3 / Booster
4 Funktionstaste/ WLAN-aktivieren-Taste
5 Leuchtentaste
6 Anzeige

Symbol der automatischen Abschaltung

Booster-Symbol

Warnsymbol bei vollem Filter

Symbol des Luftfiltermodus

WLAN-Symbol

Automatik-Modus-Symbol

So bedienen Sie die Haube

1. Berühren Sie zum Einschalten der Haube die Ein-/Austaste.
2. Berühren Sie zum Ändern der Geschwindigkeit die Tasten Geschwindigkeit 2 und Geschwindigkeit 3.

» Die Geschwindigkeitsstufe der Haube wird angezeigt.

Wenn während des Betriebs keine Taste gedrückt wird, läuft das Gerät 6 Stunden lang mit der eingestellten Beleuchtung und Geschwindigkeit.

Automatischer Abschaltmodus

1. Berühren Sie die Funktionstaste, wenn das Gerät mit einer beliebigen Geschwindigkeit läuft. Der automatische Abschaltmodus wird aktiviert und das Symbol erscheint.
2. Das Gerät schaltet sich nach 20 Minuten Betrieb auf der eingestellten Stufe automatisch ab.
3. Berühren Sie zum Deaktivieren des automatischen Abschaltmodus die Funktionstaste.
4. Der automatische Abschaltmodus kann nicht durch Berührung der Tasten für Beleuchtung und Geschwindigkeitsstufen abgebrochen werden.

Intensiven Belüftungsmodus (Booster) aktivieren

Drücken Sie die Taste Geschwindigkeit 3 länger als zwei Sekunden. Der intensive Belüftungsmodus wird aktiviert. P und das Symbol erscheinen und das Gerät arbeitet 10 Minuten lang in diesem Modus. Nach 10 Minuten setzt es den Betrieb mit Geschwindigkeitsstufe 3 fort.
Bei intensiver Lüftung wird der Betrieb bei der Geschwindigkeitsstufe fortgesetzt, die per Taste ausgewählt wurde.

Haube abschalten

1. Berühren Sie die Austaste, wenn die Haube mit einer beliebigen Geschwindigkeit arbeitet.

Beleuchtung bedienen

1. Schalten Sie die Beleuchtung mit der Beleuchtungstaste ein.

Lampe leuchtet auf.

Beleuchtung abschalten

1. Schalten Sie die Beleuchtung mit der Beleuchtungstaste aus. Lampe erlischt.

> Die Austaste schaltet die Beleuchtung nicht ab, sondern beendet lediglich die Lüftung.

Lampenleuchtstufe ändern(Dieses Merkmal ist optional. Es ist bei Ihrem Modell möglicherweise nicht vorhanden.)

Sie können die Lampe auf 3 Stufen einstellen.

1. Drücken Sie die Beleuchtungstaste, daraufhin schaltet sich die Lampe ein und die 1. Stufe wird ausgewählt. Drücken Sie die Beleuchtungstaste zum Erhöhen der Leuchtstufe. Mit jeder Betätigung erhöht sich die Stufe um 1. Nach der letzten Stufe schaltet sich die Lampe aus.

Luftfiltermodus

1. Betätigen Sie die Funktionstaste, wenn das Gerät bei keiner Stufe läuft.

» Der Luftfiltermodus wird aktiviert, C und das Symbol / werden angezeigt.

2. Der Luftfiltermodus arbeitet 10 Minuten bei Geschwindigkeit 1 und stoppt dann innerhalb 1 Stunde für 50 Minuten. Wenn der Luftfiltermodus nicht abgeschaltet wird, läuft er 10 Minuten lang weiter und stoppt innerhalb von 24 Stunden jede Stunde 50 Minuten lang.

> Sie können den Luftfiltermodus bei niedriger Geschwindigkeit zum langsamen Entfernen von Haushaltsgerüchen benutzen.

Luftfiltermodus abschalten

1. Sie können den Luftfiltermodus durch Betätigen einer beliebigen Geschwindigkeitstaste oder durch Berühren der Ausaste aus ausschalten, während er aktiv ist.

> Wenn Sie bei aktiviertem Luftfiltermodus das Gerät bei jeglicher Geschwindigkeitsstufe aus- und wieder einschalten, wird der Luftfiltermodus nicht wieder aktiviert.

> Nach einem Stromausfall wird der Luftfiltermodus nicht wieder aktiviert.

Filter-voll-Warnung

Nach jeweils 100 Betriebsstunden blinken das Symbol F und die Stufenanzeige der Reihe nach am Display. Außerdem erscheint das Symbol / am Display. Reinigen Sie Ihren Filter. Die Filter-voll-Warnung verschwindet nach der Reinigung nicht automatisch.

Sie setzen sie zurück, indem Sie die Funktionstaste und die Taste für Geschwindigkeit 3 gemeinsam 3 Sekunden lang gedrückt halten.

> Wenn die Haube eine Warnung wegen vollen Filters ausgegeben hat, wird diese bei einem Stromausfall nicht zurückgesetzt.

HomeWhiz-App verwenden

Befolgen Sie die nachstehenden Schritte zur Steuerung Ihrer Dunstabzugshaube über Ihr Tablet. Sie müssen Ihr Tablet mit Ihrem Heimnetzwerk verbinden und die HomeWhiz-App aus den App-

Store Ihres Smart-Gerätes auf Ihr Tablet/Telefon herunterladen.

1. Starten Sie die auf Ihr Tablet/Telefon heruntergeladene App.
2. Drücken Sie am Tablet/Telefon auf „Gerät hinzufügen/entfernen“.
3. Lassen Sie sich von den Anweisungen am Tablet/Telefon durch die gesamte Einrichtung führen.
4. Halten Sie die Funktionstaste 3 bis 4 Sekunden lang gedrückt. Zunächst hören Sie einen einzelnen, dann einen doppelten Signalton. Lassen Sie die Taste nach dem dritten doppelten Signalton los. Am Bildschirm blinkt das Symbol "".
5. Verbinden Sie Ihre Dunstabzugshaube über den Namen und das Kennwort aus der App.
6. Wählen Sie Ihr Netzwerk aus der Netzwerkliste aus und verbinden Sie die Dunstabzugshaube durch Eingabe des passenden Kennwortes mit dem Netzwerk. Nach Abschluss der Einrichtung leuchtet "" im Display. Nachdem Sie Ihrer Dunstabzugshaube im „Gerät hinzufügen/entfernen“-Bereich der App einen Namen gegeben haben, können Sie ihn verwenden.

Falls die Netzwerkverbindung nicht innerhalb von 10 Minuten, nachdem Sie die Funktionstaste 5 bis 6 Sekunden gedrückt gehalten haben, hergestellt werden kann, beendet das Gerät die Einrichtung für die HomeWhiz-App automatisch und das Symbol "" verschwindet.

Verwendung:

Halten Sie zur Steuerung Ihres Gerätes über Ihr Tablet die Funktionstaste 2 Sekunden lang gedrückt. Zunächst hören Sie einen einzelnen Signalton. Lassen Sie sie los, sobald Sie den doppelten Signalton hören. Am Bildschirm blinkt das Symbol "" schnell. Während dieser Zeit wird nach einer Verbindung mit Smart-Geräten gesucht. Wenn die Verbindung hergestellt ist, leuchtet das Symbol "" dauerhaft.

Ihre Verbindung muss aktiv sein, damit Sie das HomeWhiz-Menü aufrufen können.

Solange HomeWhiz eingeschaltet ist, können Sie Ihre Dunstabzugshaube sowohl über den Bildschirm der Dunstabzugshaube als auch über Smart-Geräte steuern und überwachen.

Trennen Sie HomeWhiz, indem Sie die Funktionstaste 2 Sekunden lang gedrückt halten. Zunächst hören Sie einen einzelnen Signalton. Lassen Sie sie los, sobald Sie den doppelten Signalton gehört haben "" am Bildschirm erlischt.

Falls ein Stromausfall auftritt und Ihre Verbindung unterbrochen wird, während die HomeWhiz-Verbindung Ihres Geräts aktiviert war, wechselt HomeWhiz automatisch in die Aus-Position.

Dunstabzugshaube per Tablet steuern

1. Öffnen Sie die auf Ihrem Tablet installierte HomeWhiz-App.

» Ihr Gerät wird in der App angezeigt.

2. Tippen Sie auf Ihr Gerät.

» Die Seite zur Steuerung und Überwachung der Dunstabzugshaube wird angezeigt. An diesem Bildschirm können Sie die Beleuchtungsintensität der Lampe und die

Betriebsgeschwindigkeit Ihrer Dunstabzugshaube anpassen. Darüber hinaus können Sie den Luftfiltermodus aktivieren, den Füllstand Ihres Filters prüfen und diesen bei Bedarf zurücksetzen.

Auto-Modus

Berühren Sie bei geschlossenem Gerät zum Aktivieren des Auto-Modus 2 Sekunden lang die Taste "". Das Symbol "" blinkt am Display. Berühren Sie zu diesem Zeitpunkt die entsprechende Taste Siehe Bedienungsanleitung des Kochfeldes am Kochfeld. Sobald die Verbindung hergestellt ist, leuchtet das Symbol "" dauerhaft am Bildschirm.

Auto-Modus aktivieren

Wenn Sie den Auto-Modus an Ihrem Kochfeld aktivieren, erscheint das Symbol "" am Display Siehe Bedienungsanleitung des Kochfeldes. Zu diesem Zeitpunkt beginnt die Dunstabzugshaube bei einer für die Temperatur Ihres Kochfeldes geeigneten Stufe zu arbeiten.

Auto-Modus deaktivieren

Wenn Sie den Auto-Modus an Ihrem Kochfeld deaktivieren, verschwindet das Symbol "" am Display "". Auch wenn ein Befehl zur Änderung der Geschwindigkeit an Bedienfeld, Smart-Gerät oder Kochfeld eingeht, beendet das Gerät den Auto-Modus und das Symbol "" am Bildschirm erlischt.

Verbundene Geräte löschen

1. Drücken Sie entsprechend die Tasten Geschwindigkeit 3, Geschwindigkeit 2, Geschwindigkeit 1.
2. / erscheint am Display und eine akustische Warnung wird ausgegeben. Zu diesem Zeitpunkt beginnt die Löschung der Aufzeichnung.
3. Sobald / am Display verschwindet, wurde die Löschung der Aufzeichnung erfolgreich abgeschlossen.

Zum Abschluss des Löschens muss eine Netzwerkverbindung bestehen.

Konformitätserklärung

Arçelik A.Ş. erklärt hiermit, dass dieses Gerät der Richtlinie 2014/53/EU entspricht. Eine ausführliche ROTE Konformitätserklärung finden Sie online unter support.beko.com unter den zusätzlichen Dokumenten auf der Produktseite für Ihr Gerät.

CE

2,4-GHz-Band: 100 mW Max.

Fernbedienung

Sie können Ihr Gerät auch mit der Fernbedienung bedienen.
Der Punkt am Display blinkt zweimal bei jeder Betätigung einer Fernbedienungstaste, wenn die Haube darüber bedient wird.
Möglicherweise ist Ihr Produkt mit einem Regler vom Typ A oder B ausgestattet

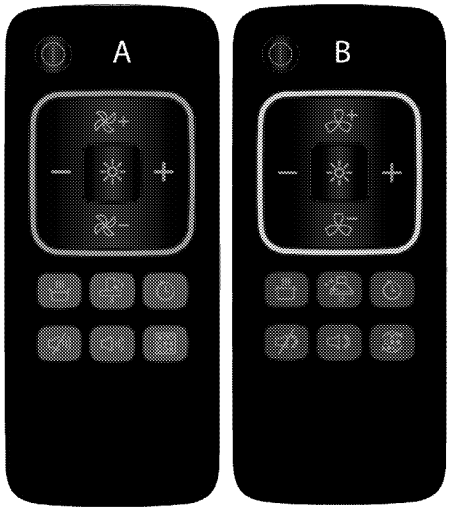


Ein-/Austaste

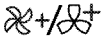
Schneller-Taste

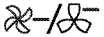
Langsamer-Modus

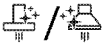
Luftfiltermodus-Taste


Auto-Aus-Taste

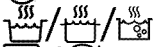
Booster-Taste


Abschalttaste Filter-voll-Warnung


Lautlosmodus-Taste

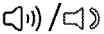
Abschalttaste Lautlosmodus


Leuchtentaste


Lampenleuchtstufe-erhöhen-Schalter


Lampenleuchtstufe-verringern-Schalter

Haube per Fernbedienung bedienen

1. Betätigen Sie zum Einschalten der Haube die Ein-/Austaste an der Fernbedienung.

» Die Haube läuft dann mit Geschwindigkeit 1 an.

2. Ändern Sie die Geschwindigkeit wie gewünscht mit der –Schneller- oder Langsamer-Taste.

» Die Geschwindigkeitsstufe der Haube wird angezeigt.

Drücken Sie niemals zwei Tasten gleichzeitig.

Wenn während des Betriebs keine Taste gedrückt wird, läuft das Gerät 6 Stunden lang mit der eingestellten Beleuchtung und Geschwindigkeit.

Haube per Fernbedienung ausschalten

1. Drücken Sie auf die Ein-/Austaste an der Fernbedienung, wenn die Haube mit einer beliebigen Geschwindigkeit läuft.

Automatischen Abschaltmodus per Fernbedienung aktivieren

1. Drücken Sie die Taste an der Fernbedienung, während das Gerät mit einer beliebigen Geschwindigkeit läuft. Der automatische Abschaltmodus wird aktiviert und das Symbol erscheint.
2. Das Gerät schaltet sich nach 20 Minuten Betrieb auf der eingestellten Stufe automatisch ab.

Intensiven Belüftungsmodus (Booster) per Fernbedienung aktivieren

Drücken Sie die Taste an der Fernbedienung, während das Gerät mit einer beliebigen Geschwindigkeit läuft. Der intensive Belüftungsmodus wird aktiviert. P und das Symbol erscheinen und das Gerät arbeitet 10 Minuten lang in diesem Modus. Nach 10 Minuten setzt es den Betrieb mit Geschwindigkeitsstufe 3 fort.
Drücken Sie zum Abschalten des intensiven Belüftungsmodus die Schneller- oder –Langsamer-Taste. Der Betrieb wird dann mit der ausgewählten Geschwindigkeit fortgesetzt.

Beleuchtung per Fernbedienung bedienen

1. Drücken Sie zum Einschalten der Beleuchtung die Beleuchtungstaste.

» Die Beleuchtung schaltet sich ein und das Symbol erscheint (Bei Modellen mit Lampensymbol am Bildschirm).

Beleuchtung per Fernbedienung ausschalten

1. Drücken Sie zum Abschalten erneut auf die Beleuchtungstaste.

» Die Beleuchtung schaltet sich aus und das Symbol verschwindet (Bei Modellen mit Lampensymbol am Bildschirm).

Lampenleuchtstufe über den Regler ändern(Dieses Merkmal ist optional. Es ist bei Ihrem Modell möglicherweise nicht vorhanden.)

Sie können die Lampe auf 3 Stufen einstellen.

1. Mit + erhöhen Sie die Leuchtstufe.
2. Mit - verringern Sie die Leuchtstufe.

Das Ein- oder Ausschalten der Beleuchtung hat keinen Einfluss auf den Haubenbetrieb.

Die Ein-/Austaste schaltet die Beleuchtung nicht ab, sondern beendet lediglich die Lüftung.

Luftfiltermodus per Fernbedienung aktivieren

1. Drücken Sie bei ausgeschaltetem Gerät die Taste /, ohne die Ein-/Austaste an der Fernbedienung zu betätigen.

» Der Luftfiltermodus wird aktiviert, C und das Symbol / werden angezeigt.

2. Der Luftfiltermodus arbeitet 10 Minuten bei Geschwindigkeit 1 und stoppt dann innerhalb 1 Stunde für 50 Minuten. Wenn der Luftfiltermodus nicht abgeschaltet wird, läuft er 10 Minuten lang weiter und stoppt innerhalb von 24 Stunden jede Stunde 50 Minuten lang.

Sie können den Luftfiltermodus bei niedriger Geschwindigkeit zum langsamen Entfernen von Haushaltsgerüchen benutzen.

Luftfiltermodus per Fernbedienung deaktivieren

1. Wenn der Luftfiltermodus aktiv ist, schalten Sie ihn durch Betätigen der Schneller-Taste, Ein-/Austaste- oder /-Taste aus.

Wenn Sie bei aktiviertem Luftfiltermodus das Gerät bei beliebiger Geschwindigkeitsstufe aus- und wieder einschalten, wird der Luftfiltermodus nicht wieder aktiviert.

Nach einem Stromausfall wird der Luftfiltermodus nicht wieder aktiviert.

Filter-voll-Warnung per Fernbedienung ausschalten

Nach jeweils 100 Betriebsstunden blinken das Symbol F und die Stufenanzeige der Reihe nach am Display. Außerdem erscheint das Symbol / am Display. Reinigen Sie Ihren Filter. Die Filter-voll-Warnung verschwindet nach der Reinigung nicht automatisch.

Betätigen Sie zum Abschalten der Filter-voll-Warnung die Taste / an der Fernbedienung.

Wenn die Haube eine Warnung wegen vollem Filter ausgegeben hat, wird diese bei einem Stromausfall nicht zurückgesetzt.

Lautlosmodus pder Fernbedienung aktivieren

Im Lautlosmodus werden keine Tastentöne von der Haube ausgegeben. Schalten Sie den Lautlosmodus mit der Taste / an der Fernbedienung ein. Das Symbol / erscheint am Display. Mit der Taste / deaktivieren Sie den Lautlosmodus , wodurch das Gerät wieder akustisch auf jede Tastenbetätigung aufmerksam macht. Das Symbol / verschwindet.

Fernbedienungsbatterie wechseln

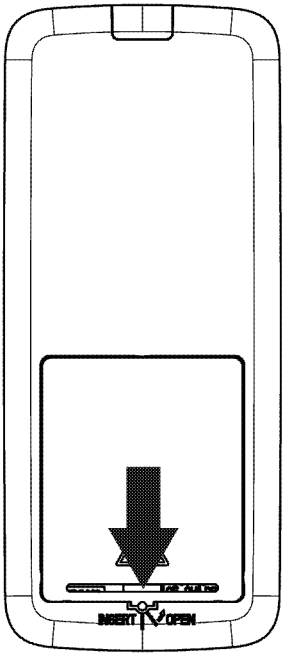

1. Lösen Sie den Deckel an der mit einem Pfeil markierten Stelle und öffnen Sie das Batteriefach.
2. Legen Sie eine neue Batterie vom Typ CR2016 ein.
3. Schließen Sie das Batteriefach wieder.

Wenn das Gerät nicht korrekt auf die Befehle der Fernbedienung reagiert, sind die Batterien wahrscheinlich leer. Leere Batterien sollten immer sofort aus dem Batteriefach entnommen und entsorgt werden.

Der Hersteller übernimmt keine Garantie für durch auslaufende Batterien entstehende Schäden.

Umweltschutz



Dieses Symbol an den Batterien oder ihrer Verpackung besagt, dass die Batterien nicht als normaler Haushaltsmüll gelten. An man-chen Batterien befindet sich außerdem ein chemisches Symbol. Das chemische Symbol HG erscheint, wenn der Quecksilberanteil in den Batterien mehr als 0,0005 % beträgt. Ein PB-Symbol gibt an, dass der Bleianteil in den Batterien höher als 0,004 % ist. Doch auch Batterien ohne Schwermetalle sollten nicht mit dem Hausmüll entsorgt werden. Bitte entsorgen Sie alle leeren Batterien auf umweltfreundliche Weise. Informieren Sie sich dazu über die bei Ihnen geltenden Vor-schriften.

5 Reinigung und Wartung

Allgemeine Hinweise

Durch regelmäßiges Reinigen verlängern Sie die Lebenserwartung Ihres Gerätes und beugen Fehlfunktionen vor.

Trennen Sie das Gerät von der Stromversorgung, bevor Sie es reinigen oder pflegen.
Es besteht Stromschlaggefahr!

- Reinigen Sie das Gerät nach jedem Einsatz gründlich. Dadurch lassen sich Speisereste leichter entfernen und können sich beim nächsten Einsatz des Ofens nicht einbrennen.
- Zur Reinigung benötigen Sie keine Spezialreiniger. Verwenden Sie am besten warmes Wasser mit etwas herkömmlichem Reiniger, ein weiches Tuch oder einen Schwamm. Anschließend mit einem Tuch trocknen.
- Verzichten Sie auf Reinigungsmittel, die Säuren oder Chlor enthalten, wenn Sie Edelstahl und Griffe reinigen. Reinigen Sie diese Teile mit einem weichen Tuch und etwas Flüssigreiniger (kein Scheuermittel); wischen Sie dabei am besten nur in eine Richtung.

Durch bestimmte Reiniger und Hilfsmittel können die Oberflächen des Gerätes beschädigt werden. Verwenden Sie keine aggressiven Reinigungsmittel, keine Scheuermittel und keine scharfen oder spitzen Gegenstände bei der Reinigung.

Verzichten Sie auf Dampfreiniger.

Aluminiumfilter

Dieser Filter filtert Ölpartikel aus der Luft. **Es wird empfohlen, den Filter bei normalem Gebrauch einmal pro Monat zu reinigen.** Bitte entfernen Sie für diesen Vorgang zuerst die Aluminiumfilter. Waschen Sie die Filter mit flüssigem Spülmittel und Wasser und setzen Sie sie nach dem Trocknen wieder ein. Die Farbe der Aluminiumfilter kann aufgrund von häufigem Waschen verblassen. Das ist normal und bedeutet nicht, dass Sie sie wechseln müssen.

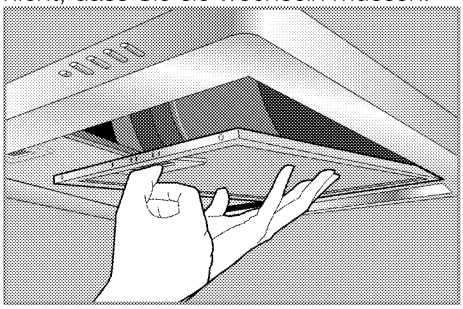

Die Aluminiumfilter sind spülmaschinenfest.

Aluminiumfilter entfernen

1. Drücken Sie die Sperre des Aluminiumfilters nach vorne.
2. Drücken Sie den Filter leicht nach unten und ziehen Sie ihn nach vorn. Ansonsten könnten Sie den Filter biegen.
3. Gehen Sie nach der Reinigung in umgekehrter Reihenfolge vor, um den Aluminiumfilter wieder einzusetzen.

Kohlefilter (Verwendung ohne Abzug)

Kohlefilter dürfen unter keinen Umständen gewaschen werden.

Er sollte bei normalem Gebrauch alle 4 Monate ausgewechselt werden. **Sie können die Kohlefilter von einem autorisierten Servicedienst beziehen.**

Beleuchtung auswechseln

Bevor Sie die Beleuchtung auswechseln, sorgen Sie dafür, dass das Gerät vollständig von der Stromversorgung getrennt ist; ansonsten droht Verbrennungs- und Stromschlaggefahr. Wenn die Leuchte heiß ist, lassen Sie Sie abkühlen.
Verbrennungsgefahr durch heiße Flächen!

Spezifikationen zur Leuchte finden Sie in *Technische Daten, Seite 9* . Passende Leuchtmittel erhalten Sie beim autorisierten Kundendienst.

Die Position der Leuchte kann etwas von der Abbildung abweichen.

Die in diesem Gerät verwendete Lampe ist nicht zur Raumbeleuchtung geeignet. Der vorgesehene Zweck dieser Lampe besteht darin, dass der Nutzer Lebensmittel besser sehen kann.

Die Haubenlampe in diesem Produkt kann vom Benutzer ausgetauscht werden.

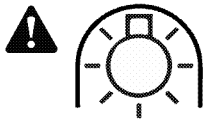

Nur mit selbst geschirmten Wolfram-Halogenlampen oder selbst geschirmten Metallhalogenoidlampen.

1. Zum Ausbau der Lampe drücken Sie diese leicht in das Gehäuse (1). Anschließend nehmen Sie die Lampe durch Drehen gegen den Uhrzeigersinn (2) heraus.

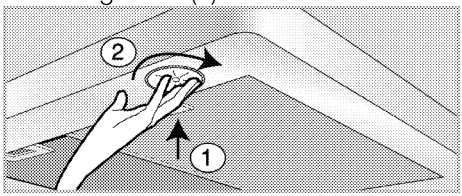

2. Schrauben Sie die neue Lampe im Uhrzeigersinn ein.
3. Ein Klicken ist zu hören, wenn die Lampe richtig sitzt.

6 Problemlösung

Das Gerät funktioniert nicht.

- Die Sicherung ist durchgebrannt oder hat ausgelöst. >>> *Kontrollieren Sie die Sicherungen im Sicherungskasten. Bei Bedarf austauschen oder zurücksetzen.*
- Das Gerät ist nicht richtig an die Steckdose angeschlossen. >>> *Überprüfen Sie den Anschluss.*
- Die Geschwindigeit kann nicht eingestellt werden. >>> *Drücken Sie die erforderliche Geschwindigkeitstaste.*
- Die Stromversorgung wurde unterbrochen. >>> *Überprüfen Sie die Stromversorgung. Kontrollieren Sie die Sicherungen im Sicherungskasten. Sicherungen bei Bedarf austauschen oder zurücksetzen.*

Die Beleuchtung der Dunstabzugshaube funktioniert nicht.

- Das Leuchtmittel ist defekt. >>> *Ersetzen Sie das Leuchtmittel.*
- Die Stromversorgung wurde unterbrochen. >>> *Überprüfen Sie die Stromversorgung. Kontrollieren Sie die Sicherungen im Sicherungskasten. Sicherungen bei Bedarf austauschen oder zurücksetzen.*

Es kann nicht über ein Tablet auf die Dunstabzugshaube zugegriffen werden.

- Name oder Kennwort Ihres Netzwerks wurden möglicherweise geändert. >>> Versuchen Sie es mehrmals erneut, indem Sie Ihr Gerät trennen und wieder anschließen.

HomeWhiz-Einrichtung: Keine Kennwortanforderung nach dem Einschalten.

- Versuchen Sie es mehrmals, indem Sie Ihr Gerät trennen und wieder anschließen.

Der Befehl, den Sie über die HomeWhiz-App ausgeben möchten, kann nicht gesendet werden.

- Eventuell wurde die Verbindung kurzzeitig unterbrochen. >>> Starten Sie die App neu.

Die HomeWhiz-App zeigt den Status der Dunstabzugshaube nicht richtig an.

- Eventuell wurde die Verbindung kurzzeitig unterbrochen. >>> Starten Sie die App neu.

Falls sich ein Problem nicht mit den obigen Hinweisen lösen lassen sollte, wenden Sie sich bitte an den autorisierten Kundendienst oder an den Händler, bei dem Sie das Gerät gekauft haben. Versuchen Sie niemals, ein defektes Gerät selbst zu reparieren.

Digestor

Používateľská príručka

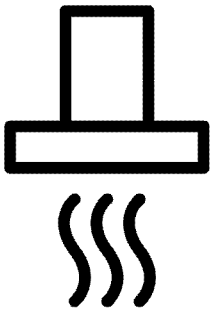

SK

Túto príručku si prečítajte ako prvú!

Vážený zákazník,
Ďakujeme, že ste si vybrali výrobok Beko. Dúfame. že sa dočkáte tých najlepších výsledkov od výrobku, vyrobeného vo vysokej kvalite a s najmodernejšími technológiami. Preto vám odporúčame, aby ste si túto používateľskú príručku a iné sprievodné dokumenty prečítali pred použitím výrobku celé a aby ste si ich odložili pre referenciu v budúcnosti. Ak rúru prevediete na inú osobu, dajte tejto osobe aj užívateľskú príručku. Riaďte sa všetkými varovaniami a informáciami užívateľskej príručky.
Pamätajte si, že táto užívateľská príručka sa môže vzťahovať aj na niektoré ďalšie modely. Rozdiely medzi modelmi sú v príručke presne vymedzené.

Vysvetlivky k symbolom

V celej užívateľskej príručke sa používajú nasledujúce symboly:

 Dôležité informácie alebo užitočné tipy pre používanie.

 Výstrahy pred nebezpečnými situáciami týkajúce sa ohrozenia života a majetku.

 Výstrahy pred zásahom elektrickým prúdom.

 Výstrahy pred nebezpečenstvom požiaru.

 Výstrahy pred horúcimi povrchmi.

Arçelik A.Ş.
Karaağaç caddesi No:2-6
34445 Sütlüce/Istanbul/TURKEY
Made in TURKEY

CE

1 Dôležité pokyny týkajúce sa bezpečnosti a životného prostredia 4

Všeobecná bezpečnosť 4
Elektrická bezpečnosť 4
Bezpečnosť produktu 5
Zamýšľané použitie 6
Bezpečnosť detí 6
Likvidácia starého výrobku 6
Likvidácia obalového materiálu 7

2 Všeobecné informácie 8

Prehľad 8
Obsah dodávky 9
Technické parametre 9

3 Montáž 11

Inštalácia 11
Budúca preprava 17

4 Prevádzka digestora 18

Ovládanie 21

5 Údržba a starostlivosť 25

Všeobecné informácie 25
Výmena svietidla 26

6 Riešenie problémov 27

1 Dôležité pokyny týkajúce sa bezpečnosti a životného prostredia

Táto časť obsahuje bezpečnostné pokyny, ktoré vám pomôžu predísť riziku zranenia a poškodenia majetku. Porušenie týchto pokynov môže viesť k zrušeniu záruky.

Všeobecná bezpečnosť

- Tento spotrebič nesmie byť používaný deťmi vo veku menej ako 8 rokov a osobami so zníženými fyzickými, zmyslovými alebo duševnými schopnosťami alebo osobami s nedostatkom skúseností a znalostí, ak nie sú pod dozorom zodpovednej osoby alebo ak nedostanú pokyny týkajúce sa bezpečného používania spotrebiča alebo nerozumejú možným rizikám.
  Deti sa so spotrebičom nesmú hrať. Čistenie a užívateľská údržba stroja nesmie byť vykonávaná deťmi bez dozoru.
- **Nebezpečenstvo otravy!** Kým je spotrebič v prevádzky, dochádza k odsávaniu vzduchu z celej domácnosti. Ak sa nezabezpečí náležité vetranie, odpadové a toxické plyny uvoľňované v dôsledku horenia budú nasávané späť do domu prostredníctvom ťahu komína. Spotrebič neprevádzkujte spolu so zdrojmi, ktoré môžu emitovať toxické plyny a vytvárať vzduchový ťah (kachle na drevo, plyn, olej a uhlie, ohrievače vody, čajníky atď.).
- Náležitosť vetrania a ťahu komína si v budove vždy nechajte skontrolovať autorizovanými osobami.
- Spotrebič nie je určený na použitie osobami (vrátane detí) so zníženými fyzickými, senzorickými alebo duševnými schopnosťami alebo bez nedostatku skúseností, bez toho, aby im boli poskytnuté informácie týkajúce sa použitia a obsluhy spotrebiča osobou zodpovednou za ich bezpečie. Na malé deti je potrebné dávať pozor, aby sa zaistilo, že sa so spotrebičom nehrajú. Čistenie a údržba nesmie byť vykonávané deťmi bez dozoru.
- Inštalačné a opravárenské úkony vždy zverujte do rúk **autorizovaného servisného technika.**. Výrobca nebude zodpovedný za škody, ktoré majú pôvod v postupoch, ktoré vykonajú neoprávnené osoby.
- Ak je výrobok chybný alebo ak má akékoľvek viditeľné poškodenie, nepoužívajte ho.
- Po každom použití sa uistite, že je výrobok vypnutý.
- Ak výrobok dáte niekomu inému na osobné využitie alebo využitie z druhej ruky, mali by ste mu dať aj návod na použitie, štítky produktov a ďalšie relevantné dokumenty a súčasti.
- Výrobok musí namontovať kvalifikovaná osoba podľa platných predpisov. V opačnom prípade záruka stratí platnosť.

Elektrická bezpečnosť

- Ak chcete produkt pripraviť na používanie, v prvom rade je potrebné pripraviť miesto inštalácie a elektrickú kabeláž. Neskôr sa môžete obrátiť na najbližší autorizovaný servis.
- Ak má produkt poruchu, nemal by sa obsluhovať, kým ho neopraví autorizovaný servisný technik. Hrozí riziko zásahu elektrickým prúdom!
- Digestor nikdy nepripájajte skôr, ako sa dokončí inštalácia.

- Zástrčky sa nikdy nedotýkajte mokrými rukami! Neodpájajte ťahaním za kábel; vždy odpájajte uchopením za zástrčku.
- Počas procesov montáže, údržby, čistenia a opravy musíte výrobok odpojiť zo siete.
- Ak je napájací kábel poškodený, musí byť vymenený výrobcom alebo jeho servisným zástupcom alebo podobne kvalifikovanou osobou, aby sa predišlo nebezpečenstvu.
- Ak bol váš výrobok vyrobený so zástrčkou, počas inštalácie zástrčku nezastrihnite, aby ste sa pripojili k elektrickej sieti. V opačnom prípade zanikne záruka a pre používateľov môžu vzniknúť bezpečnostné riziká.
- Napájací kábel nikdy nepripájajte do siete v blízkosti sporákov. V prípade roztavenia by kábel mohol byť príčinou vzniku požiaru.
- Všetky práce na elektrických zariadeniach a systémoch môžu vykonávať iba autorizovaní kvalifikovaní odborníci.
- V prípade akéhokoľvek poškodenia vypnite prístroj a odpojte ho od sieťového zdroja. Aby ste tak urobili, vypnite poistky v domácnosti.
- Uistite sa, že prúdová hodnota poistky je kompatibilná s výrobkom.
- Výrobok nikdy neumývajte vodou! Hrozí riziko zásahu elektrickým prúdom!

Bezpečnosť produktu

- Výška medzi spodným povrchom digestora a horným povrchom varnej dosky nesmie byť menšia ako 650 mm.
- Ak sa svetlo digestora ponechá zapnuté dlhší čas, nedotýkajte sa ho. Horúce svietidlá vás môžu popáliť.
- Nikdy neprevádzkujte výrobok bez olejového filtra. Keď je výrobok v prevádzke, neodstraňujte filtre.
- Nedovoľte, aby pod výrobkom vznikol veľký plameň. V opačnom prípade sa častice olejového filtra môžu vznietiť a spôsobiť požiar.
- Varné platne zapnite po umiestnení hrncov a panvíc. V opačnom prípade nárast teploty môže zdeformovať určité časti produktu.
- Kým odstránite hrnce alebo panvice, vypnite varné platne.
- Pod digestor neumiestňujte horľaviny.
- Výrobok nevystavujte pôsobeniu otvoreného ohňa pod ním. Mohlo by dôjsť k vznieteniu oleja nahromadeného vo filtri. Výrobok neprevádzkujte bez filtra.
- Sporák počas smaženia nikdy neponechávajte bez dozoru, pretože olej môže vzbĺknuť a vriaci olej môže zapríčiniť požiar. Preto dávajte pozor na tkaniny a záclony.
- Ak sa digestor pravidelne a náležitým spôsobom nečistí, môže dôjsť k požiaru.
- Ak chcete po dovarení zbaviť kuchyňu zápachov a pár, digestor ponechajte zapnutý ešte 15 minút po dokončení varenia či smaženia.
- V miestnosti je nutné zabezpečiť vhodné odvetranie pri použití digestora súbežne s používaním zariadenia na plyn alebo iné palivá. (Netýka sa spotrebičov, ktoré iba vypúšťa vzduch späť do miestnosti).
- V prostredí, kde sa používa digestor, musí byť vývod exhalátov zo zariadení na palivový olej alebo plyn (napr. ohrievače miestnosti) dokonale izolovaný a zariadenie musí byť hermetického typu.

- Ak sa v priestore nachádza zariadenie na palivový olej alebo plyn, miestnosť sa musí dostatočne vetrať.
- Ak sa v prostredí, kde sa nachádza digestor, používa zariadenie napájané z iného ako elektrického zdroja, podtlak v miestnosti musí byť maximálne 0,04 mbar, aby sa zabránilo tomu, že digestor bude vracať odvádzané exhaláty z druhého zariadenia späť do miestnosti.
- Digestor nikdy nepripájajte ku komínom používaným pre ohrievače, odpadový plyn alebo so stúpajúcimi plameňmi. Pokiaľ ide o odvádzanie výstupného vzduchu, dodržiavajte miestne nariadenia.
- Pri pripájaní ku komínu používajte rozvody s priemerom 120 mm. Pripojenie rozvodov musí byť čo najkratšie s čo najmenším počtom zalomení.
- Na rukoväte digestora nevešajte ľahko zápalné a horľavé materiály.
- Naša spoločnosť nepreberá zodpovednosť za problémy vyvstávajúce z používania v rozpore s vyššie uvádzanými výstrahami.
- Ak nie je čistenie vykonané v súlade s pokynmi, hrozí nebezpečenstvo vzniku požiaru.
- Pod digestorom neflambujte.
- Upozornenie: Prístupné časti sa môžu pri použití na variči zahriať.
- Pri bežnom používaní vám odporúčame filter čistiť raz mesačne.

Zamýšľané použitie

Tento výrobok je navrhnutý na používanie v domácnosti. Komerčné využitie nie je prípustné.
Výrobca nebude zodpovedný za žiadne škody spôsobené nesprávnym používaním alebo manipuláciou.

Bezpečnosť detí

- Držte deti mimo dosahu výrobku, keď pracuje a nedovoľte deťom, aby sa s výrobkom hrali.
- Obalové materiály sú pre deti nebezpečné. Obalové materiály uchovávajte na miestach, kde na ne deti nemôžu dosiahnuť a roztrieďte a zlikvidujte ich v súlade s predpismi o likvidácii odpadu.
- Elektrické výrobky sú pre deti nebezpečné. Držte deti mimo dosahu výrobku, keď pracuje a nedovoľte deťom, aby sa s výrobkom hrali.

Likvidácia starého výrobku

V súlade so smernicou o odpadoch z elektrických a elektronických zariadení a zneškodňovaní odpadov:



Tento produkt je v súlade so smernicou o odpadoch z elektrických a elektronických zariadení EÚ (2012/19/EÚ) Tento produkt obsahuje symbol triedeného odpadu pre odpadové elektrické a elektronické vybavenie (WEEE).
Tento produkt bol vyrobený z vysoko kvalitných častí a materiálov, ktoré môžu byť znovu použité a sú vhodné na recykláciu. Na konci životnosti odpad z produktu neodstraňujte s bežným odpadom z domácnosti ani s iným odpadom. Recyklujte ho v zbernom mieste určenou na recykláciu elektrického a elektronického vybavenia. Pre zistenie informácií o zberných miestach kontaktujte miestne úrady.

V súlade s Obmedzením používania niektorých nebezpečných látok v elektronických a elektrických zariadeniach:
Tento produkt bol zakúpený v súlade so smernicou o odpadoch z elektrických a elektronických zariadení EÚ (2011/65/EÚ) Neobsahuje žiadne nebezpečné alebo zakázané materiály špecifikované smernicou.

Likvidácia obalového materiálu

- Obalové materiály sú pre deti nebezpečné. Obalové materiály uchovávajte na bezpečnom mieste, mimo dosahu detí. Obalové materiály výrobku sú vyrobené z recyklovateľných materiálov. Riadne ich zlikvidujte a roztrieďte v súlade s pokynmi na recykláciu odpadu. Nelikvidujte ich spolu s bežným odpadom z domácnosti.

2 Všeobecné informácie

Prehľad

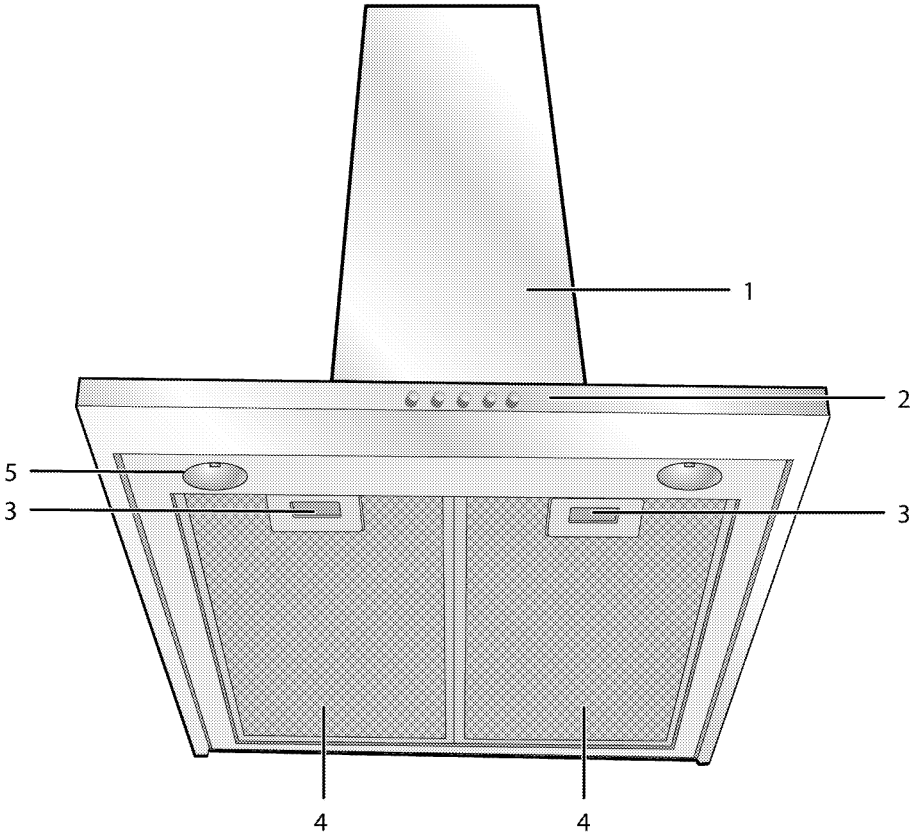

1 Teleso digestora
2 Ovládací panel
3 Zámka hliníkového filtra
4 Hliníkový filter
5 Svetlo

Obsah dodávky

Dodané príslušenstvo sa môže odlišovať v závislosti od modelu produktu. Všetko príslušenstvo popísané v používateľskej príručke sa s vaším produktom nemusí dodávať.

1. Používateľská príručka
2. Prípojka k stene

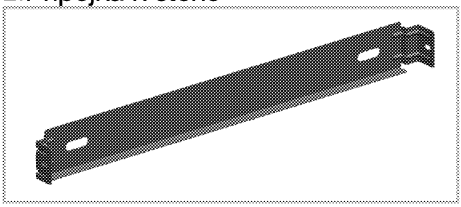

3. Komponent na usmernenie vzduchu

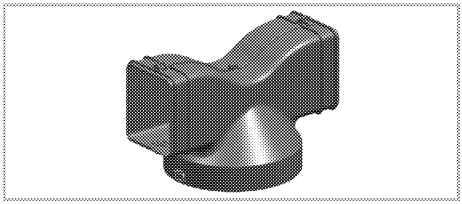

4. Adaptér na pripojenie ku komínu

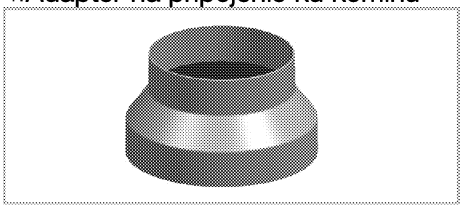

5. Ventily na predchádzanie spätnému toku vzduchu

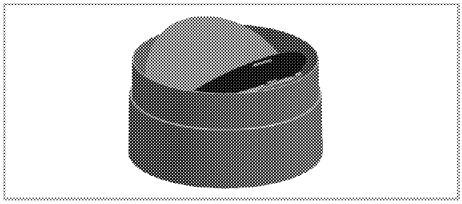

Technické parametre

Vonkajšie rozmery (výška/šírka/hĺbka)	min. 761 mm -max. 1175 mm/898 mm/494 mm
Napätie/frekvencia	220-240 V ; 50/60 Hz
Ovládanie	3 úroveň + 1 Posilňovač
Odsávací výkon	740 m^3/h
Celkový príkon	max. 225 W
Priemer potrubia na vývod vzduchu	120-150 mm
SVIETIDLO	
Typ svietidla	Led
Spotreba elektrickej energie svietidla	4 W
Max. výkon potenciálneho náhradnej žiarovky	max.2 x 4 W.Led /max.2 x 28 W.Halogénové
Napätie/frekvencia svietidla	170-200-230 V ; 50/60 Hz
Typ pätice svietidla	GU10
Priemer/dĺžka svietidla	50 mm /55 mm

Technické parametre sa môžu zmeniť bez predchádzajúceho upozornenia na účely zlepšenia kvality výrobku.

Obrázky v tejto príručke sú schematické a nemusia sa úplne zhodovať s vaším výrobkom.

Hodnoty uvedené na označeniach na výrobku alebo v iných tlačených dokumentoch dodávaných spolu s výrobkom boli získané v laboratórnych podmienkach podľa príslušných noriem. V závislosti od prevádzkových podmienok a podmienok okolitého prostredia výrobku sa tieto hodnoty môžu líšiť.

3 Montáž

Ohľadom montáže výrobku sa obráťte na najbližšieho autorizovaného servisného technika. Uistite sa, že prívody elektriny sú na svojom mieste skôr, ako zavoláte autorizovaného servisného technika, aby pripravil výrobok na prevádzku. Ak nie, zavolajte kvalifikovaného elektrikára a inštalatéra, aby vykonal potrebné prípravy.

Príprava miesta a montáž prívodov elektriny pre výrobok je na zodpovednosti zákazníka.

Výrobok musí byť namontovaný v súlade so všetkými miestnymi elektrickými nariadeniami.

Pred montážou vizuálne skontrolujte, či na výrobku nie sú žiadne závady.
Ak sú, výrobok nemontujte.
Poškodené výrobky predstavujú riziko pre vašu bezpečnosť.

Varovanie: V prípade, že nenainštalujete skrutky alebo upevňovacie zariadenia v súlade s pokynmi, môže dôjsť k úrazu elektrickým prúdom.

Inštalácia

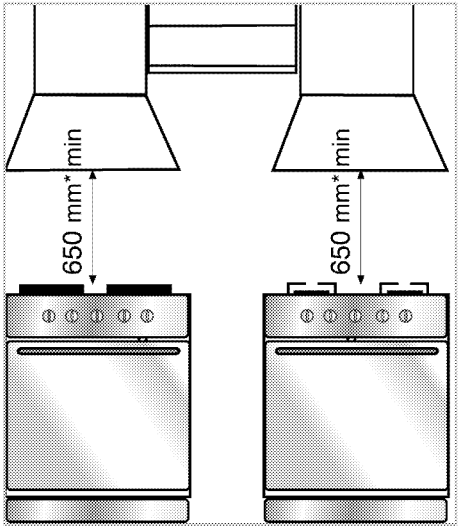

* min.

Minimálna vzdialenosť medzi hornou plochou varnej dosky a spodnou plochou odsávača pár musí byť najmenej 650 mm.
Vzduch odsávaný cez odsávač nesmie prechádzať do komína, ktorý používajú iné spotrebiče na plyn alebo iné palivo. (To neplatí pre zariadenia, ktoré len fúkajú vzduch späť do miestnosti)
Musia byť dodržiavané predpisy o odvádzaní vzduchu.

Elektrická pripojenie

Toto zariadenie, vyrábané s dvojlinkovým napájacím káblom, musí byť pripojené k sieti pomocou elektrického vypínača s najmenšou vôľou 3 mm medzi bipolárnymi kontaktnými vedeniami. Elektrické pripojenie dajte urobiť kvalifikovanému elektrikárovi.

- Spotrebič nainštalujte tak, aby po inštalácii bolo možné ľahko dosiahnuť elektrickú prípojku (zástrčka, zásuvka).

Inštalácia odsávača pár

Rozmery sú uvedené v mm.

Nasledujúca časť obsahuje informácie potrebné na prípravu miesta pre inštaláciu odsávača.

Odsávač pár musí byť inštalovaný nad stredovou osou varného spotrebiča. Minimálna vzdialenosť medzi hornou plochou varnej dosky a spodnou plochou odsávača musí byť najmenej 650 mm. Pri inštalácii odsávača postupujte podľa nasledujúcich krokov.

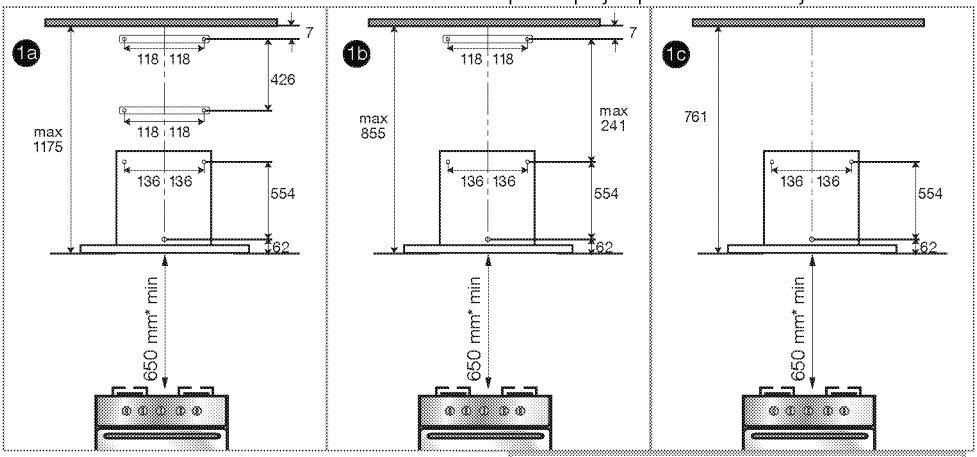

1a Inštalácia v maximálnej výške s dvoma komíny

1b Inštalácia v minimálnej výške s dvoma komíny

1c Inštalácia s jedným komínom

Z uvedených vyššie možností vyberte jednu, ktorá najlepšie zodpovedá vašej kuchyni a postupujte podľa príslušných pokynov.

1. Zacentrujte varný spotrebič, nakreslite osovú čiaru v rovnakej výške ako je čiara na obrázku. Potom vezmite osovú čiaru ako referenciu a podľa rozmerov vyššie vyvŕtajte otvory, ktorých rozmery budú v súlade s úchytmi dodanými s výrobkom.
2. Vložte plastové zátky, ktoré sú dodané v balení, do týchto otvorov. Skontrolujte, či prípojky komína zodpovedajú týmto otvorom alebo nie.

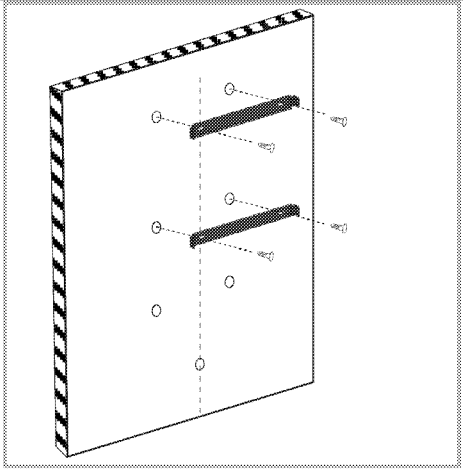

3. Ako je znázornené na obrázku vyššie, pripevnite nástenné úchyty s ich príslušnými otvormi pomocou dvoch upevňovacích skrutiek dodaných s príslušenstvom.
4. Pripevnite odsávač na stenu jeho centrovaním cez otvory A. Vyberte hliníkové filtre odsávača. Na vnútornej strane pripevnite zadnú dosku

odsávača cez otvor B pomocou skrutky, ako je znázornené na obrázku nižšie. Pri upevňovaní zabezpečte, aby odsávač bol rovnobežný k počítadlu.

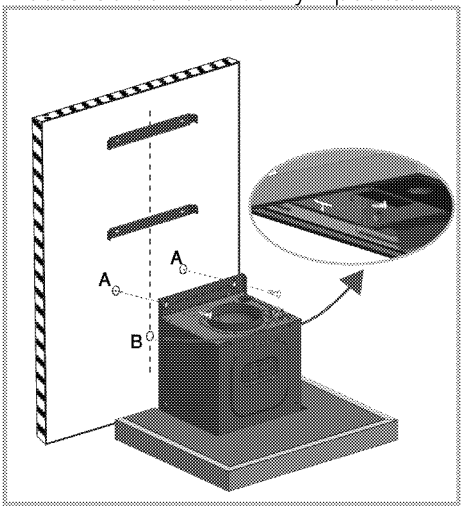

5. Ako je vidieť na obrázku nižšie, umiestnite kryt (C) - ktorý zabraňuje obrátenému toku vzduchu - k výstupu komína.

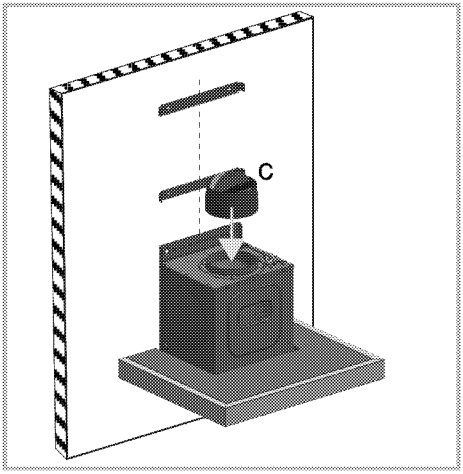

6. **Na pripojenie komína postupujte takto:**

Pri inštalácii pripojenia komína bude nasávaný vzduch prechádzať cez hliníkové filtre a bude odvádzaný von cez spojovaciu rúru.

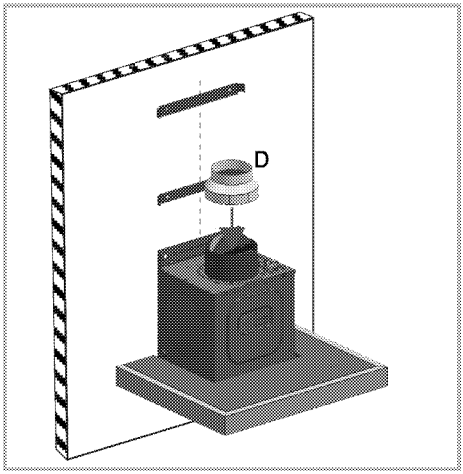

Ak sa použije táto poloha pripojenia, umiestni sa adaptér D na pripojenie komína na časť C, ako je znázornené na obrázku vyššie.

Adaptér D na pripojenie komína sa použije len vtedy, keď priemer komínovej spojovacej rúry je 120 mm. Ak je priemer komínovej spojovacej rúry 150 mm, nebudete musieť používať adaptér D na pripojenie komína, a preto budete musieť pripojiť jeden koniec komínovej spojovacej rúry E priamo na kryt C.

7. Pripojte jeden koniec komínovej spojovacej rúry E k adaptéru na pripojenie komína a druhý koniec umiestnite do komína. Od autorizovaného servisu alebo na trhu môžete dostať komínovú spojovaciu rúru E od autorizovaného servisu alebo na trhu.

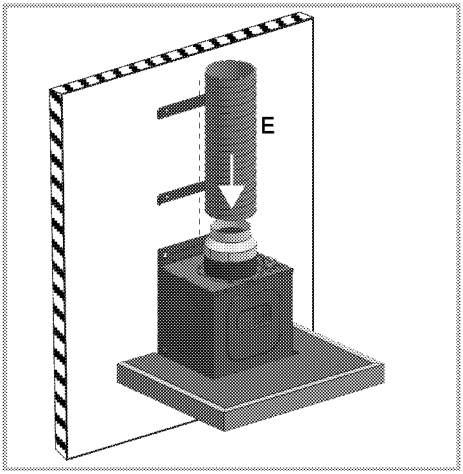

Mali by ste sa uistiť, že použité komínové spojovacie potrubie je vyrobené z nehorľavého plastu. Pri použití pružnej spojovacej rúry je potrebné vziať do úvahy, že ostré rohy a prudké kontrakcie budú mať negatívny dopad na nasávanie vzduchu.
Odsávač nesmie byť nikdy pripojený ku komínu, ku ktorému už bolo pripojené iné zariadenie.

Spojovacia rúra by nemala byť väčšia ako 120-150 mm; v opačnom prípade to bude brániť správnemu pripojeniu komína.

8. Vnútorný obeh (použitie s uhlíkovým filtrom)

V polohe vnútorného obehu pôjde vzduch nasávaný z prostredia cez hliníkové filtre a uhlíkové filtre, kde je zápach eliminovaný, a bude prechádzať cez komponent pre smerovanie vzduchu, nakoniec sa privedie späť do prostredia cez vetracie mriežky na strane komínovej rímsy.

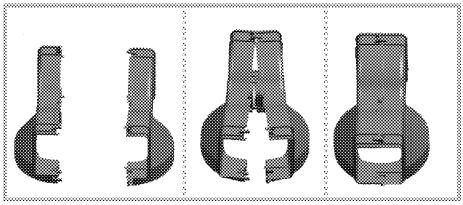

Namontujte komponent na smerovanie vzduchu, ktorý je k dispozícii z dvoch samostatných častí, ako je znázornené na obrázku.
Pri použití bez komína postupujte podľa nižšie uvedených krokov. Od autorizovaného servisu alebo na trhu môžete dostať komínovú spojovaciu rúru E a pripojovacie prvky F.

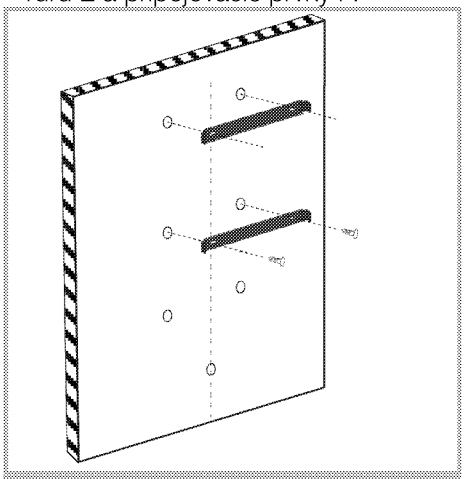

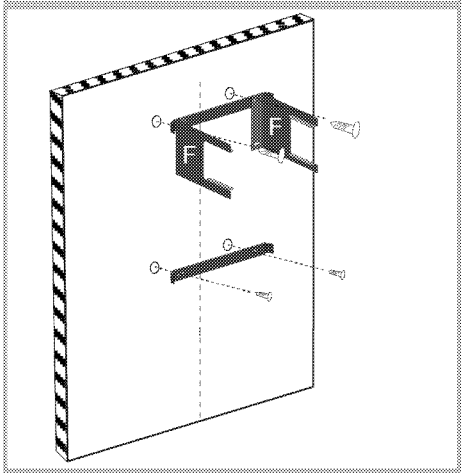

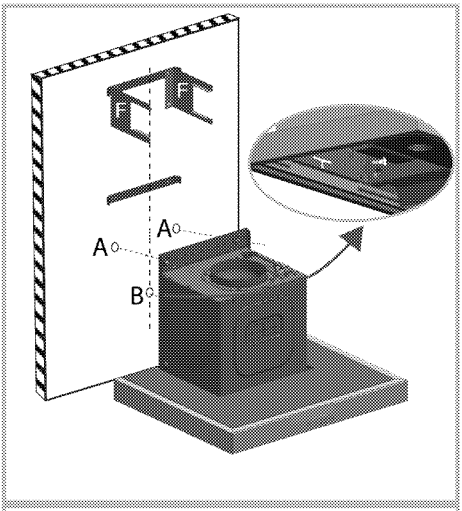
F
F
A
A
B

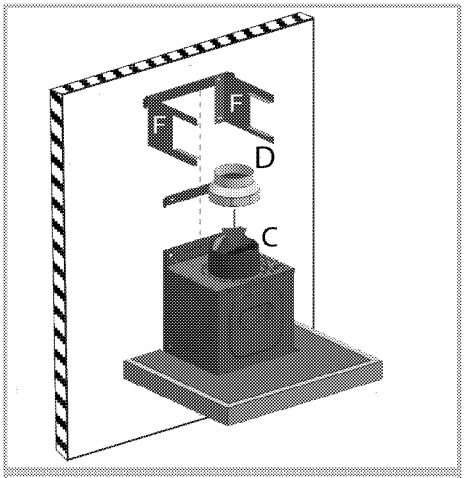
F
F
D
C

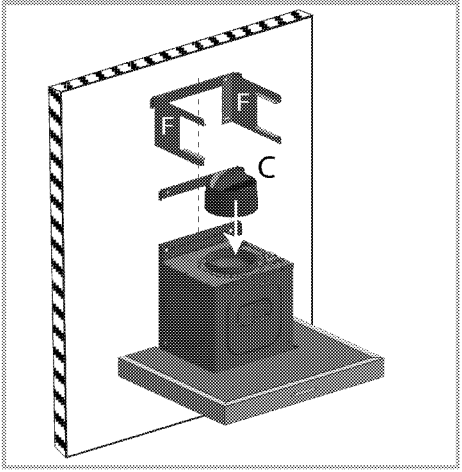
F
F
C

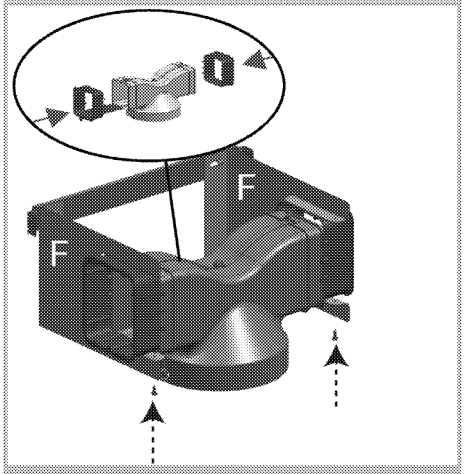
F
F

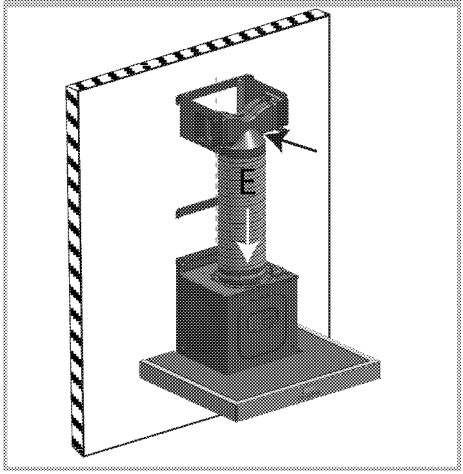
E

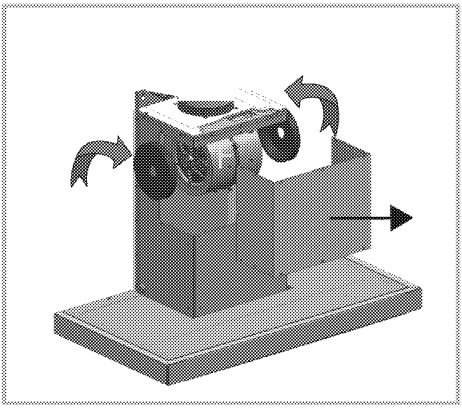

Odstráňte prednú kryciu dosku na telese odsávača, aby ste pripojili uhlíkové filtre. Umiestnite sloty závesných ôk uhlíkových filtrov (L) do ôk na nosiči motora (F), ako je znázornené na obrázku vyššie a otočte proti smeru hodinových ručičiek pre upevnenie na miesto. Aplikujte rovnaký postup pre nosič motora na druhej strane. Pripevnite prednú kryciu dosku na svoje miesto opäť pomocou skrutiek.

Ak sa nebude vykonávať pravidelné čistenie a údržba olejových filtrov a nebudú vymieňať uhlíkové filtre na konci prevádzkovej životnosti (približne 4 mesiace), môže existovať riziko vzniku požiaru.

9.Inštalácia komína

Ak chcete nainštalovať hornú časť komína, umiestnite jej horné rohy na hornú stenovú prípojku a pomocou skrutiek pripevnite komín k stenovej prípojke, ako je znázornené na obrázku nižšie.

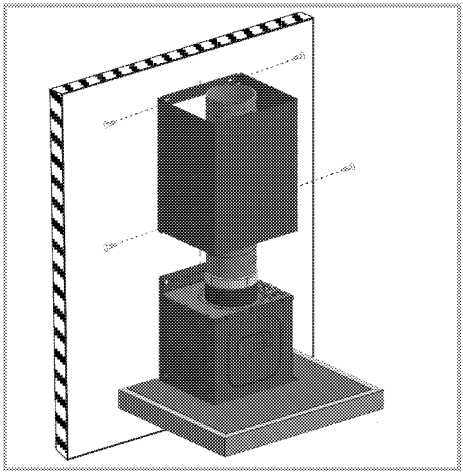

Na inštalovanie dolnej časti komína roztiahnite komín miernym ťahom z oboch strán a zaistite ho na sloty hornej časti komína, ako je znázornené na obrázku vyššie.

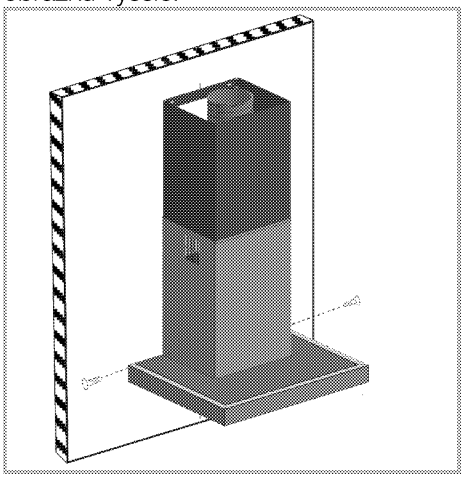

Pripevnite ju k odsávaču cez dva otvory na dolných rohoch dolnej časti komína.

Odsávač môžete používať dvoma spôsobmi:

1 - Použitie s pripojeným komínom

Para sa odvádza pomocou komínovej rúry, ktorá je pripevnená k pripojovaciemu kruhu na odsávači. Priemer komínovej rúry by mal byť rovnaký ako pripojovacieho kruhu. Aby

mohol vzduch ľahko vychádzať von z miestnosti v horizontálnom usporiadaní, rúra by mala byť mierne naklonená nahor (približne 10°).

Ak je na vašom odsávači inštalovaný uhlíkový filter, pri používaní odsávača s komínom ho odstráňte.

2- Použitie bez pripojeného komína

Vzduch je filtrovaný cez uhlíkový filter a vracia sa do miestnosti. Uhlíkový filter sa používa, keď v dome nie je žiadny komín, alebo ak nie je možné inštalovať komínovú rúru.

- Uhlíkový filter nainštalujte, ako je popísané v časti inštalácie.

Budúca preprava

- Odložte si pôvodnú krabicu z výrobku a výrobok prepravujte v nej. Postupujte podľa pokynov na krabici. Ak nemáte pôvodnú krabicu, výrobok zabaľte do bublinkového obalu alebo do hrubého kartónu a bezpečne ho zalepte páskou.

Na výrobok neklaďte žiadne predmety a presúvajte ho vo vzpriamenej polohe.

Skontrolujte celkový vzhľad výrobku, či neobsahuje akékoľvek poškodenie, ktoré sa mohlo vyskytnúť pri preprave.

4 Prevádzka digestora

Digestor je vybavený motorom s nastaviteľnými premenlivými otáčkami. V záujme optimálneho výkonu vám za normálnych okolností odporúčame používať nízke otáčky a vysoké otáčky zvoliť len v prípade intenzívnych zápachov a výparov.

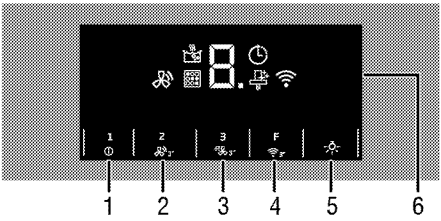

1 Tlačidlo zap./vyp. / Rýchlosť1
2 Rýchlosť2/ Aktivační kľúč automatického režimu
3 Rýchlosť3 / Posilňovač
4 Tlačidlo Funkcia/ Tlačidlo zapnutia Wifi
5 Tlačidlo svetla
6 Displej

Symbol Automatické vypnutie

Symbol posilňovača

Symbol Varovanie - Plný filter

Symbol Režim vzduchového filtra

Wifi Symbol

Symbol automatického režimu

Prevádzka digestora

1. Ak chcete zapnúť digestor, stlačte tlačidlo Zap./ Vyp.
2. Ak chcete zmeniť rýchlosť, stlačte tlačidlá Rýchlosť 2 a Rýchlosť 3.

» Mala by sa zobraziť úroveň rýchlosti digestora.

Ak sa nedotýkate žiadneho tlačidla ani klávesy, zatiaľ čo je výrobok v prevádzke, kontrolka a úrovne budú fungovať do 6 hodín.

Režim automatického vypnutia

1. Ak je spotrebič spustený pri určitej rýchlosti, stlačte funkčné tlačidlo. Aktivuje sa režim automatického vypnutia a zobrazí sa symbol .
2. Spotrebič sa automaticky vypne po spustení na nastavenej úrovni po dobu 20 minút.
3. Dotknite sa funkčného tlačidla, aby ste deaktivovali režim automatického vypnutia.
4. Režim automatického vypnutia nemožno zrušiť dotknutím sa kontrolky ani klávesov rýchlostné úrovne.

Aktivácia intenzívneho vetracieho režimu (Posilňovač)

Stlačte tlačidlo rýchlosti 3 po dobu dlhšiu než dve sekundy. Aktivuje sa režim intenzívneho vetrania a na displeji sa zobrazí P a / a spotrebič bude aktívny maximálne 10 minút. Po 10 minútach bude spotrebič pokračovať v prevádzke v polohe rýchlosti 3.
Ak sa počas intenzívnej ventilácie stlačené niektoré z tlačidiel rýchlosti, potom bude prevádzka pokračovať v nastavenej rýchlosti.

Vypnutie digestora

1. Keď je rúra spustená pri určitej rýchlosti, stlačte tlačidlo vypnutia na 2 sekundy.

Obsluha svietidla

1. Svetlo zapnite stlačením tlačidla.

Svetlo sa rozsvieti.

Vypnutie svietidla

1. Svetlo vypnete stlačením tlačidla svetla. Svetlo zhasne.

Tlačidlo vypnutia nevypne svetlo, len zastaví digestor.

Zmeňte úroveň osvetlenia(Táto funkcia je voliteľná. Vo vašom produkte nemusí existovať.)

Žiarovku je možné nastaviť na 3 úrovne.

1. Stlačte tlačidlo žiarovky, tá sa potom rozsvieti a vyberie sa 1. úroveň. Úroveň osvetlenia zvýšite stlačením tlačidla žiarovky. Každé stlačenie zvýši úroveň o 1. Po poslednej úrovni sa žiarovka vypne.

Režim vzduchového filtra

1. Keď nie je spotrebič spustený pri nejakej rýchlosti, stlačte tlačidlo funkcie.

» Aktivuje sa režim vzduchového filtra a zobrazí sa symbol C a .

2. Režim vzduchového filtra zostane v prevádzke 10 minút na rýchlostnej úrovni 1 a následne sa zastaví na 50 minút danej hodiny. Ak režim vzduchového filtra nevypnete, každú hodinu bude 10 minút pracovať a 50 minút zostane v nečinnosti po celkové obdobie 24 hodín.

Režim vzduchového filtra je možné použiť na odstránenie zápachu z domácnosti pri dlhodobom používaní nízkej rýchlosti.

Vypnutie režimu vzduchového filtra

1. Režim vzduchového filtra vypnite stlačením ľubovoľného tlačidla nastavenia rýchlosti alebo stlačením tlačidla vypnutie, zatiaľ čo je režim filtrovania vzduchu aktívny.

Kým je režim vzduchového filtra aktívny, keď produkt zapnete a vypnete na nastavenej rýchlosti, vzduchový filter nebude zapamätaný.

Ak dôjde k výpadku kým je režime vzduchového filtra aktívny, program bude zrušený.

Varovanie - Plný filter

Po každých 100 hodinách prevádzky sa na displeji zobrazí symbol F a rozbliká sa príslušná kontrolka. Na displeji sa tiež zobrazí symbol /. Filter vyčistite. Varovanie Plný filter sa po vyčistení automaticky nereštartuje.
Varovanie Plný filter možno reštartovať súčasným stlačením tlačidiel funkcie a rýchlosti 3 po dobu 3 sekúnd.

Keď digestor vydá výstrahu naplnenia filtra, výstraha sa v prípade výpadku dodávky elektrickej energie neresetuje.

Používanie aplikácie HomeWhiz

Podľa ďalej uvedeného postupu ovládajte a sledujte svoj digestor cez tablet. Je potrebné pripojiť tablet k domácej sieti a prevziať aplikáciu HomeWhiz do tabletu alebo telefónu z obchodu s aplikáciami pre vaše inteligentné zariadenie.

1. Spustite aplikáciu, ktorú ste prevzali so svojho tabletu alebo telefónu.
2. Na tablete alebo telefóne stlačte položku „Pridať / odstrániť produkt“.
3. Postupujte podľa pokynov na tablete alebo telefóne a dokončite nastavenie.
4. Stlačte a 3 až 4 sekúnd podržte tlačidlo funkcie. Najskôr budete počuť jednotlivý signál a potom dvojitý signál. Uvoľnite ho, až budete počuť dvojitý signál tretíkrát. Na obrazovke bude pomaly blikať "".

5. Pripojte sa k digestoru pomocou mena a hesla v aplikácii v nastaveniach tabletu alebo telefónu.
6. Vyberte sieť, ktorú používate v zozname sietí a pripojte digestor k sieti pomocou požadovaného hesla. Keď sa inštalácia dokončí, na displeji bude nepretržite blikať "". Digestor môžete začať používať po zadaní mena v sekcii „Pridať / odstrániť produkt" v aplikácii.

Ak sa sieťové pripojenie nedá nadviazať do 10 minút od stlačenia a podržania tlačidla funkcie po dobu 5 až 6 sekúnd, produkt automaticky ukončí proces inštalácie pre aplikáciu HomeWhiz a symbol "" zmizne.

Použitie:

Ak chcete ovládať produkt cez svoj tablet, stlačte a podržte na 2 sekundy tlačidlo funkcie, potom ho pustite. Najskôr začujete jednotlivý signál. Uvoľnite ho, až budete počuť dvojitý signál. Na obrazovke bude rýchlo blikať symbol "". Počas tejto doby sa vyhľadáva pripojenie k inteligentným zariadeniam. Keď je pripojenie nadviazané, symbol "" bude stále svietiť.

Vaše pripojenie by malo byť aktívne, aby ste sa dostali do ponuky aplikácie HomeWhiz.

Dokým je aplikácia HomeWhiz zapnutá, môžete ovládať a sledovať svoj digestor na obrazovke digestora aj na inteligentných zariadeniach.

Ak chcete aplikáciu HomeWhiz odpojiť, stlačte a podržte na 2 sekundy tlačidlo funkcie. Najskôr začujete jednotlivý signál. Uvoľnite ho, až budete počuť dvojitý signál. Hlásenie "" z displeja zmizne.

Ak nastane výpadok prúdu a pripojenie sa počas aktivovaného spojenia s aplikáciou HomeWhiz preruší, aplikácia HomeWhiz automaticky prepne do vypnutej polohy.

Používanie digestora prostredníctvom tabletu

1. Spustite aplikáciu HomeWhiz nainštalovanú na tablete.

» Vaše zariadenie bude viditeľné na stránke aplikácie.

2. Ťuknite na zariadenie.

» Na displeji sa zobrazí ovládanie digestora a monitorovacia stránka. Na tejto obrazovke môžete nastaviť úroveň svetla a prevádzkovú rýchlosť digestora. Okrem toho môžete aktivovať režim vzduchového filtra, zobraziť úroveň plnosti filtra a vynulovať ju, ak potrebujete.

Automatický režim

Kým je produkt zatvorený, stlačením tlačidla "" a podržaním po dobu 2 sekundy aktivujte automatický režim. Na displeji bliká symbol "". Teraz môžete stlačiť príslušné tlačidlo Viď návod na použitie varnej dosky na platni. Keď sa pripojenie nadviaže, na obrazovke bude stále svietiť symbol "".

Aktivovanie automatického režimu

Keď na platni aktivujete automaticky režim, zobrazí sa symbol "" na displeji Viď návod na použitie varnej dosky. Teraz sa spustí činnosť digestora na úrovni, ktorá je primeraná teplote platne.

Vypnutie automatického režimu
Keď na platni vypnete automaticky režim, symbol "" na displeji "" zhasne. Okrem toho ak je príkaz na zmenu rýchlosti na ovládaní, inteligentnom zariadení alebo platni, produkt ukončí automatický režim a symbol "" na obrazovke zhasne.

Odstránenie pripojeného produktu

1. Stlačte tlačidlo Rýchlosť 3, Rýchlosť 2, resp. Rýchlosť 1.
2. Na displeji sa zobrazí / a ozve sa zvuková signalizácia. Teraz sa spustil proces odstránenia.
3. Keď z displeja zmizne /, znamená to, že proces odstránenia záznamu bol úspešne dokončený.

Na dokončenie procesu odstránenia je potrebné sieťové pripojenie.

Vyhlásenie o zhode
Arçelik A.Ş. týmto prehlasuje, že tento prístroj je v súlade so smernicou 2014/53/EÚ. Podrobné RED vyhlásenie o zhode nájdete online na support.beko.com medzi ďalšími dokumentmi na produktovej stránke vášho spotrebiča.

CE

Pásmo 2,4 GHz: 100 mW max.

Ovládanie

Spotrebič môžete tiež ovládať prostredníctvom diaľkového ovládania. Bodka na displeji dvakrát zabliká pri každom použití tlačidiel ovládača, ak je digestor ovládaná ovládačom.
Váš výrobok môže byť vybavený ovládačom typu A alebo B

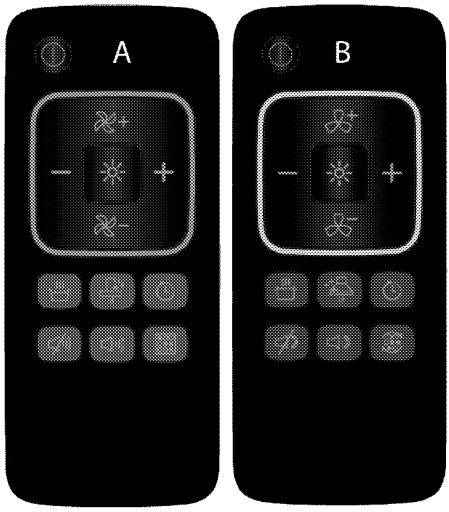

⏻	Tlačidlo zap./vyp.
+/+	Tlačidlo zvýšenia rýchlosti
−/−	Tlačidlo zníženia rýchlosti
/	Tlačidlo Režim vzduchového filtra
	Tlačidlo Aut. vypnutie
/ /	Tlačidlo Posilňovač
/	Tlačidlo Varovanie - Plný filter
/	Tlačidlo Tichý režim
/	Tlačidlo Zrušiť tichý režim
	Tlačidlo lampy
+	Spínač pre zvýšenie úrovne osvetlenia
−	Spínač na zníženie úrovne osvetlenia

Obsluha digestora pomocou ovládača

1. Ak chcete zapnúť digestor, stlačte na ovládači tlačidlo Zap./Vyp.

» Digestor sa spustí pri rýchlosti 1.
2. Pre zmenu úrovne rýchlosti stlačte tlačidlo Zvýšiť rýchlosť a/alebo Znížiť rýchlosť.
» Zobrazí sa úroveň rýchlosti digestora.

Nikdy nestláčajte dve tlačidlá súčasne.

Ak sa nedotýkate žiadneho tlačidla ani klávesy, zatiaľ čo je výrobok v prevádzke, kontrolka a úrovne budú fungovať do 6 hodín.

Vypnutie digestora pomocou ovládača

1. Keď je digestor spustená pri určitej rýchlosti, stlačte na ovládaní tlačidlo Zap./Vyp.

Vypnutie automatického režimu pomocou ovládača

1. Na ovládaní stlačte tlačidlo ⏲ zatiaľ čo je spotrebič spustený pri určitej rýchlosti. Aktivuje sa režim automatického vypnutia a zobrazí sa symbol ⏲.
2. Spotrebič sa automaticky vypne po spustení na nastavenej úrovni po dobu 20 minút.

Aktivácia intenzívneho vetracieho režimu (posilňovač) pomocou ovládania

Na ovládaní stlačte tlačidlo / / zatiaľ čo je spotrebič spustený pri ľubovoľnej rýchlosti. Aktivuje sa režim intenzívneho vetrania a na displeji sa zobrazí P a / / a spotrebič bude aktívny maximálne 10 minút. Po 10 minútach bude spotrebič pokračovať v prevádzke v polohe rýchlosti 3.
Pre ukončenie intenzívneho odvetrávacieho režime stlačte tlačidlá na zvýšenie alebo zníženie rýchlosti.
Prevádzka bude pokračovať pri vybranej úrovni rýchlosti.

Obsluha svetla pomocou ovládača

1. Pre spustenie svetla stlačte tlačidlo ☼.
» Svetlo sa rozsvieti a zobrazí sa symbol ☼ (V modeloch so symbolom Lampa na obrazovke) .

Vypnutie svetla pomocou ovládača

1. Stlačením ☼ svetlo zapnete, opakovaným stláčaním svetlo vypnete.
» Svetlo sa vypne a z displeja zmizne symbol ☼ (V modeloch so symbolom Lampa na obrazovke) .

Zmena úrovne osvetlenia cez ovládač(Táto funkcia je voliteľná. Vo vašom produkte nemusí existovať.)

Žiarovku je možné nastaviť na 3 úrovne.
1. Stlačenie + zvýši úroveň osvetlenia.
2. Stlačenie - zníži úroveň osvetlenia.

Kým je digestor vypnutá, môžete svetlo zapínať a vypínať.

Tlačidlo Zap./Vyp. nevypne svetlo, len zastaví digestor.

Vypnutie režimu filtrovania vzduchu pomocou ovládača

1. Keď nie je spotrebič spustený, stlačte tlačidlo / bez toho aby ste držali tlačidlo Zap./Vyp. na ovládači.
» Aktivuje sa režim vzduchového filtra a zobrazí sa symbol C a /.
2. Režim vzduchového filtra zostane v prevádzke 10 minút na rýchlostnej úrovni 1 a následne sa zastaví na 50 minút danej hodiny. Ak režim vzduchového filtra nevypnete, každú hodinu bude 10 minút pracovať a 50 minút zostane v nečinnosti po celkové obdobie 24 hodín.

Režim vzduchového filtra je možné použiť na odstránenie zápachu z domácnosti pri dlhodobom používaní nízkej rýchlosti.

Vypnutie režimu filtrovania vzduchu pomocou ovládača

1. Režim filtrovania vzduchu vypnite stlačením zvýšenie rýchlosti, tlačidlom Zap./Vyp. alebo tlačidlom / / zatiaľ čo režim filtrovania vzduchu je aktívny.

Kým je režim vzduchového filtra aktívny, keď produkt zapnete a vypnete na nastavenej rýchlosti, vzduchový filter nebude zapamätaný.

Ak dôjde k výpadku zatiaľ čo je režime vzduchového filtra aktívny, program bude zrušený.

Vypnutie Varovanie - Plný filter pomocou ovládača

Po každých 100 hodinách prevádzky sa na displeji zobrazí symbol F a rozbliká sa príslušná kontrolka. Na displeji sa tiež zobrazí symbol / . Filter vyčistite. Varovanie Plný filter sa po vyčistení automaticky nereštartuje.
Na ovládaní stlačte tlačidlo / a vypnite varovanie Plný filter.

Keď digestor vydá výstrahu naplnenia filtra, výstraha sa v prípade výpadku dodávky elektrickej energie neresetuje.

Aktivácia tichého režimu pomocou ovládania

Keď aktivujete tichý režim, vypnete zvuk kliknutia pri stlačení tlačidiel. Na ovládaní stlačte tlačidlo / a vypnite tichý režim. Na displeji sa zobrazí symbol / . Stlačte, kým sa na displeji nezobrazí symbol / . Symbol / zmizne.

Výmena batérií v ovládaní

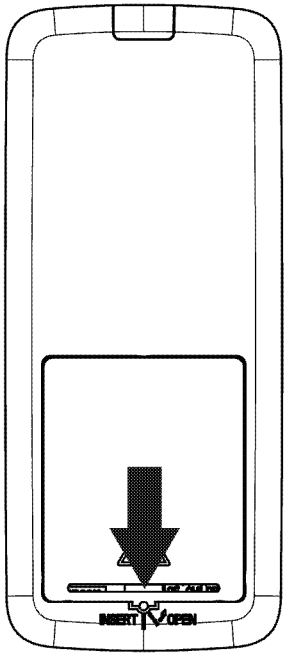

1. Z miesta označeného šípkou zložte kryt a otvorte priestor na batérie.
2. Vložte batériu typu CR2016.
3. Zatvorte kryt priestoru pre batérie.

Ak váš spotrebič nereaguje na príkazy dané ovládaním, môžu byť vybité batérie. Vybité batérie nesmie nikdy zostať v priestore na batérie.

Výrobca nezodpovedá za škody spôsobené použitými batériami.

Poznámka k životnému prostrediu

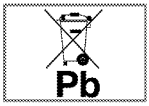

Tento symbol na batérii alebo balenie produktu značí, že batéria dodaná s týmto produktom nemôže byť považovaná za bežný odpad. Tento symbol môže byť použitý s chemickým

symbolom na niektorých batériách. Symbol HG je pridaný ak je množstvo medi v batériách vyšší ako 0,0005% a chemický symbol Pb je pridaný ak je obsah olova v batériách vyššia ako 0,004%. Batérie, vrátane tých bez ťažkých kovov, nesmú byť likvidované spoločne s domácim odpadom. Použité batérie zlikvidujte ekologicky. Zoznámte sa s predpismi platnými vo vašej oblasti.

5 Údržba a starostlivosť

Všeobecné informácie

V prípade pravidelného čistenia sa životnosť produktu predĺži a zníži sa množstvo častých problémov.

Pred začatím údržby a čistenia odpojte výrobok od zdroja napájania.
Hrozí riziko zásahu elektrickým prúdom!

- Po každom použití produkt dôkladne vyčistite. Týmto spôsobom môžete oveľa ľahšie odstrániť možné zvyšky jedál, pretože zabránite ich pripáleniu pri ďalšom použití spotrebiča.
- Na čistenie produktu nie sú potrebné žiadne zvláštne čistiace prípravky. Na čistenie produktu použite teplú vodu s čistiacim prostriedkom, jemnú látku alebo špongiu a utrite ju suchou látkou.
- Na čistenie nehrdzavejúcich alebo neoxidujúcich povrchov a rúčky nepoužívajte čistiace prostriedky, ktoré obsahujú kyseliny alebo chloridy. Tieto časti očistite tak, že ich utriete jemnou látkou s tekutým saponátom (nie drsným), pričom musíte dávať pozor, aby ste ich utierali jedným smerom.

Niektoré saponáty alebo čistiace látky môžu poškodiť povrch. Počas čistenia nepoužívajte agresívne saponáty, čistiace prášky/krémy, ani žiadne ostré predmety.

Na čistenie nepoužívajte parné čističe.

Hliníkový filter

Tento filter zachytáva častice oleja zo vzduchu. **Pri bežnom používaní vám odporúčame filter čistiť raz mesačne**. Najskôr odstráňte hliníkové filtre pre tento proces. Umyte filtre vo vode s tekutým detergentom a po vyschnutí ich nainštalujte na pôvodné miesto. Hliníkové filtre po čase v dôsledku umývania zmenia farbu. Ide o bežný jav, ktorý si nevyžaduje výmenu filtra.

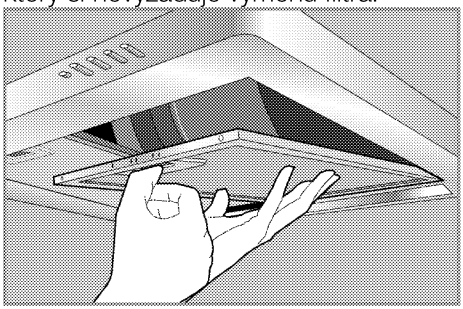

Hliníkové filtre je možné nechať umyť aj v umývačke riadu.

Odstránenie hliníkových filtrov

1. Zámku hliníkového filtra zatlačte dopredu.
2. Filter stiahnite mierne nadol a potiahnite dopredu. V opačnom prípade môže dôjsť k ohnutiu filtra.
3. Po umytí hliníkový filter namontujte späť na pôvodné miesto v opačnom poradí krokov.

Karbónový filter (používanie bez komína)

Karbónový filter sa nikdy nesmie umývať.

Pri bežnom používaní je ho potrebné vymieňať každé 4 mesiace. **Karbónové filtre môžete obstarať v autorizovaných servisoch.**

Výmena svietidla

Pred výmenou svietidla sa uistite, že výrobok je odpojený zo siete, aby ste predišli riziku zásahu elektrickým prúdom. Ak je svietidlo horúce, nechajte ho vychladnúť.
Horúce povrchy môžu spôsobiť popáleniny!

Špecifikácie svietidla nájdete v časti *Technické parametre, strana 9*. Svetlá do rúry môžete získať u vášho autorizovaného servisného zástupcu.

Poloha svetla sa môže líšiť od toho, ktoré je zobrazené na obrázku.

Žiarovka použitá v tomto spotrebiči nie je vhodná na osvetlenie miestností.
Zamýšľaným účelom tejto žiarovky je pomôcť užívateľovi vidieť na potraviny.

Svetlo kapucne v tomto produkte môže užívateľ zmeniť.

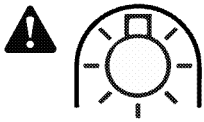

Používajte výlučne v kombinácii s halogénovými žiarovkami s volfrámovým vláknom a s vlastným tienidlom, alebo s halogenidovou výbojkou s tienidlom.

1. Svietidlo odstráňte potlačením dopredu smerom k objímke v smere hodinových ručičiek (1) a následným odstránením otáčaním proti smeru hodinových ručičiek (2).

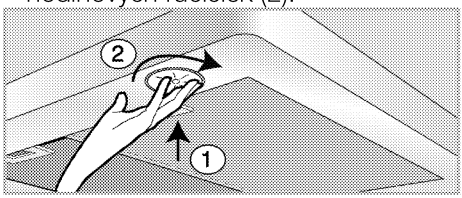

2. Nové svietidlo zaveďte otáčaním v smere hodinových ručičiek.
3. Keď svietidlo zapadne na miesto, zaznie cvaknutie.

6 Riešenie problémov

Produkt nepracuje.

- Sieťová poistka je chybná alebo sa prepálila. >>> *Skontrolujte poistky v poistkovej skrinke. Ak je to nutné, vymeňte ich alebo ich prepnite.*
- Výrobok nie je zapojený do elektrickej zásuvky. >>> *Skontrolujte pripojenie zástrčky.*
- Možno nie je nastavené tlačidlo rýchlosti. >>> *Stlačte príslušné tlačidlo rýchlosti.*
- Došlo k výpadku prúdu. >>> *Skontrolujte, či je prítomný prúd. Skontrolujte poistky v poistkovej skrinke. Ak je to nutné, poistky vymeňte alebo ich prepnite.*

Osvetlenie digestora nefunguje.

- Svietidlo digestora nefunguje. >>> *Vymeňte svietidlo digestora.*
- Došlo k výpadku prúdu. >>> *Skontrolujte, či je prítomný prúd. Skontrolujte poistky v poistkovej skrinke. Ak je to nutné, poistky vymeňte alebo ich prepnite.*

Prístup k digestoru cez tablet nie je možný.

- Meno alebo heslo k sieti sa možno zmenili. >>> Skúste znova viackrát zapojenie a odpojenie produktu.

Inštalácia aplikácie HomeWhiz: Žiadne heslo, ak je nastavené na Zapnuté.

- Skúste viackrát zapojiť a odpojiť svoj produkt.

Príkaz, ktorý chcete odoslať cez aplikáciu HomeWhiz, sa nedá odoslať.

- Pripojenie bolo možno na chvíľu prerušené a znova nadviazané. >>> Reštartujte aplikáciu.

Aplikácia HomeWhiz neodráža správne stav digestora.

- Pripojenie bolo možno na chvíľu prerušené a znova nadviazané. >>> Reštartujte aplikáciu.

Ak problém nedokážete odstrániť, hoci ste postupovali podľa pokynov uvedených v tejto časti, obráťte sa na autorizovaného servisného technika alebo predajcu, u ktorého ste si zakúpili výrobok. Nikdy sa nepokúšajte sami opraviť pokazený výrobok.

tehnoteka

https://tehnoteka.rs

Ovaj dokument je originalno proizveden i objavljen od strane proizvođača, brenda Beko, i preuzet je sa njihove zvanične stranice. S obzirom na ovu činjenicu, Tehnoteka ističe da ne preuzima odgovornost za tačnost, celovitost ili pouzdanost informacija, podataka, mišljenja, saveta ili izjava sadržanih u ovom dokumentu.

Napominjemo da Tehnoteka nema ovlašćenje da izvrši bilo kakve izmene ili dopune na ovom dokumentu, stoga nismo odgovorni za eventualne greške, propuste ili netačnosti koje se mogu naći unutar njega. Tehnoteka ne odgovara za štetu nanesenu korisnicima pri upotrebi netačnih podataka. Ukoliko imate dodatna pitanja o proizvodu, ljubazno vas molimo da kontaktirate direktno proizvođača kako biste dobili sve detaljne informacije.

Za najnovije informacije o ceni, dostupnim akcijama i tehničkim karakteristikama proizvoda koji se pominje u ovom dokumentu, molimo posetite našu stranicu klikom na sledeći link:

https://tehnoteka.rs/p/beko-aspirator-hcb93847bxhi-akcija-cena/